Tecnica Pro

Design Bruno Gecchelin | **iGuzzini**

Dernière mise à jour des informations: Mai 2024

Configuration du produit: P698
P698: projecteur avec variateur d'intensité DALI - Blanc Chaud - optique spot

Référence produit
P698: projecteur avec variateur d'intensité DALI - Blanc Chaud - optique spot **Attention ! Code abandonné**

Description technique
Projecteur orientable avec adaptateur pour l'installation sur rail DALI pour source LED avec technologie C.o.B., avec émission tonalité Warm White (3000K). Alimentation électronique logée dans le boîtier sur le rail. L'appareil est réalisé en aluminium moulé sous pression et matériau thermoplastique. Réflecteur OPTI BEAM en aluminium extra-pur à haut rendement lumineux et distribution homogène optique spot. Inclinaison à 90° sur le plan horizontal et rotation de 360° sur l'axe vertical, avec verrouillage mécanique de l'orientation. Dissipation de la chaleur passive. Possibilité d'installation d'un réfracteur pour la distribution elliptique à commander comme accessoire.

Installation
L'appareil peut être installé sur rail DALI ou sur un canal spécifique doté d'un rail électrifié.

Coloris
Blanc (01) | Noir (04)

Poids (Kg)
1.82

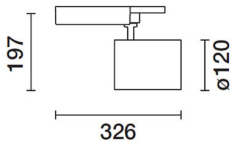

Montage
fixé à un rail 3 allumages|en saillie au plafond

Câblage
produit livré avec composants électroniques DALI intégrés dans le boîtier monté sur rail.

Conforme à la norme EN60598-1 et à la règlementation en vigueur (o 'à la règlementation relative')

IP20 IP40 Pour le montage optique

Données techniques

Im du système:	2555	IRC:	90
W du système:	34	Température de couleur [K]:	3000
Im source:	3500	MacAdam Step:	2
W source:	31	Durée de vie LED 1:	> 50,000h - L80 - B10 (Ta 25°C)
Efficacité lumineuse (lm/W, valeurs du système):	75.1	Code Lampe:	LED
Im en mode secours:	-	Nombre de lampes par groupe optique:	1
Flux total émis à un angle de 90° ou plus [Lm]:	0	Code ZVEI:	LED
Light Output Ratio (L.O.R.) [%]:	73	Nombre de groupes optiques:	1
Angle d'ouverture [°]:	12°	Control:	DALI

Polaire

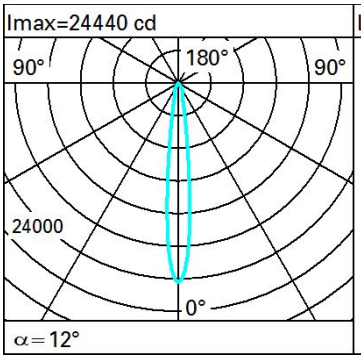

Lux

h	d	Em	Emax
2	0.4	4904	6110
4	0.8	1226	1527
6	1.3	545	679
8	1.7	306	382