Palco Empotrable / Superficie

Design Artec Studio | **iGuzzini**

Última actualización de la información: Febrero 2025

Configuraciones productos: QC48
QC48: Palco simple Ø51 de superficie - spot - controlador remoto

Código producto
QC48: Palco simple Ø51 de superficie - spot - controlador remoto

Descripción
Proyector orientable miniaturizado para instalación en superficie. Cuerpo del proyector con sistema de disipación en aluminio fundido a presión - grupo de rotación en zamak fundido a presión - placa de fijación en acero perfilado - base de revestimiento en superficie de material termoplástico con mecanismo de bloqueo en acero inoxidable. Las articulaciones del proyector permiten una rotación de 360° y una inclinación de 90°. El grupo óptico en posición retrasada asegura un elevado confort visual con lente de alta definición en material termoplástico. Alimentador no incluido, disponible con codificación separada.

Instalación
Fijación de la placa a la superficie de instalación - ensamblaje del grupo proyector con mecanismo de bloqueo en la base de revestimiento.

Colores
Blanco (01) | Negro (04)

Peso (Kg)
0.29

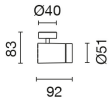

Montaje
a la pared|en el techo

Equipo
Cables de salida para conexión a la línea de alimentación.

Notas
Disponibles accesorios técnicos y antideslumbramiento.

Se conforma con EN60598-1 y regulaciones pertinentes

IP20

Datos técnicos

Im de sistema:	949	CRI (mínimo):	90
W de sistema:	15	Temperatura de color [K]:	3000
Im de la fuente:	1460	MacAdam Step:	2
W de la fuente:	15	Life time (vida útil) LED 1:	> 50,000h - L90 - B10 (Ta 25°C)
Eficiencia luminosa (lm/W, valor del sistema):	63.3	Código de lámpara:	LED
Im en modo emergencia:	-	Número de lámparas por grupo óptico:	1
Flujo total de emisión en un ángulo de 90º o superior [Lm]:	0	Código ZVEI:	LED
Light Output Ratio (L.O.R.) [%]:	65	Número de grupos ópticos:	1
Ángulo de apertura del haz de luz [°]:	14°	Corriente LED [mA]:	400

Polar

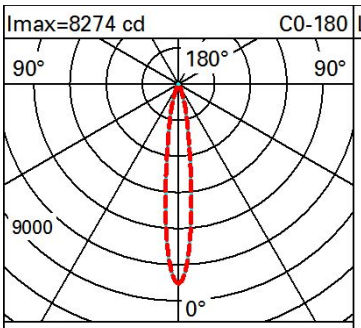

Lux

h	d1	d2	Em	Emax
2	0.5	0.5	1640	2069
4	1	1	410	517
6	1.5	1.5	182	230
8	2	2	102	129