1.154.932.22
IS09947/25

iGuzzini

LASER COB

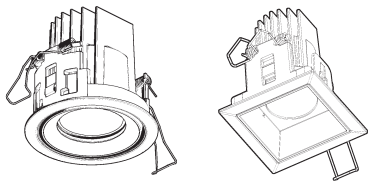

FIXED/ADJUSTABLE FRAME
WHITE/WARM DIMMING

∅ ⊡

59 / 75 mm

IT **Attenzione:**
La sicurezza dell'apparecchio e' garantita solo con l'uso appropriato delle seguenti istruzioni; pertanto e' necessario conservarle.

EN **Warning:**
The safety of this fixture is guaranteed only if you comply with these instructions; remember to conserve in a safe place.

FR **Attention:**
La sécurité de l'appareil n'est garantie qu'en cas d'utilisation correcte des instructions suivantes; il faut par consequent les conserver.

DE **Achtung:**
Die sicherheit des gerätes wird nur durch sachgemässe befolgung nachstehender anweisungen gewährleistet; ihre aufbewahrung ist deshalb sehr wichtig.

NL **Opgelet:**
De veiligheid van di atoestel is slechts dan gegarandeerd als indien de volgende instructies strikt worden toegepast: daarom moet men ze ook bewaren.

ES **Atencion:**
La seguridad del aparato se garantiza solo cumpliendo cuidadosamente las siguientes instrucciones; por ello, es necesario conservarlas.

DA **Bemærk:**
Sikkerheden ved brug af armaturet kan kun garanteres, hvis disse anvisninger følges; sørg derfor for at gemme dem.

NO **Advarsel:**
Sikkerheten til dette apparatet garanteres kun hvis du overholder disse instruksjonene; husk å oppbevare dem på et trygt sted.

SV **Observera:**
Utrustningens säkerhet kan endast garanteras om dessa anvisningar respekteras i detalj. Spara därför dessa anvisningar för framtida konsultation.

RU **Внимание:**
Мы гарантируем безопасную эксплуатацию изделия только при соблюдении следующих инструкций; с этой целью необходимо сохранить данную брошюру.

ZH **警告:**
为确保该装置安全，请遵守操作指示；并于安全场所放置。

AR **تحذير :**
لا يمكن ضمان سلامة هذا الجهاز إلا إذا التزمت بهذه التعليمات. يجب حفظها في مكان آمن.

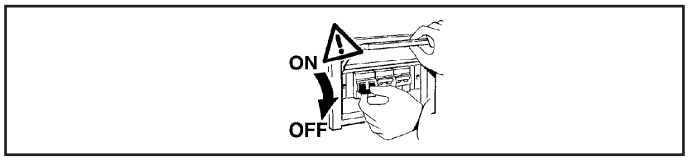

IT **N.B.: Durante l'installazione del sistema rispettare scrupolosamente le norme impiantistiche vigenti.**

EN **N.B.: When installing the system, strictly comply with all regulations on installation in force.**

FR **N.B.: Lors de l'installation du système veuillez respecter rigoureusement les normes en vigueur en la matière.**

DE **N.B.: Beachten sie bei der installation des systems gewissenhaft die gültigen bestimmungen bezüglich der anlagentechnik.**

NL **N.B.: Bij het installeren van het systeem moet u de gelden de installatienormen strikt naleven.**

ES **N.B.: Durante la instalación del sistema respetar e scrupulosamente las normas de instalación vigentes.**

DA **N.B.: Under installation af systemet skal man nøje overholde de gældende regler for disse anlæg.**

NO **N.B.: Ved installasjon av systemet skal alle forskrifter om installasjon som gjelder følges strengt.**

SV **OBS. : Under installationen av systemet ska installationsföreskrifterna respekteras i detalj.**

RU **примечание: в процессе монтажа системы строго соблюдайте национальные действующие нормативы по электропроводке.**

ZH 注意：在安装 系统时请谨守设备的安装规定。

AR **ملاحظة: أثناء تركيب النظام يجب التقيد بحرص بالنظم السائدة المتعلّقة بالشبكة الكهربائية.**

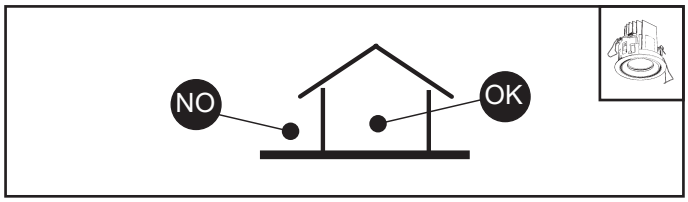

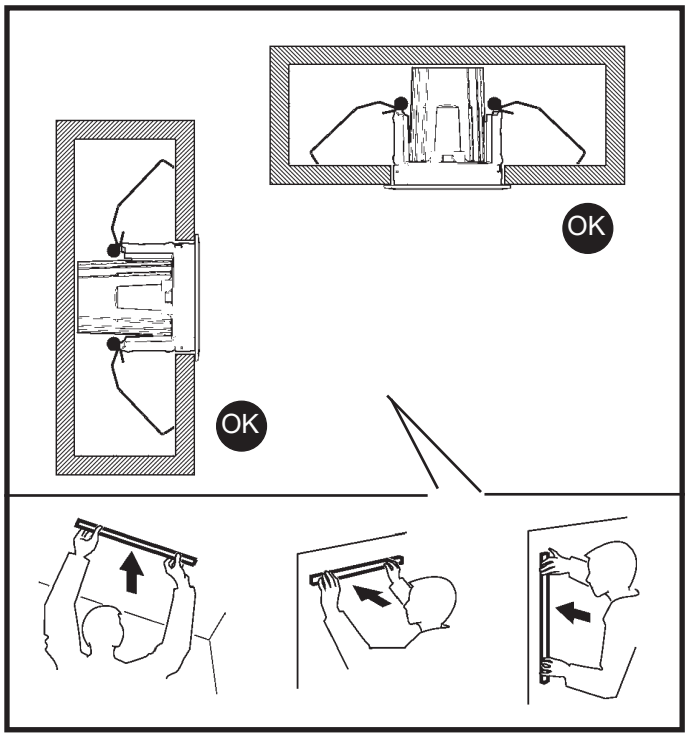

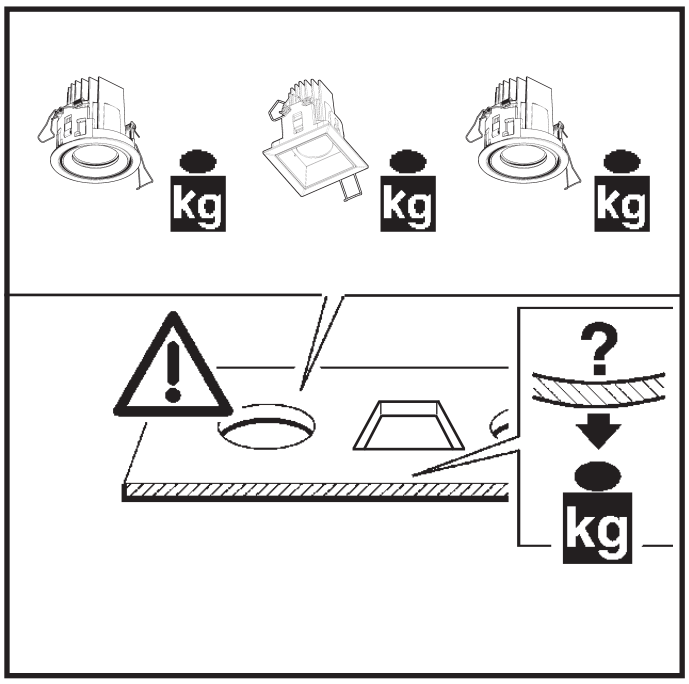

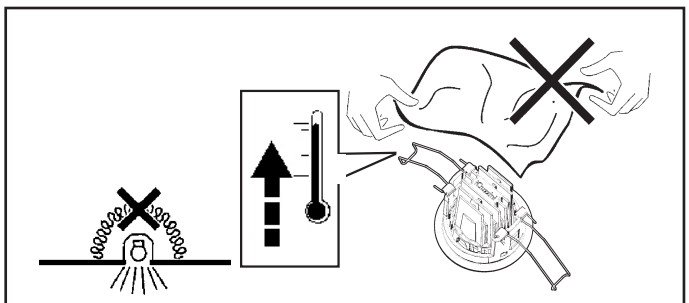

IT N.B.: Apparecchi non idonei ad essere coperti di materiale termicamente isolante

EN N.B.: Fixtures not suitable to be covered in thermally-insulating material.

FR N.B.: Appareils ne pouvant pas être couverts de matériau d'isolation thermique

DE N.B.: Geräte nicht geeignet, um mit wärmeisolierendem Material abgedeckt zu werden

NL N.B.: Deze apparaten zijn niet geschikt om te worden bedekt met thermisch isolerend materiaal

ES NOTA: Aparatos no aptos para ser cubiertos de material térmicamente aislante

DA N.B.: Armarturerne må ikke dækkes af varmeisolerende materiale.

NO N.B.: Apparatene passer ikke til å dekkes av termoisolerende materialer.

SV OBS! Utrustningen får inte täckas över med värmeisolerande material

RU Внимание: Приборы непригодны для покрытия термоизоляционным материалом.

ZH 灯具不适宜用隔热材料加以覆盖。

AR ملاحظة: اجهزة غير قابلة للتغطية مواد عازلة حرارياً.

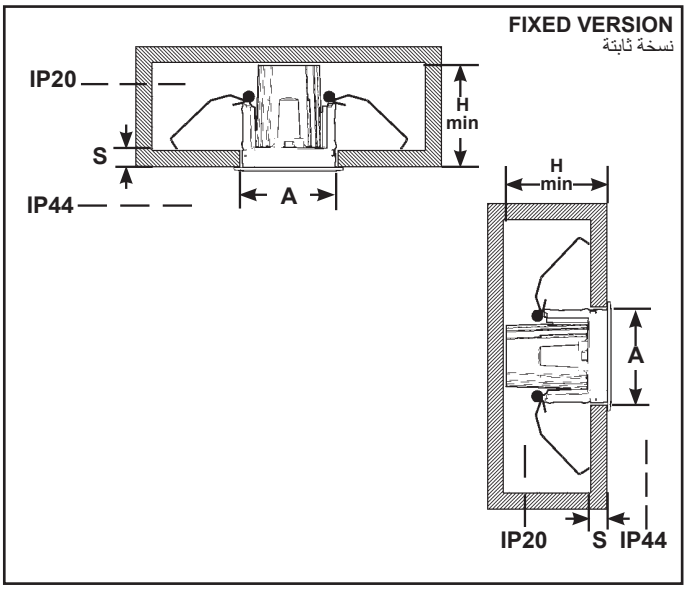

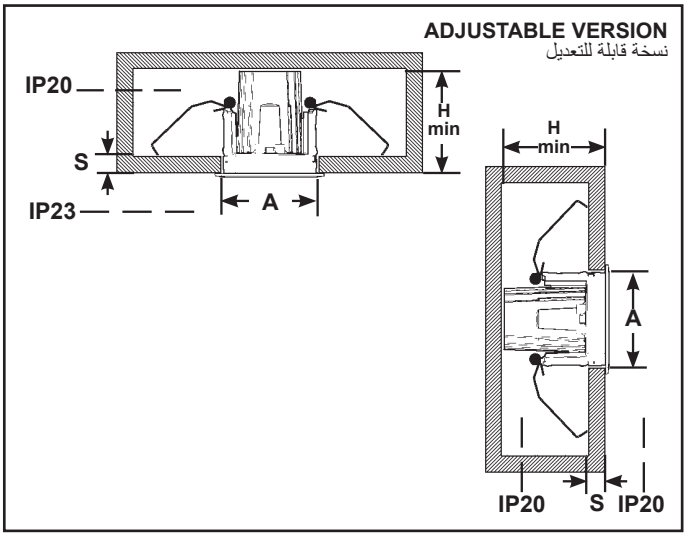

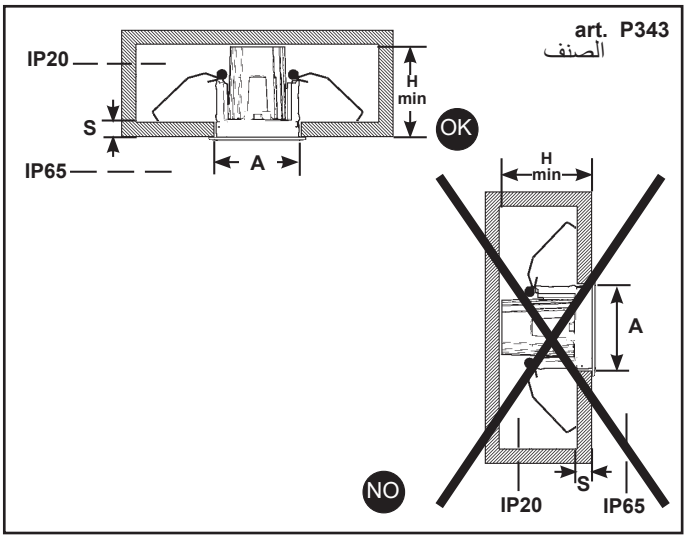

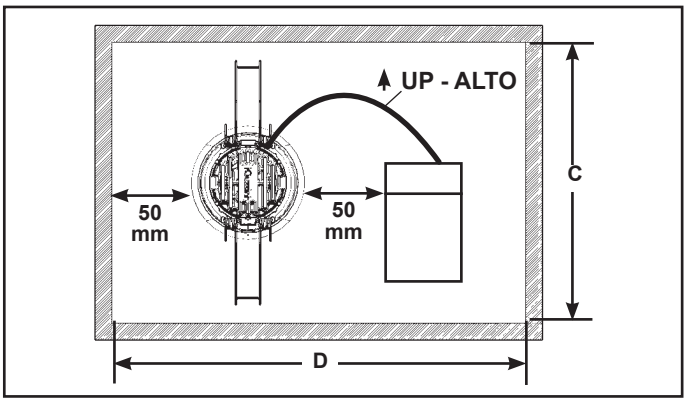

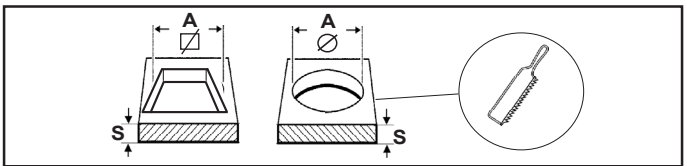

ART. الصنف		A +2 -0 mm	C mm	D mm	H mm	S mm
P315-P316-P317-P318-P319-P320 P321-P322-P323-P324-P325-P326 P327-P328-P333-P334-P335-P336 R663-R664-R665-R666-R691-R692 R693	MY09	⧄ Ø 59	200	250	100	1÷25
	MY07 MY08 MY10		300	250	130	
P341-P342-P343-P344-P345-P348 P349-P350-P351-P354 P355-P356-P357-P358-P359 P387-P388-P389-P390 Q806-Q807-Q809-Q810-Q815-Q816 R669-R670-R671-R672-R673 R674-R694-R695-R696	MY18	⧄ Ø 75	300	270	100	
	MY19 MY20 MY37			270	110	
P346-P347-P352 P353-P360-P361-P362 Q808-Q811	MY19					
P363-P364-P365 P366-P367-P368 R697-R698-R699	MY07 MY08 MY09 MY10		300	300	100	

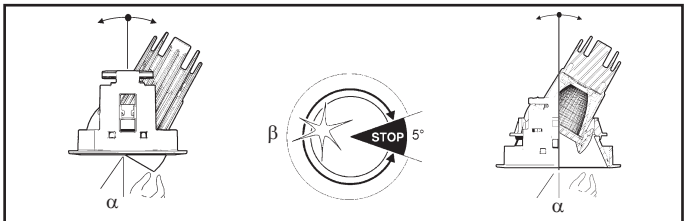

ART. الصنف	α	β
P323-P324-P325-P326-P327- P328-P354-P355 P356-P357-P358-P359-P360-P361-P362-R691 R692-R693-R694-R695-R696	30°	/
P363-P364-P365-P366 - P367-P368 R697-R698-R699	30°	355°

art. MY07 - MY08 - MY09 - MY10 - MY18 - MY19 - MY20- MY37

IT Le prestazioni e la sicurezza dell'apparecchio sono garantite soltanto per oscillazioni della corrente del ±5% rispetto al valore nominale.
La conformità alla norma è garantita soltanto utilizzando gruppi driver iGuzzini. Nel caso di utilizzo di driver diversi, per tutte le informazioni tecniche aggiuntive, contattare la iGuzzini

EN The performance level and safety of the lighting fixture are only guaranteed for oscillations of ±5% in the current, in relation to the nominal value. Conformity with the standard is guaranteed only if iGuzzini driver assemblies are used. When using other drivers, contact iGuzzini for any additional technical information

FR Les performances et la sécurité de l'appareil ne sont assurées que pour des oscillations de courant de ±5% par rapport à la valeur nominale. La conformité à la norme n'est assurée qu'en cas d'utilisation de blocs drivers iGuzzini. Si vous utilisez des drivers différents, pour toute information technique supplémentaire, veuillez contacter iGuzzini

DE Die Leistungen und die Sicherheit des Geräts sind nur für vom Vorschaltgerät abgehende Spannungsschwankungen von ± 5% in Bezug auf den Nennwert gewährleistet. Die Übereinstimmung mit der Vorschrift ist nur mit dem Einsatz von iGuzzini-Drivergruppen gewährleistet. Werden andere Treiber verwendet, ist für sämtliche zusätzlichen technischen Informationen iGuzzini zu Rate zu ziehen.

NL De prestaties en de veiligheid van het apparaat zijn alleen gegarandeerd voor spanningsvariaties van ± 5% ten opzichte van de nominale waarde.
De conformiteit aan de norm wordt alleen gegarandeerd als u iGuzzini driver groepen gebruikt. En caso de utilización de drivers diferentes, para conocer la información técnica adicional ponerse en contacto con iGuzzini

ES Las prestaciones y la seguridad del aparato están garantizada solamente con oscilaciones de la corriente del ±5% respecto al valor nominal. La conformidad a la norma se garantiza solamente con el uso de grupos driver iGuzzini. Voor het gebruik van andere drivers dient u contact op te nemen met iGuzzini voor alle verdere technische informatie

DA Armaturets ydelse og sikkerhed kan kun garanteres ved strømudsving på ±5% i forhold til den nominelle værdi. Opfyldelse af reglerne garanteres kun ved brug af driverenheder fra iGuzzini. Hvis du anvender forskellige drivere, bedes du kontakte iGuzzini for alle de øvrige tekniske informationer

NO Ytelsesnivået og sikkerheten til lysarmaturen kan kun garanteres for svingninger på ±5 % i strømmen, i forhold til nominell verdi. Samsvar med forskriften garanteres bare ved bruk av drivergrupper fra iGuzzini. Ved bruk av andre drivere, ta kontakt med iGuzzini for all ekstra teknisk informasjon

SV Utrustningens prestanda och säkerhet garanteras endast vid en strömoscillation på ± 5% i förhållande till nominellt värde. Överensstämmelse med standard garanteras endast genom att använda drivenheter av typ iGuzzini. Vid användning av andra drivenheter ber vi att ni kontaktar iGuzzini för vidare teknisk information

RU Эксплуатационные качества и безопасность прибора гарантируются только при колебаниях тока ±5% от номинального значения. Соответствие нормативу гарантируется только при использовании групп драйверов iGuzzini. Для получения необходимой технической информации при использовании других драйверов свяжитесь с компанией iGuzzini.

ZH 只有在电流的额定值±5%的情况，才可以保证装置的使用性能及安全性
只有使用了IGUZZINI的驱动器系列，产品的合格性才能被保证
如果使用其他驱动器，请联系iGuzzini公司了解所有其他技术信息。

AR يتم ضمان عمل الجهاز بشكل جيد من خلال تأرجح فلطية التغذية الخارجة بنسبة 5% ± مقارنة مع القيمة الاسمية.
المطابقة للمعايير مضمونة فقط عند استخدام محولات إيجوزيني "iGuzzini"
في حالة استخدام برامج تشغيل مختلفة، اتصل ب iGuzzini للحصول على كافة المعلومات الفنية الإضافية.

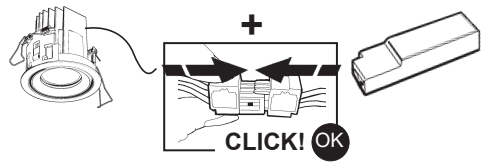

IT Cablare alla rete elettrica l'alimentatore solo dopo aver effettuato il collegamento ai prodotti

EN Wire the ballast to the power supply network only once it has been connected to the products

FR N'effectuer le câblage du ballast au réseau électrique qu'après avoir effectué le raccordement aux produits

DE Schließen Sie das Vorschaltgerät erst nach der Verdrahtung an den Produkten am Stromnetz an.

ES Cablear el alimentador a la red eléctrica sólo después de realizar la conexión de los productos.

NL Verbind het voorschakelapparaat alleen aan op het elektriciteitsnet nadat u alle producten heeft aangesloten.

DA Tilslut først strømforsyningsenheden til strømforsyningsnettet, efter at have foretaget tilslutningen til produkterne.

NO Kable transformatoren til el-nettet bare etter at produktene er tilkoblet

SV Anslut strömförsörjningsanordningen till elnätet först efter att anslutningen till produkterna har utförts.

RU Подсоединить к электросети блок питания только после подсоединения к приборам.

ZH 仅在镇流器连接到产品的时候才将其连接至电源网络

AR أوصل المحول بالشبكة الكهربائية فقط بعد توصيل للمنتجات.

IT L'unità di alimentazione esterna deve essere SELV.

EN The external power supply unit must be SELV.

FR L'unité d'alimentation externe doit être de type SELV.

DE Die externe Versorgungseinheit muss SELV mit.

NL De externe voedingseenheid moet een SELV-apparaat zijn.

ES La unidad de alimentación exterior ha de ser SELV.

DA Dem eksterne forsyningsenhed skal være SELV.

NO Den eksterne strømforsyningsenheten skal være SELV.

SV Den externa matningsenheten ska vara av typen SELV.

RU Внешний блок питания должет быть типа SELV с выходным напряжением

ZH 外部电源设备应为安全超低电压SELV。

AR يجب أن تكون وحدة التغذية الخارجية SELV

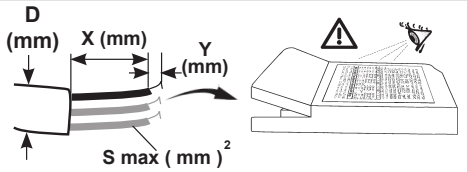

	S mm²	Y mm	X mm	D mm
GITRONICA	1,5	8 - 9	40	/
TRIDONIC	0,5 - 1,5	8,5 - 9,5	40	
HARVARD Cool Led	0,5 - 1,5	6 - 7	25	
PHILIPS Xitanium	0,2 - 1,5	8 - 9	40	
TCI MINI JOLLY LC	0,5 - 1,5	8,5 - 9,5	30	3 - 8
TCI DC JOLLY MD LC	0,5 - 2,5	5,5 - 6,5	25	
ALVIT ALD	2,5	9 - 10	25	/
OSRAM OTI DALI	0,2 - 1,5	8 - 9	30	
TRIDONIC LC o4a NF	0,5 - 2,5	10,5	20	6 - 12,2
TCI PRO FLAT	0,75 - 1,5	8,5 - 9,5	30	3 - 10

Art. MY08 - MY19 الصنف

DALI

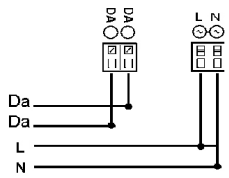

TOUCH DIM

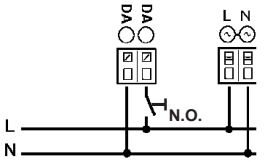

Art. MY08 - MY19 الصنف

IT I dispositivi con cablaggio digitale possono essere dimmerati con dispositivi DALI o con pulsante normalmente aperto (N.O.) da collegare come da schema.

EN Devices with digital control gear may be dimmed using DALI devices or a normally-open button (N.O.) to be connected as shown in the diagram.

FR Les articles à câblage numérique peuvent fonctionner avec des variateurs à dispositifs DALI ou à bouton poussoir normalement ouvert (N.O.) à relier conformément au schéma.

DE Die Geräte mit digitaler Verkabelung können mit Hilfe von DALI-Vorrichtungen oder mit Hilfe eines gemäß Schaltplan anzuschließenden Schließers (N.O.) gedimmt werden.

NL De producten met digitale bekabeling kunnen worden gedimd met DALI systemen of met een N.O. (normally open) knop, die moet worden aangesloten volgens schema.

ES Los dispositivos con cableado digital pueden regularse con dispositivos DALI o con un interruptor de botón normalmente abierto (N.O.) que se conecta según ilustrado en el esquema.

DA Produkter med digital kabelføring kan dæmpes med DALI-anordninger eller med kontakten, som normalt er åben (N.O.) og som skal tilsluttes, som vist.

NO Produkter med digitalkabler kan dimmes med DALI-anordninger eller med en normalt åpen (NO) trykkbryter som kobles som vist i koblingsskjema.

SV Produkter med digital kabeldragning kan förses med dimmer. Detta kan göras med DALI-anordningarna eller med en normalt öppen kontakt (N.O.) som ska anslutas enligt schemat.

RU Интенсивность приборов с цифровой проводкой может регулироваться посредством устройств DALI или нормально разомкнутой кнопкой (H.P.), подсоединяемой согласно схеме.

ZH 带有数字控制装置的设备可以通过 DALI（数字化可寻址调光接口）设备或者一个连接方式如图中所示的常开按钮 (N.O.) 进行亮度调节

AR يمكن أن يتم تخفيض إضاءة الأجهزة ذات الكابلات الرقمية؛ وذلك عن طريق استخدام أجهزة الإمداد بالطاقة الكهربائية "دالي" (DALI)، أو عن طريق استخدام زر يكون مفتوحاً في وضعه الطبيعي (N.O)؛ حيث يتم التوصيل كما هو مبين في المُخطط.

IT Pilotare diversi prodotti DALI tramite pulsante (es: Touch-dim, Switch-dim, Push-dim, Direct-dim, etc.) potrebbe causare dei problemi di sincronizzazione tra gli stessi. È possibile ovviare a questo problema dotandosi di dispositivi aggiuntivi. Per maggiori informazioni vi invitiamo a contattarci direttamente.

EN Controlling different DALI products through buttons (e.g.: Touch-dim, Switch-dim, Push-dim, Direct-dim, etc.) may lead to product synchronisation problems. This problem can be overcome by using additional devices. For further information, please contact us directly.

FR Piloter plusieurs produits DALI par bouton (ex : Touch-dim, Switch-dim, Push-dim, Direct-dim, etc.) pourrait causer des problèmes de synchronisation entre eux. Ce problème peut être évité en s'équipant de dispositifs supplémentaires. Pour de plus amples renseignements, veuillez nous contacter directement.

DE Die Steuerung verschiedener DALI-Produkte mittels Taste (z.B.: Touch-dim, Switch-dim, Push-dim, Direct-dim etc.) kann eventuell zu Synchronisierungsproblemen zwischen diesen führen. Dieses Problem lässt sich durch den Einsatz von zusätzlichen Geräten beheben. Wenn Sie weitere Informationen wünschen, setzen Sie sich bitte direkt mit uns in Verbindung.

NL Het besturen van verschillende DALI producten m.b.v. dezelfde knop (bv.: Touch-dim, Switch-dim, Push-dim, Direct-dim, etc.) kan synchronisatieproblemen tussen de producten opleveren. Men kan dit probleem voorkomen door extra systemen aan te sluiten. Voor verdere informatie raden we u aan direct contact met ons op te nemen.

ES El mando de varios productos DALI por tecla (ej: Touch-dim, Switch-dim, Push-dim, Direct-dim, etc.) podría causar problemas de sincronización entre ellos. Es posible prevenir este problema utilizando dispositivos adicionales. Para más información, contacte directamente con nosotros.

DA Hvis DALI-produkterne styres ved hjælp af knapperne (fx. Touch-dim, Switch-dim, Push-dim, Direct-dim osv.), kan det skabe problemer med synkronisering af samme. Dette problem kan undgås, hvis man køber ekstra enheder. For yderligere oplysninger, kontakt os direkte.

NO Å styre ulike DALI-produkter ved hjelp av en trykknappbryter (f.eks. touch-dim, switch-dim, push-dim, direct-dim, osv.) vil kunne føre til problemer med synkroniseringen mellom dem. Dette problemet kan løses ved hjelp av noen tilleggsinnretninger. Ta gjerne kontakt med oss for mer informasjon om dette.

SV Styrning av olika DALI-produkter med knapp (t.ex.: Touch-dim, Switch-dim, Push-dim, Direct-dim o.s.v.) kan orsaka synkroniseringsproblem mellan dessa. Detta problem kan åtgärdas med tilläggsanordningar. För mer information kan du kontakta oss direkt.

RU Управление различными продуктами DALI с помощью кнопки (напр.: Touch-dim, Switch-dim, Push-dim, Direct-dim и пр.) может вызвать проблемы синхронизации между ними. Эту проблему можно устранить путем задействования дополнительных устройств. За получением более подробной информации просим Вас связаться с нами непосредственно.

ZH 通过按钮控制不同的 DALI 产品（例如：触摸调光、切换调光、按压调光、直接调光等）可能会导致产品的同步问题。该问题可通过使用其他额外的装置加以克服。如需了解更多信息，请直接与我们联系。

AR يمكن أن يتسبب التحكم في منتجات "دالي" المختلفة عن طريق الأزرار، (مثل الأزرار: "تتش-ديم"، "بوش-ديم"، "دايركت-ديم"، إلخ ...)، في حدوث مشاكل تتعلّق بعملية التزامن بين هذه الأزرار. وإن كان من الممكن تجنّب مثل هذه المشاكل، وذلك عن طريق تزويد بعض الأجهزة الإضافية، ندعوكم للإتصال المباشر بالشركة، وذلك للحصول على أكبر قدر من المعلومات.

IT ATTENZIONE: il tipo di dimmer trailing/leading edge che verrà utilizzato, dovrà essere provato dal cliente per verificarne il corretto funzionamento con l'apparecchio/driver iGuzzini.

EN IMPORTANT: the type of dimmer trailing/leading edge that will be used, must be tested by the customer to check that it operates correctly with the iGuzzini luminaire/ driver.

FR ATTENTION : le type de gradateur à coupure de phase avant/arrière qui sera utilisé devra être testé par le client pour s'assurer qu'il fonctionne correctement avec l'appareil/ driver iGuzzini.

DE ACHTUNG: Der zu verwendende Trailing-/Leading Edge-Dimmertyp ist vom Kunden zu testen, um den reibungslosen Betrieb mit dem Gerät/Treiber von iGuzzini zu gewährleisten.

NL OPGELET: de klant moet het gebruikte type trailing/leading edge dimmer testen om de correcte werking met het apparat/de driver van iGuzzini te controleren.

ES ATENCIÓN: el tipo de regulador trailing/leading edge utilizado debe ser aprobado por el cliente para comprobar el funcionamiento correcto con la luminaria /controlador iGuzzini.

DA GIV AGT: Lysdæmpertypen trailing/leading edge, som vil blive anvendt, skal godkendes af kunden, for at verificere dens korrekte funktion med iGuzzini apparatet/driveren.

NO ADVARSEL: typen dimmer trailing/leading edge som brukes må godkjennes av kunden for å garantere korrekt funksjon sammen med apparatet/driver fra iGuzzini.

SV OBSERVERA: kunden måste testa den typ av trailing/leading edge dimmer (bakkantsdimmer/framkantsdimmer) som kommer att användas för att säkerställa att den fungerar korrekt tillsammans med apparaten/drivenheten från iGuzzini.

RU ВНИМАНИЕ: пользователь обязан убедиться в надлежащей работе с устройством/ драйвером iGuzzini диммера по переднему или заднему фронту, который планируется использовать.

ZH 注意：用户在使用所选类型的后沿调光器或前沿调光器之前，要先检查其是否能在iGuzzini设备/驱动器上正确运行。

تنبيه: يجب أن يتوافق نوع وحدة التعتيم الخلفية/الحافة الأمامية التي سيتم استخدامها مع معيار المنتج الخاص بها، ويتم اختبارها من قبل العميل للتحقق من تشغيلها الصحيح باستخدام جهاز/مشغل iGuzzini

AR

	الصنف ART. MY08 - MY19	
	CARICO DALI / DALI LOAD CHARGE DALI (COURANT MAXI ADMISSIBLE) DALI-LAST DALI VERMOGEN CARGA DALI DALI STRØMSTYRKE BELASTNING FOR "DALI" DALI-BELASTNING МАКС. ТОК СИСТЕМЫ DALI С РЕГУЛЯЦИЕЙ ИНТЕНСИВНОСТИ СВЕТА DALI 智能调光系统允许的最大电流量	INDIRIZZI DALI DALI ADDRESSES ADRESSES DALI DALI-ADRESSEN DALI ADRESSEN DIRECCIONES DALI DALI ADRESSER ADRESSER TIL "DALI" DALI-ADRESSER ЛОГИЧЕСКИЕ АДРЕСА СИСТЕМЫ DALI DALI智能调光系统计算机指定控制参数
الصنف ART.	1	1

WARM DIMMING ONLY

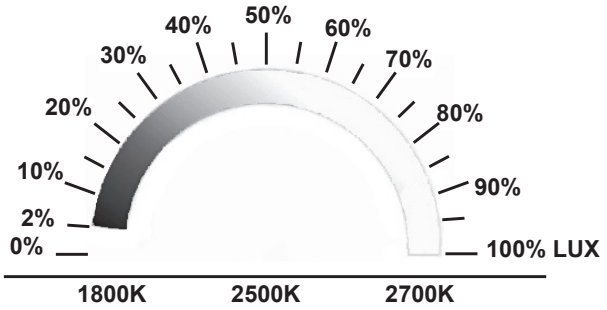

DRIVER SETTING إعداد السائق

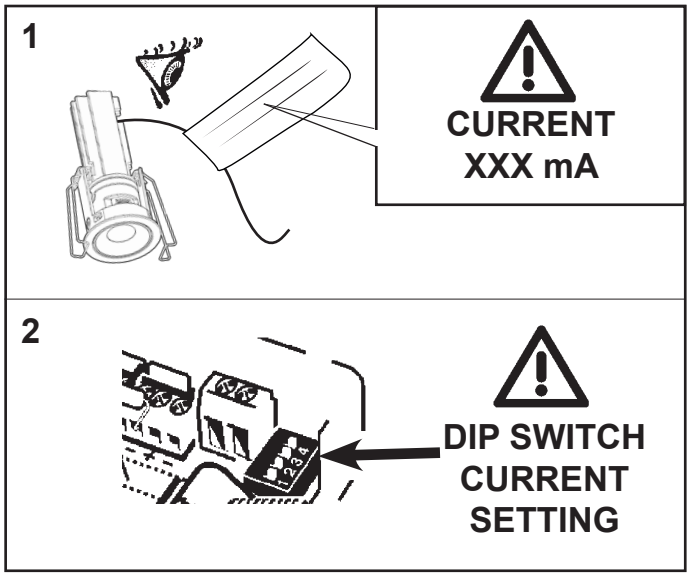

Art. P343-P344-P345-P348-P350-P351-P356-P357-P358-P359-P369 P370-Q806-Q807 الصنف

DIP SWITCH position

Art. MY18 الصنف

DIP SWITCH position	4	3	2	1
100mA	-	-	-	-
140mA	ON	-	-	-
180mA	-	ON	-	-
220mA	ON	ON	-	-
260mA	-	-	ON	-
300mA	ON	-	ON	-
340mA	-	ON	ON	-
380mA	ON	ON	ON	-
24V	ON	ON	ON	ON

Art. P343-P344-P345-P348-P350-P351-P356-P357-P358-P359-P369 P370-Q806-Q807 الصنف

DIP SWITCH position

Art. MY20 الصنف

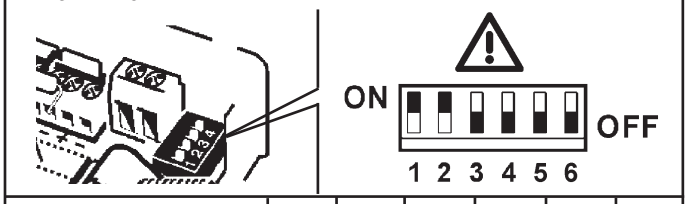

DIP SWITCH position	1	2	3	4	5	6
150mA	-	-	-	-	-	-
200mA	ON	-	-	-	-	-
250mA	-	ON	-	-	-	-
300mA	ON	ON	-	-	-	-
350mA	-	-	ON	-	-	-
400mA	ON	-	ON	-	-	-
450mA	-	ON	ON	-	-	-
500mA	ON	ON	ON	-	-	-
12V	ON	ON	ON	ON	-	-
24V	ON	ON	ON	-	ON	-
28V	ON	ON	ON	-	-	ON

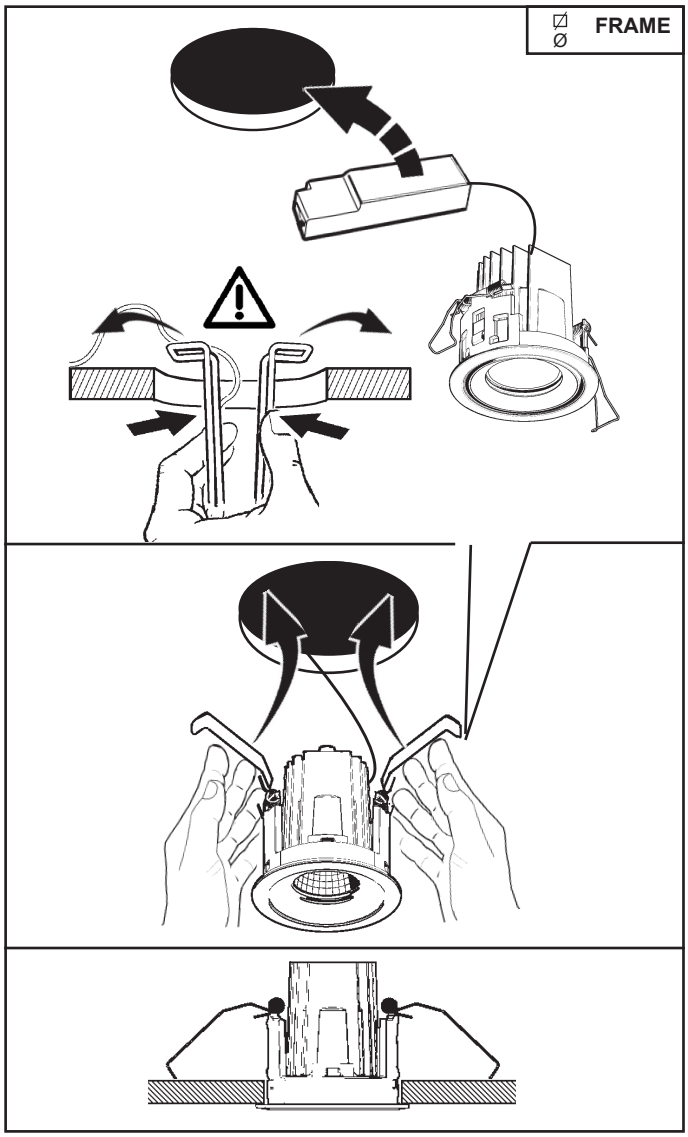

الصنف ART.	MY11	MY22	MY12	MY23	MY13	MY24	MY14	MY25	* MY15	MY26	** MY16	MY27	* MY17	MY28
P363-P364-P365 P366-P367-P368	●	/	●	/	●	/	●	/	/	/	/	/	/	/
P360	/	●	/	●	/	●	/	●	/	/	/	/	/	/
P319-P320-P321-P322 P333-P334-P335-P336	●	/	●	/	●	/	●	/	●	/	/	/	/	/
P348-P349-P350-P351 P352-P387-P388-P389 P390-P353	/	●	/	●	/	●	/	●	/	●	/	/	/	/
P323-P324-P325-P326 P327-P328	●	/	●	/	●	/	●	/	/	/	●	/	/	/
P354-P355-P360 P356-P357-P361 P358-P359-P362	/	●	/	●	/	●	/	●	/	/	/	●	/	/
P315-P316-P317-P318	●	/	●	/	●	/	●	/	/	/	/	/	●	/
P341-P342-P346-Q806 P344-P345-P347-Q807 Q808	/	●	/	●	/	●	/	●	/	/	/	/	/	●
Q809-Q810-Q811	/	●	/	/	/	/	/	●	/	●	/	/	/	/
Q815-Q816	/	●	/	/	/	●	/	●	/	/	/	/	/	/
R663 - R664	●	/	●	/	●	/	/	/	/	/	/	/	●	/
R665 - R666	●	/	●	/	●	/	/	/	/	/	/	/	/	/
R669 - R670 - R671	/	●	/	●	/	●	/	/	/	/	/	/	/	●
R672 - R673	●	/	●	/	●	/	/	/	/	/	/	/	/	/
R691 - R692 - R693	●	/	●	/	●	/	/	/	/	/	●	/	/	/
R694 - R695 - R696	/	●	/	●	/	●	/	/	/	/	/	●	/	/
R674	/	●	/	/	/	/	/	/	/	/	/	/	/	/
R697 - R698 - R699	●	/	●	/	●	/	/	/	/	/	/	/	/	/

\+ MY15 MY16 MY17
MY26 MY27 MY28

*

FINITURA BIANCA (.701)
WHITE FINISH (.701)
FINITION BLANCHE (.701)
FINISH WEISS (.701)
WITTE AFWERKING (.701)
ACABADO BLANCO (.701)
HVID FINISH (.701)
HVIT FINISH (.701)
VIT FINISH (.701)
ОТДЕЛКА БЕЛЫЙ ЦВЕТ (.701)
白色饰面 (.701)

**

FINITURE :
BIANCA (.701)
BIANCO-CROMO (.7E4)
BIANCO-CROMO BRUNITO (.7E7)
BIANCO-ORO (.741)
BIANCO-ORO SATINATO (.7E9)

FINISHES:
WHITE (.701)
WHITE-CHROME (.7E4)
WHITE-BURNISHED CHROME (.7E7)
WHITE-GOLD (.741)
WHITE-SATIN GOLD (.7E9)

FINITIONS :
BLANC (.701)
BLANC-CHROME(.7E4)
BLANC-CHROME BRUNI (.7E7)
BLANC-OR(.741)
BLANC-OR SATINÉ(.7E9)

FINISHS:
WEISS (.701)
WEISS-CHROM (.7E4)
WEISS-CHROM BRÜNIERT (.7E7)
WEISS-GOLD (.741)
WEISS-GOLD SATINIERT (.7E9)

AFWERKINGEN:
WIT (.701)
WIT-CHROOM (.7E4)
WIT-GEBRUINEERD CHROOM (.7E7)
WIT-GOUD (.741)
WIT-GOUD ZIJDEGLANS (.7E9)

ACABADOS:
BLANCO (.701)
BLANCO-CROMO (.7E4)
BLANCO-CROMO BRUÑIDO (.7E7)
BLANCO-ORO (.741)
BLANCO-ORO SATINADO (.7E9)

FINISH:
HVID (.701)
HVID-KROM(.7E4)
HVID-POLERET KROM (.7E7)
HVID-GULD(.741)
HVID-SATINGULD (.7E9)

FINISH:
HVIT (.701)
HVIT-KROM (.7E4)
HVIT-BRUNERT KROM (.7E7)
HVIT-GULL (.741)
HVIT-SATINERT GULL(.7E9)

ACABADOS:
BLANCO (.701)
BLANCO-CROMO (.7E4)
BLANCO-CROMO BRUÑIDO (.7E7)
BLANCO-ORO (.741)
BLANCO-ORO SATINADO (.7E9)

FINISH:
HVID (.701)
HVID-KROM(.7E4)
HVID-POLERET KROM (.7E7)
HVID-GULD(.741)
HVID-SATINGULD (.7E9)

FINISH:
HVIT (.701)
HVIT-KROM (.7E4)
HVIT-BRUNERT KROM (.7E7)
HVIT-GULL (.741)
HVIT-SATINERT GULL(.7E9)

FINISH:
VIT (.701)
VIT-KROM (.7E4)
VIT-BRUNAKTIG KROM (.7E7)
VIT-GULD (.741)
VIT-MATT GULD (.7E9)

ВИДЫ ОТДЕЛКИ :
БЕЛЫЙ ЦВЕТ (.701)
БЕЛЫЙ ЦВЕТ-ХРОМ (.7E4)
БЕЛЫЙ ЦВЕТ-ХРОМ ПОЛИРОВАННЫЙ (.7E7)
БЕЛЫЙ ЦВЕТ-ЗОЛОТО (.741)
БЕЛЫЙ ЦВЕТ-ЗОЛОТО САТИНИРОВАННОЕ (.7E9)

饰面 :
白色 (.701)
白铬 (.7E4)
抛光白铬 (.7E7)
白金 (.741)
磨砂白金 (.7E9)

IT N.B.: Per la sostituzione del LED contattare l'azienda iGuzzini.
EN N.B.: For information on LED replacement please contact iGuzzini.
FR N.B.: Pour procéder au remplacement de la LED, adressez-vous à la société iGuzzini.
DE N.B.: Bezüglich des Austausches der LED kontaktieren Sie bitte die Firma iGuzzini.
NL N.B.: Voor het vervangen van de LED neemt u contact op met het bedrijf iGuzzini.
ES NOTA: Para sustituir el LED llame a la empresa iGuzzini.
DA N.B.: For udskiftning af lysdioden, skal man kontakte iGuzzini.
NO N.B.: For informasjon om skifte av LED, vennligst ta kontakt med iGuzzini.
SV OBS! För byte av lysdioden, kontakta företaget iGuzzini.
RU ПРИМЕЧАНИЕ: Для замены СИДов обращайтесь в компанию iGuzzini.
ZH 注意：如需LED更换的信息，请联系iGuzzini
AR تنبيه: لاستبدال الضوء LED اتصل بشركة iGuzzini

IT In caso di rottura del vetro il prodotto non può essere utilizzato, contattare il costruttore per la sua sostituzione.
EN Should the glass break, the product cannot be used. Contact the manufacturer about its replacement.
FR En cas de cassure du verre, ne pas utiliser le produit et contacter aussitôt le fabricant pour son remplacement.
DE Im Falle einer Beschädigung des Glases darf das Produkt nicht verwendet werden. Setzen Sie sich bitte mit dem Hersteller in Verbindung, der für den Ersatz sorgen wird.
NL In geval het glas gebroken is kan het product niet worden gebruikt. Neem contact op met de fabrikant voor de vervanging van het glas.
ES En caso de ruptura del cristal no utilizar el producto y contactar el fabricante para la sustitución.
DA Hvis produktets glas ødelægges, kan det ikke anvendes. Kontakt forhandleren med henblik på udskiftning.
NO I tilfelle glasset går i stykker kan produktet ikke tas i bruk, kontakt produsenten for utskifting av det.
SV Om glaset går sönder kan inte produkten användas. Kontakta tillverkaren för att byta ut glaset.
RU В случае разбивания стекла не используйте прибор, обратитесь к его производителю для замены.
ZH 一旦玻璃破碎后产品将不能再使用，须联系生产商予以更换。
AR لا يمكن استعمال المنتج في حالة كسر الزجاج، وبالتالي يجب الاتصال بالصانع لاستبداله.

INSTALLAZIONE DEGLI ACCESSORI
INSTALLING THE ACCESSORIES
INSTALLATION DES ACCESSOIRES
INSTALLATION DER ZUBEHÖRTEILE
HET INSTALLEREN VAN DE ACCESSOIRES
INSTALACION DE ACCESORIOS
INSTALLATION AF TILBEHØR
INSTALLERING AV TILBEHØRET
INSTALLATION AV TILLBEHÖR
МОНТАЖ ВСПОМОГАТЕЛЬНЫХ КОМПЛЕКТУЮЩИХ - 附件的安装 تركيب الملحقات

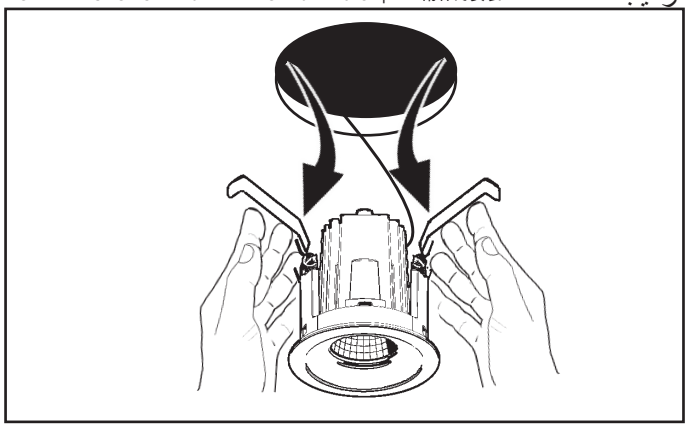

FIXED VERSION
نسخة ثابتة

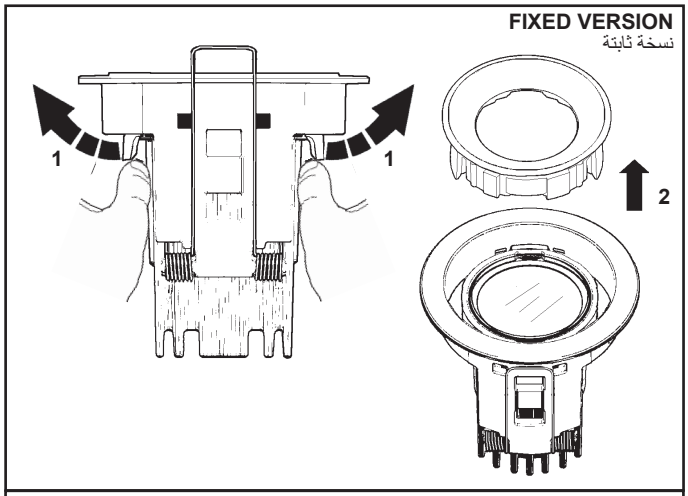

ADJUSTABLE VERSION
نسخة قابلة للتعديل

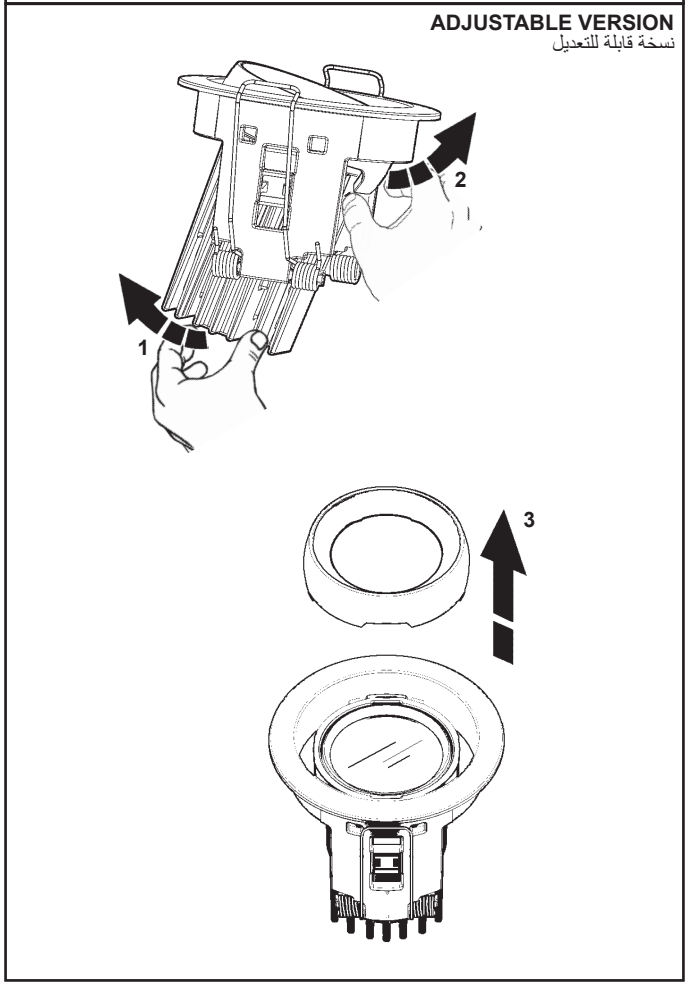

ADJUSTABLE VERSION SUPERCONFORT
نسخة قابلة للتعديل سوبركونفورت

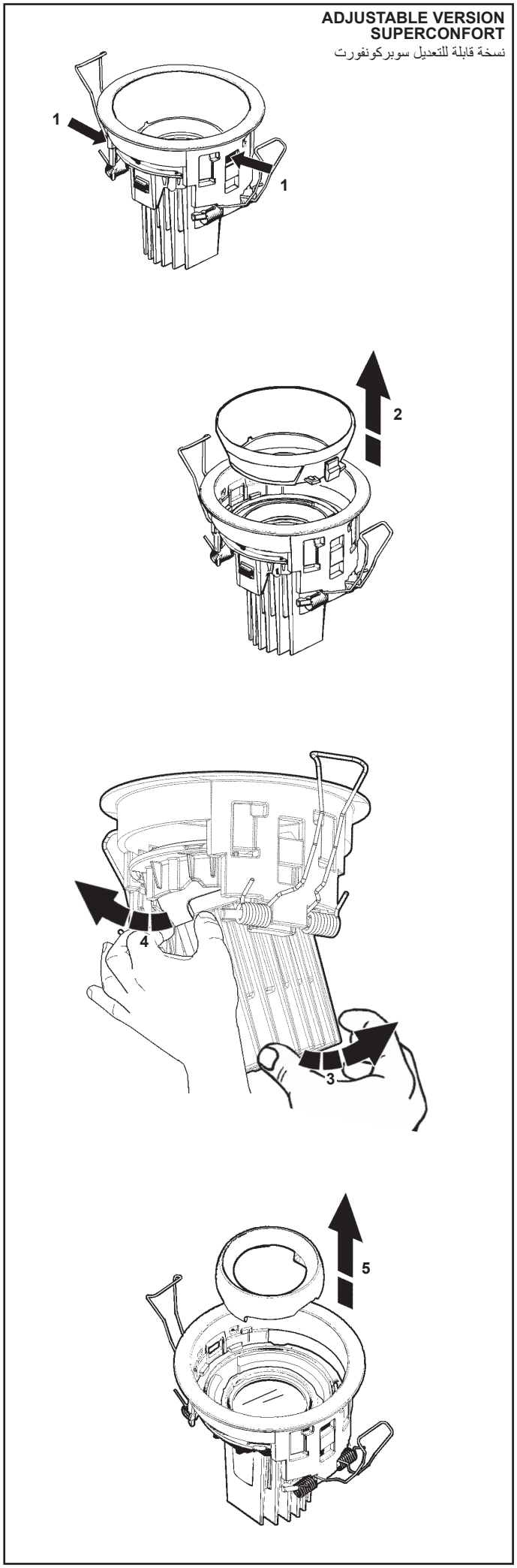

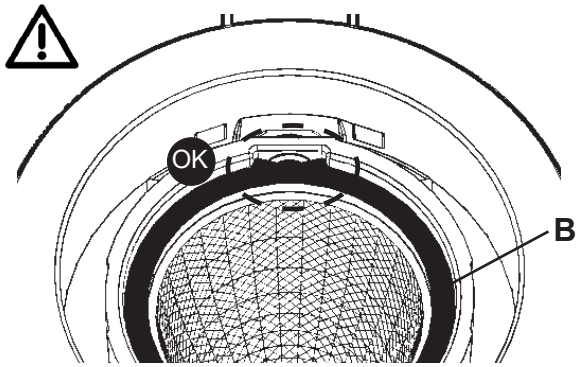

IT Assicurarsi che la guarnizione "B" sia posizionata come in figura.
EN Make sure that the seal "B" is positioned as shown in the figure.
FR Contrôlez que le joint "B" est bien monté comme illustré par la figure.
DE Achten Sie darauf, daß die Dichtung "B" so wie in der Abbildung veranschaulicht aufgelegt wird.
NL Let erop dat de afdichtung "B" geplaatst wordt zoals in de afbeelding.
ES Comprobar que la junta "B" resulte en la posición indicada en figura.
DA Kontroller, at pakningen "B" sidder, som vist i figuren.
NO Se til at forseglingen "B" er posisjonert slik som vist på figuren.
SV Försäkra dig om att packningen "B" sitter korrekt som i figuren.
RU Проверьте, чтобы уплотнение «B» была установлено, как показано на схеме.
ZH 确认封条“B”如图所示放置。
AR تأكد من أن الطوق المشار إليه بالحرف "G" موضوع كما هو فى لشكل

+ art. MY11 - MY22

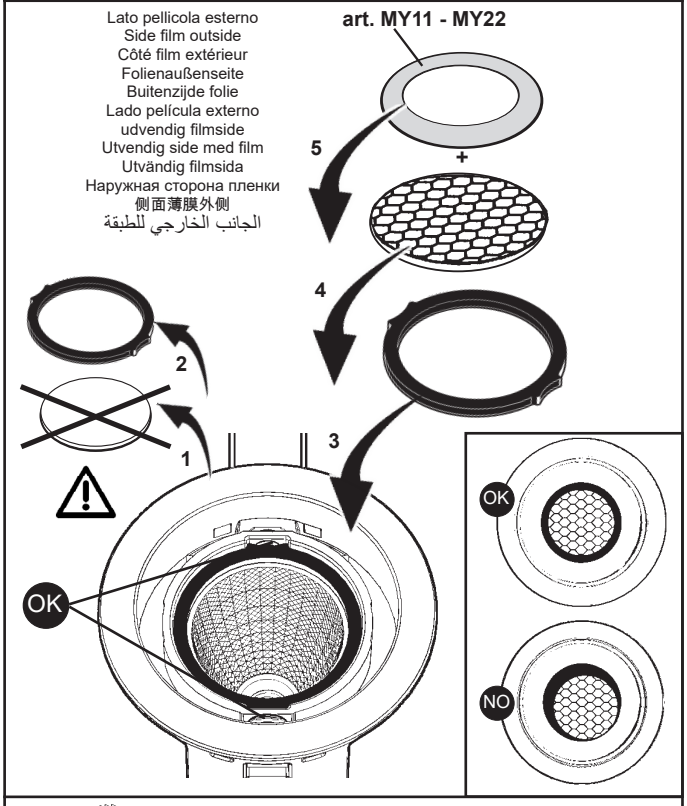

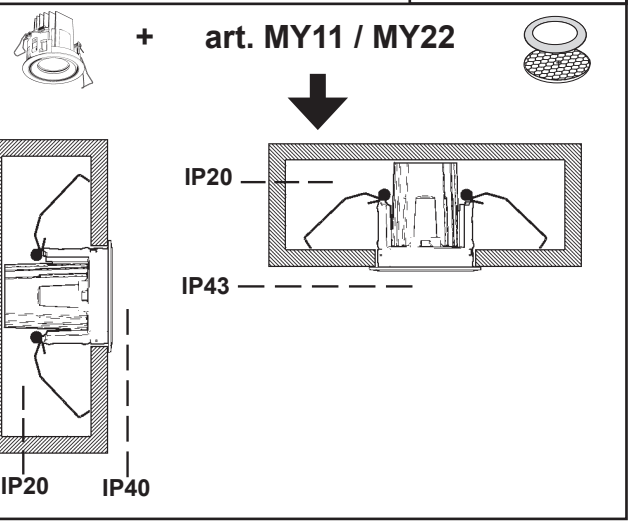

+ art. MY12 - MY13 - MY23 - MY24

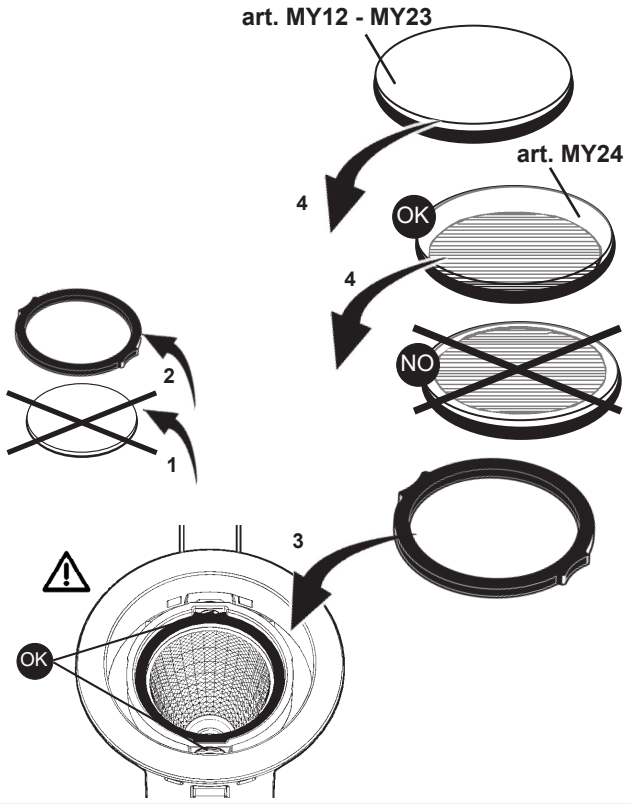

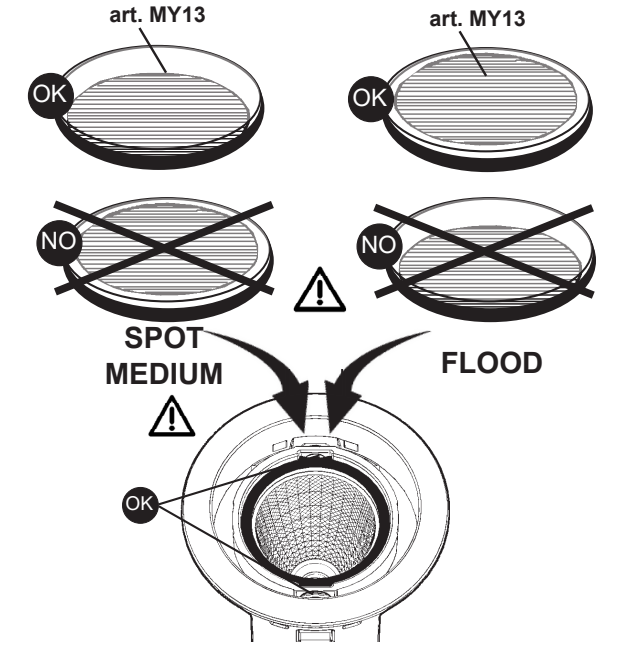

+ art. MY14 - MY25

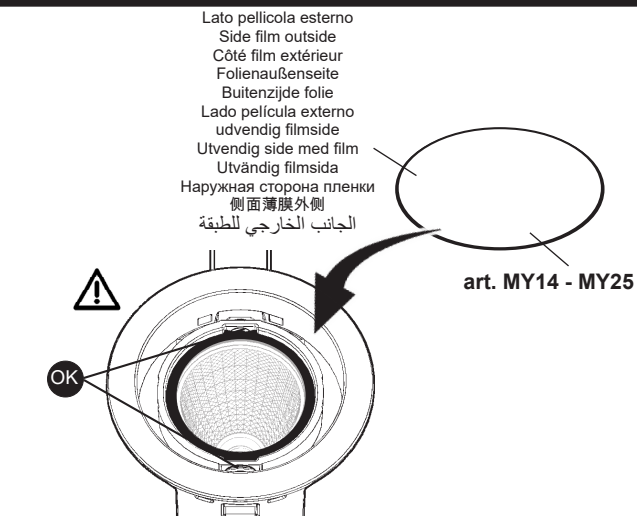

+ art. MY15 - MY26

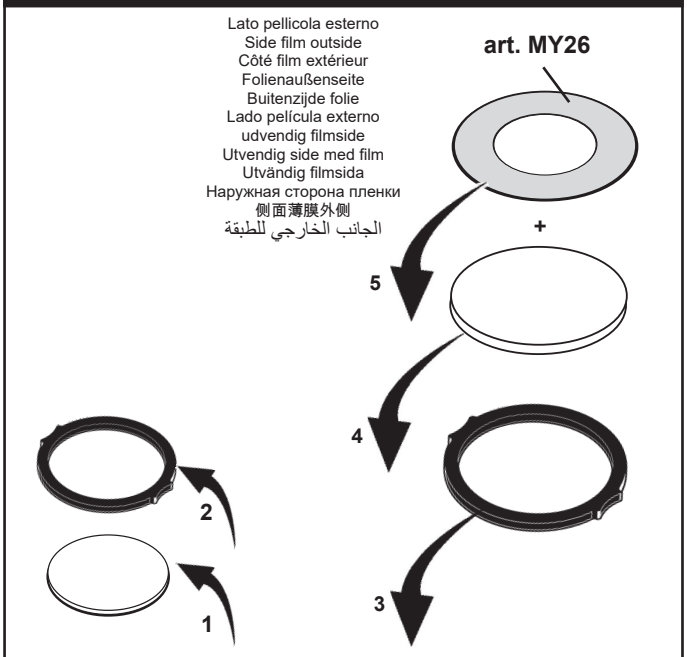

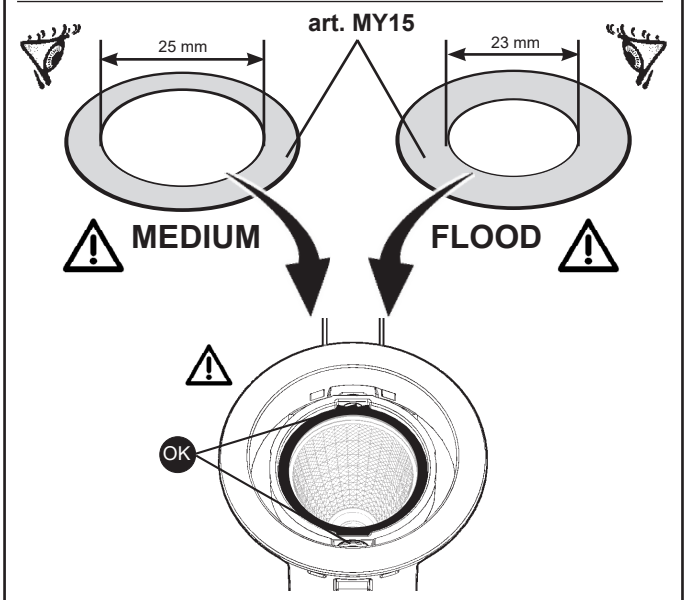

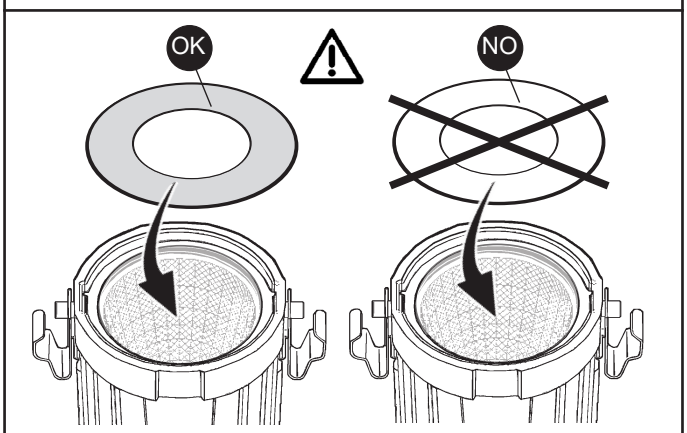

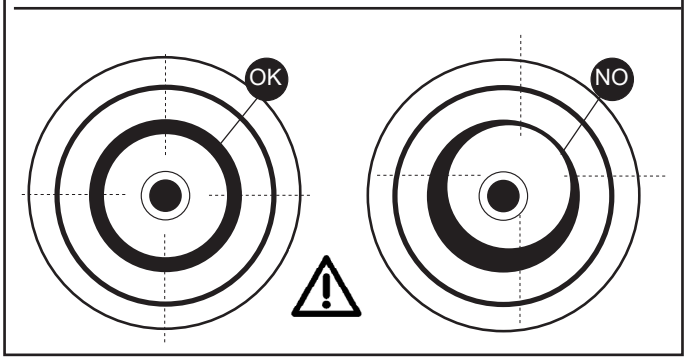

+ art. MY16 - MY27

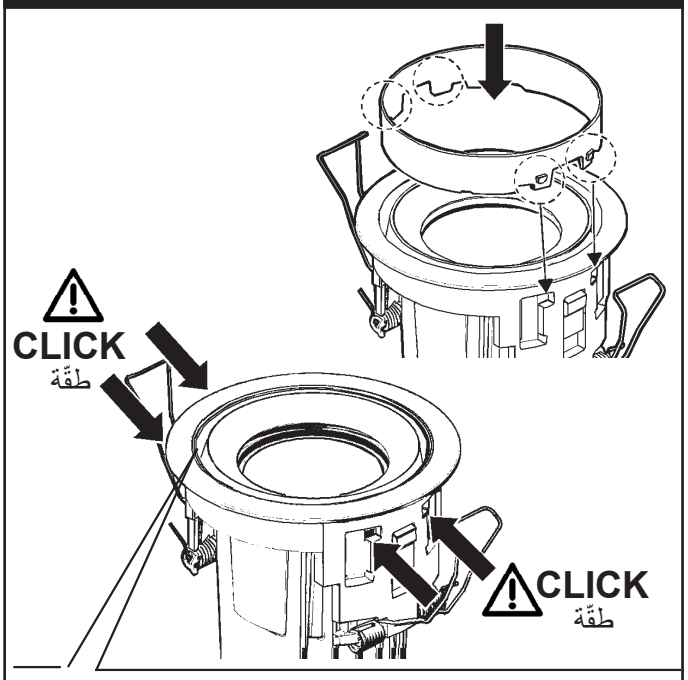

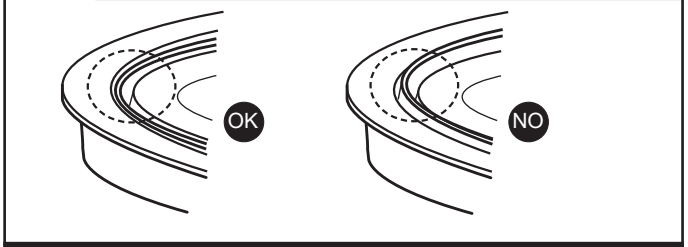

+ art. MY17 - MY28

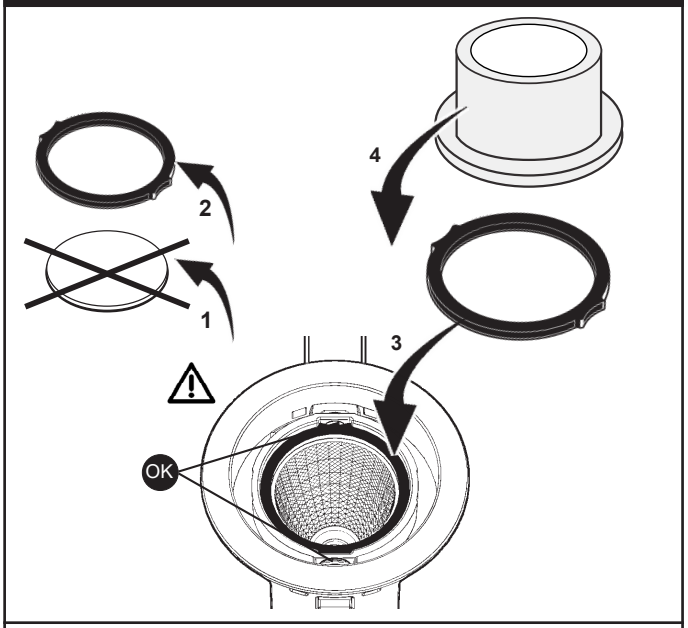

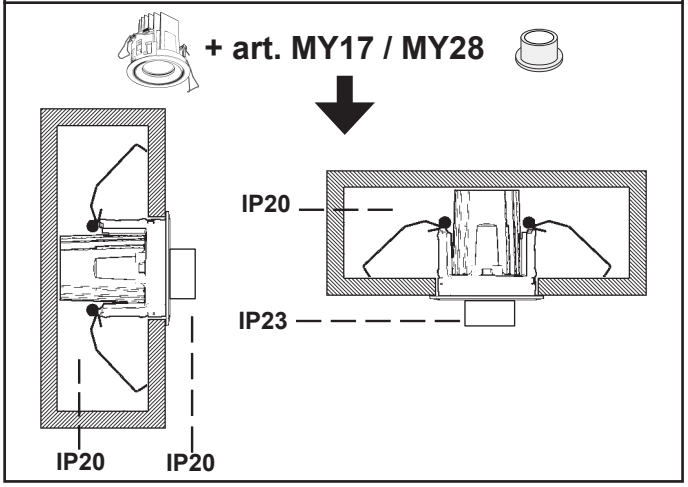

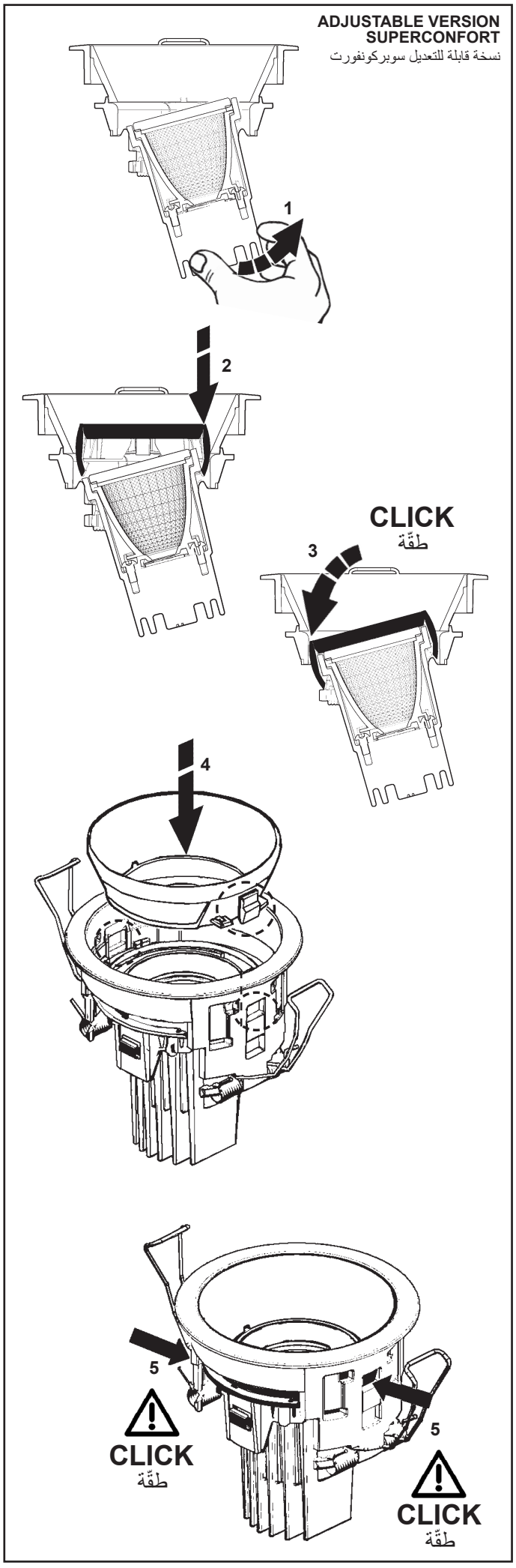

IT TTENZIONE: per l'utilizzo del kit emergenza art. MY21 – MY36 e le compatibilità con i prodotti, fare riferimento al foglio istruzioni del kit emergenza.

EN WARNING: see the emergency kit instruction sheet for how to use the art. MY21 – MY36 emergency kit and its product compatibility.

FR ATENTION : pour l'utilisation du kit de secours réf. MY21 – MY36 et les compatibilités avec les produits, veuillez consulter Interior Luminaire of the yearInterior Luminaire of the yearla notice du kit.

DE ACHTUNG: für die Verwendung des Notfall-Sets Art.nr. MY21 – MY36 und seine Vereinbarkeit mit den verschiedenen Produkten das Anleitungsblatt des Notfall-Sets einsehen.

NL OPGELET: raadpleeg het instructieblad van de kit noodverlichting voor het gebruik van de kit noodverlichting art. MY21 – MY36 en de compatibiliteit met de producten

ES ATENCIÓN: para más información sobre el uso del kit de emergencia art. MY21 – MY36 y la compatibilidad con los productos, consultar la hoja de instrucciones del kit de emergencia.

DA BEMÆRK: for anvendelse af nødsættet art. MY21 – MY36 og kompatibilitet med produkterne henvises til instruktionsbogen for nødsættet.

NO ADVARSEL: for bruk av nødsettet MY21 – MY38 og kompatibilitet med produktene, se instruksjonsarket til nødsettet.

SV OBSERVERA: för information om användning av nödlägeskitet med artikelnr. MY21 – MY36 och dess kompatibilitet med produkterna hänvisar vi till nödlägeskitets bruksanvisning.

RU ВНИМАНИЕ: Информацию по использованию аварийных комплектов арт. № MY21 – MY36 и совместимости продуктов смотрите в инструкциях к аварийным комплектам.

ZH 注意：有关应急套件MY21 – MY36的使用和与其他产品的兼容性，请参考应急套件的说明书。

AR انتبه: لاستخدام طقم الطوارئ نوع MY21-MY36 والمطابقة مع المنتجات، يجب الالتزام بورقة تعليمات طاقم الطوارئ.

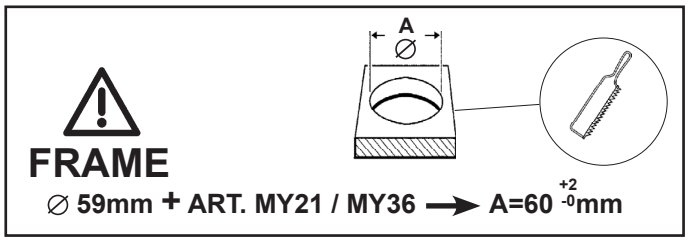

Headquarters iGuzzini illuminazione spa
via Mariano Guzzini, 37 - 62019 Recanati Italy

1.154.933.05 IS09948/06 iGuzzini ART.	Tensione led Led voltage Tension led Led spannung Led spanning Tensión led led spænding Spenning led Led spänning Led Напряжение 引领电压 **(Vf)**	Corrente Alimentazione Power Supply current Courant Alimentation Einspeisung Strom Stroomverzorging Stroom Corriente Alimentacion Strømforsyning strøm Strømforsyning spenning Elförsörjning ström ЭЛЕКТРОПИТАНИЕ.ток 电源电流 **(A)**	Uout massima del driver remoto Max remote driver Uout Uout maximum du driver déporté Max Uout Remote Driver Maximale Uout van remote driver Uout máxima del controlador remoto Maksimalt Uout for fjern driver Maks Uout ekstern driver Max Uout fjärrstyrd drivenhet Максимальное значение Uвых. дистанционного драйвера 远程驱动器的最大输出电压 **(V)**
P315-P316-P317-P318-P319-P320-P321-P322-P323-P324-P325-P326-P327-P328-P363-P364 P365-P366-P367-P368-P329-P330-P331-P332-P333-P334-P335-P336-P337-P338-P339-P340 P378-P379-P380-P381-P382-P383-R663-R664-R665-R666-R691-R692-R693-R697-R698-R699	33,9	0,2	120
P341-P342-P343-P344-P345-P348-P349-P350-R669-R670-R694-P351-P354-P355-P356-P357 P358-P359-P369-P370-P384-R695-P385-P372-P373-P374-P375-P387-P388-P389-P390-P391 R696-P392-P393-P394-P395-P396-P397-P398-Q806-Q807-Q809-R703-Q810-Q812-Q813 Q815-Q816-Q817-Q818-R671-R672-R673-R674	35,8	0,3	120
P346-P347-P352-P353-P360-P361-P362-P371-P376-P377-P386-Q808-Q811-Q814	36,5 Vdc 2700°K 27,3 Vdc 1800°K	0,3 0,006	120

IT Il modulo LED garantisce una distanza di sicurezza per una Uout max (vedi tabella)
EN The LED module guarantees a safety distance for a max Uout (see table)
FR Le module LED garantit une distance de sécurité pour une Uout max (voir tableau)
DE Das LED-Modul garantiert einen Sicherheitsabstand für einen max. Uout von (s. Tabelle)
NL De ledmodule waarborgt een veilige afstand voor max. Uout (zie tabel)
ES El módulo LED asegura una distancia de seguridad para una Uout máx. (ver la tabla)
DA Lysdiodemodulet garanterer en sikkerhedsafstand for en max Uout (se tabel)
NO LED-moduelen garanterer en sikkerhetsavtand for en maks. Uout (se tabell)
SV LED-modulen säkerställer ett säkert avstånd för ett maximalt Uout-värde på (se tabellen)
RU Светодиодный модуль обеспечивает безопасное расстояние для максимального значения Uвых (см. табл.)
ZH LED模块可保证最大输出电压的安全距离（见表格）

1.154.933.05 IS09948/06 iGuzzini ART.	Tensione led Led voltage Tension led Led spannung Led spanning Tensión led led spænding Spenning led Led spänning Led Напряжение 引领电压 **(Vf)**	Corrente Alimentazione Power Supply current Courant Alimentation Einspeisung Strom Stroomverzorging Stroom Corriente Alimentacion Strømforsyning strøm Strømforsyning spenning Elförsörjning ström ЭЛЕКТРОПИТАНИЕ.ток 电源电流 **(A)**	Uout massima del driver remoto Max remote driver Uout Uout maximum du driver déporté Max Uout Remote Driver Maximale Uout van remote driver Uout máxima del controlador remoto Maksimalt Uout for fjern driver Maks Uout ekstern driver Max Uout fjärrstyrd drivenhet Максимальное значение Uвых. дистанционного драйвера 远程驱动器的最大输出电压 **(V)**
P315-P316-P317-P318-P319-P320-P321-P322-P323-P324-P325-P326-P327-P328-P363-P364 P365-P366-P367-P368-P329-P330-P331-P332-P333-P334-P335-P336-P337-P338-P339-P340 P378-P379-P380-P381-P382-P383-R663-R664-R665-R666-R691-R692-R693-R697-R698-R699	33,9	0,2	120
P341-P342-P343-P344-P345-P348-P349-P350-R669-R670-R694-P351-P354-P355-P356-P357 P358-P359-P369-P370-P384-R695-P385-P372-P373-P374-P375-P387-P388-P389-P390-P391 R696-P392-P393-P394-P395-P396-P397-P398-Q806-Q807-Q809-R703-Q810-Q812-Q813 Q815-Q816-Q817-Q818-R671-R672-R673-R674	35,8	0,3	120
P346-P347-P352-P353-P360-P361-P362-P371-P376-P377-P386-Q808-Q811-Q814	36,5 Vdc 2700°K 27,3 Vdc 1800°K	0,3 0,006	120

IT Il modulo LED garantisce una distanza di sicurezza per una Uout max (vedi tabella)
EN The LED module guarantees a safety distance for a max Uout (see table)
FR Le module LED garantit une distance de sécurité pour une Uout max (voir tableau)
DE Das LED-Modul garantiert einen Sicherheitsabstand für einen max. Uout von (s. Tabelle)
NL De ledmodule waarborgt een veilige afstand voor max. Uout (zie tabel)
ES El módulo LED asegura una distancia de seguridad para una Uout máx. (ver la tabla)
DA Lysdiodemodulet garanterer en sikkerhedsafstand for en max Uout (se tabel)
NO LED-moduelen garanterer en sikkerhetsavtand for en maks. Uout (se tabell)
SV LED-modulen säkerställer ett säkert avstånd för ett maximalt Uout-värde på (se tabellen)
RU Светодиодный модуль обеспечивает безопасное расстояние для максимального значения Uвых (см. табл.)
ZH LED模块可保证最大输出电压的安全距离（见表格）

1.154.933.05 IS09948/06 iGuzzini ART.	Tensione led Led voltage Tension led Led spannung Led spanning Tensión led led spænding Spenning led Led spänning Led Напряжение 引领电压 **(Vf)**	Corrente Alimentazione Power Supply current Courant Alimentation Einspeisung Strom Stroomverzorging Stroom Corriente Alimentacion Strømforsyning strøm Strømforsyning spenning Elförsörjning ström ЭЛЕКТРОПИТАНИЕ.ток 电源电流 **(A)**	Uout massima del driver remoto Max remote driver Uout Uout maximum du driver déporté Max Uout Remote Driver Maximale Uout van remote driver Uout máxima del controlador remoto Maksimalt Uout for fjern driver Maks Uout ekstern driver Max Uout fjärrstyrd drivenhet Максимальное значение Uвых. дистанционного драйвера 远程驱动器的最大输出电压 **(V)**
P315-P316-P317-P318-P319-P320-P321-P322-P323-P324-P325-P326-P327-P328-P363-P364 P365-P366-P367-P368-P329-P330-P331-P332-P333-P334-P335-P336-P337-P338-P339-P340 P378-P379-P380-P381-P382-P383-R663-R664-R665-R666-R691-R692-R693-R697-R698-R699	33,9	0,2	120
P341-P342-P343-P344-P345-P348-P349-P350-R669-R670-R694-P351-P354-P355-P356-P357 P358-P359-P369-P370-P384-R695-P385-P372-P373-P374-P375-P387-P388-P389-P390-P391 R696-P392-P393-P394-P395-P396-P397-P398-Q806-Q807-Q809-R703-Q810-Q812-Q813 Q815-Q816-Q817-Q818-R671-R672-R673-R674	35,8	0,3	120
P346-P347-P352-P353-P360-P361-P362-P371-P376-P377-P386-Q808-Q811-Q814	36,5 Vdc 2700°K 27,3 Vdc 1800°K	0,3 0,006	120

IT Il modulo LED garantisce una distanza di sicurezza per una Uout max (vedi tabella)
EN The LED module guarantees a safety distance for a max Uout (see table)
FR Le module LED garantit une distance de sécurité pour une Uout max (voir tableau)
DE Das LED-Modul garantiert einen Sicherheitsabstand für einen max. Uout von (s. Tabelle)
NL De ledmodule waarborgt een veilige afstand voor max. Uout (zie tabel)
ES El módulo LED asegura una distancia de seguridad para una Uout máx. (ver la tabla)
DA Lysdiodemodulet garanterer en sikkerhedsafstand for en max Uout (se tabel)
NO LED-moduelen garanterer en sikkerhetsavtand for en maks. Uout (se tabell)
SV LED-modulen säkerställer ett säkert avstånd för ett maximalt Uout-värde på (se tabellen)
RU Светодиодный модуль обеспечивает безопасное расстояние для максимального значения Uвых (см. табл.)
ZH LED模块可保证最大输出电压的安全距离（见表格）

iGuzzini

1.154.086.01
IS10134/05

ART.
P315 - P316 - P317 - P318 - P319 - P320
P321 - P322 - P341 - P342 - P344 - P345
P348 - P349 - P350 - P351 - P352 - P353
P399 - P400 - P405 - P406 - P329 - P330
P331 - P332 - P333 - P334 - P335 - P336
P337 - P338 - P339 - P352 - P353
P340 - P346 - P347 - P372 - P373 - P374
P375 - P376 - P377 - P387 - P388 - P389
P390 - P393 - P394 - P395 - P396 - P403
P404 - P409 - P410 - Q806 - Q807 - Q808
Q809 - Q810 - Q811 - Q812 - Q813 - Q814
Q815-Q816 - Q817 - Q818 - R663 - R664
R669 - R670 - R671

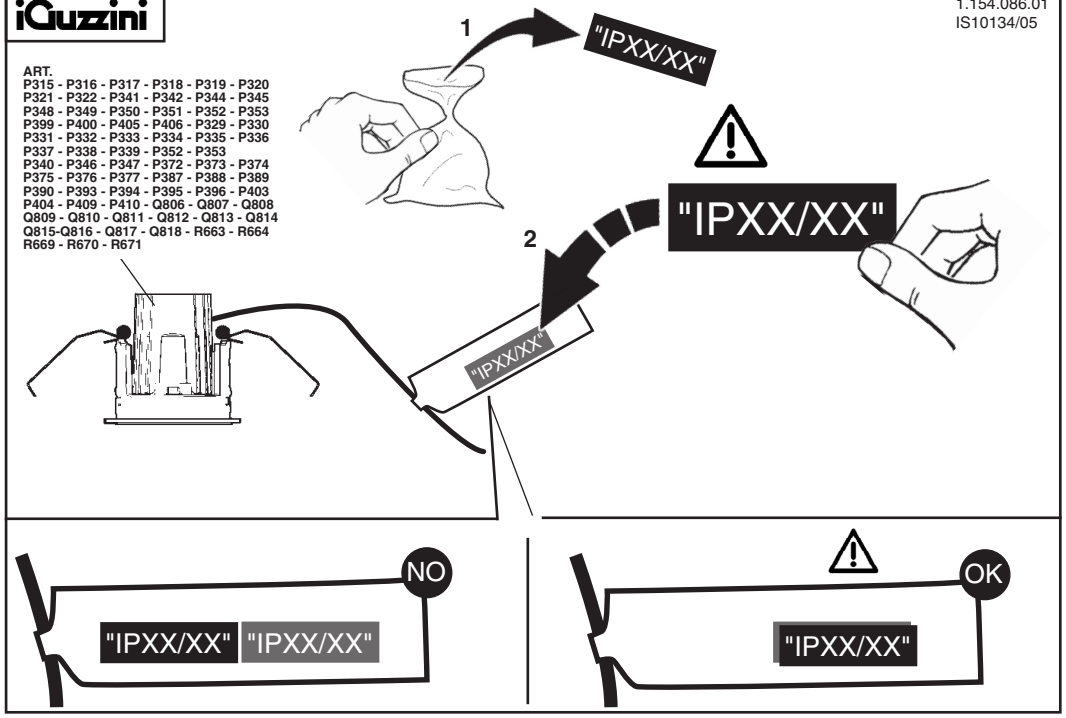

iGuzzini

1.154.086.01
IS10134/05

ART.
P315 - P316 - P317 - P318 - P319 - P320
P321 - P322 - P341 - P342 - P344 - P345
P348 - P349 - P350 - P351 - P352 - P353
P399 - P400 - P405 - P406 - P329 - P330
P331 - P332 - P333 - P334 - P335 - P336
P337 - P338 - P339 - P352 - P353
P340 - P346 - P347 - P372 - P373 - P374
P375 - P376 - P377 - P387 - P388 - P389
P390 - P393 - P394 - P395 - P396 - P403
P404 - P409 - P410 - Q806 - Q807 - Q808
Q809 - Q810 - Q811 - Q812 - Q813 - Q814
Q815-Q816 - Q817 - Q818 - R663 - R664
R669 - R670 - R671

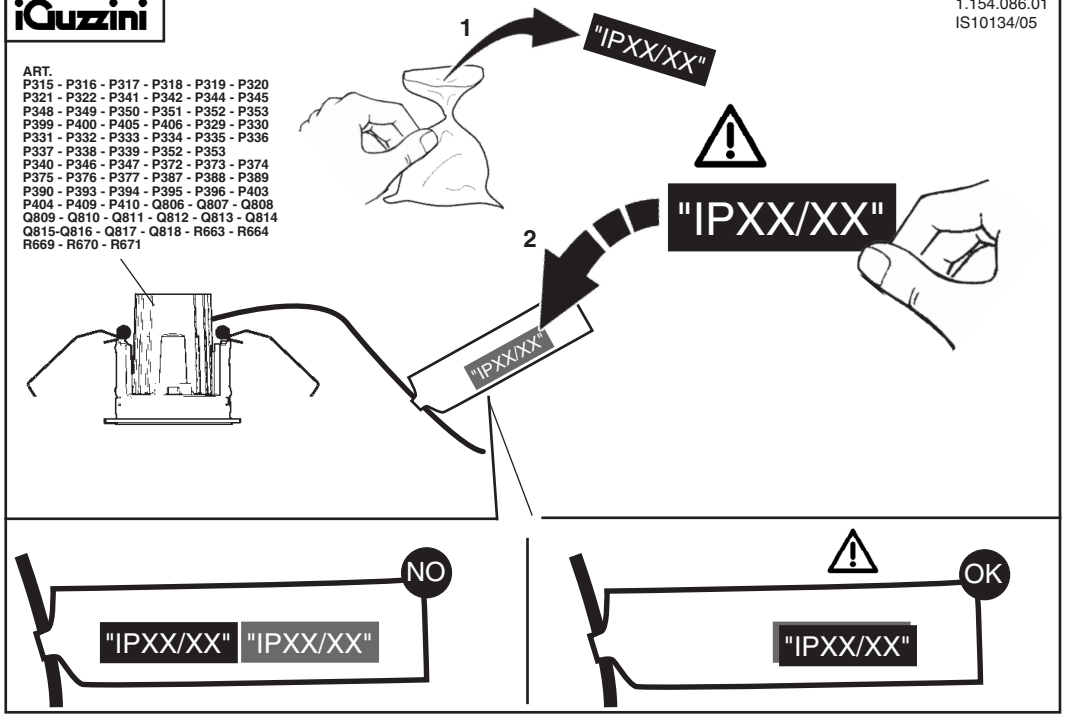

iGuzzini

1.154.086.01
IS10134/05

ART.
P315 - P316 - P317 - P318 - P319 - P320
P321 - P322 - P341 - P342 - P344 - P345
P348 - P349 - P350 - P351 - P352 - P353
P399 - P400 - P405 - P406 - P329 - P330
P331 - P332 - P333 - P334 - P335 - P336
P337 - P338 - P339 - P352 - P353
P340 - P346 - P347 - P372 - P373 - P374
P375 - P376 - P377 - P387 - P388 - P389
P390 - P393 - P394 - P395 - P396 - P403
P404 - P409 - P410 - Q806 - Q807 - Q808
Q809 - Q810 - Q811 - Q812 - Q813 - Q814
Q815-Q816 - Q817 - Q818 - R663 - R664
R669 - R670 - R671

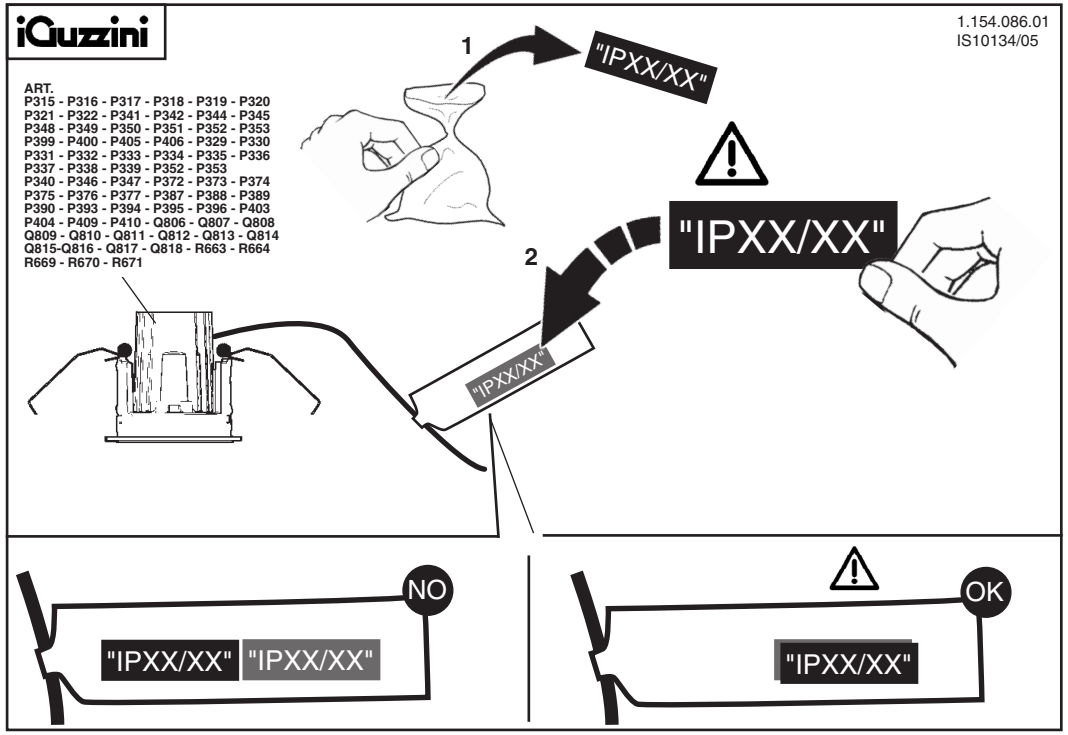

iGuzzini

1.154.086.01
IS10134/05

ART.
P315 - P316 - P317 - P318 - P319 - P320
P321 - P322 - P341 - P342 - P344 - P345
P348 - P349 - P350 - P351 - P352 - P353
P399 - P400 - P405 - P406 - P329 - P330
P331 - P332 - P333 - P334 - P335 - P336
P337 - P338 - P339 - P352 - P353
P340 - P346 - P347 - P372 - P373 - P374
P375 - P376 - P377 - P387 - P388 - P389
P390 - P393 - P394 - P395 - P396 - P403
P404 - P409 - P410 - Q806 - Q807 - Q808
Q809 - Q810 - Q811 - Q812 - Q813 - Q814
Q815-Q816 - Q817 - Q818 - R663 - R664
R669 - R670 - R671

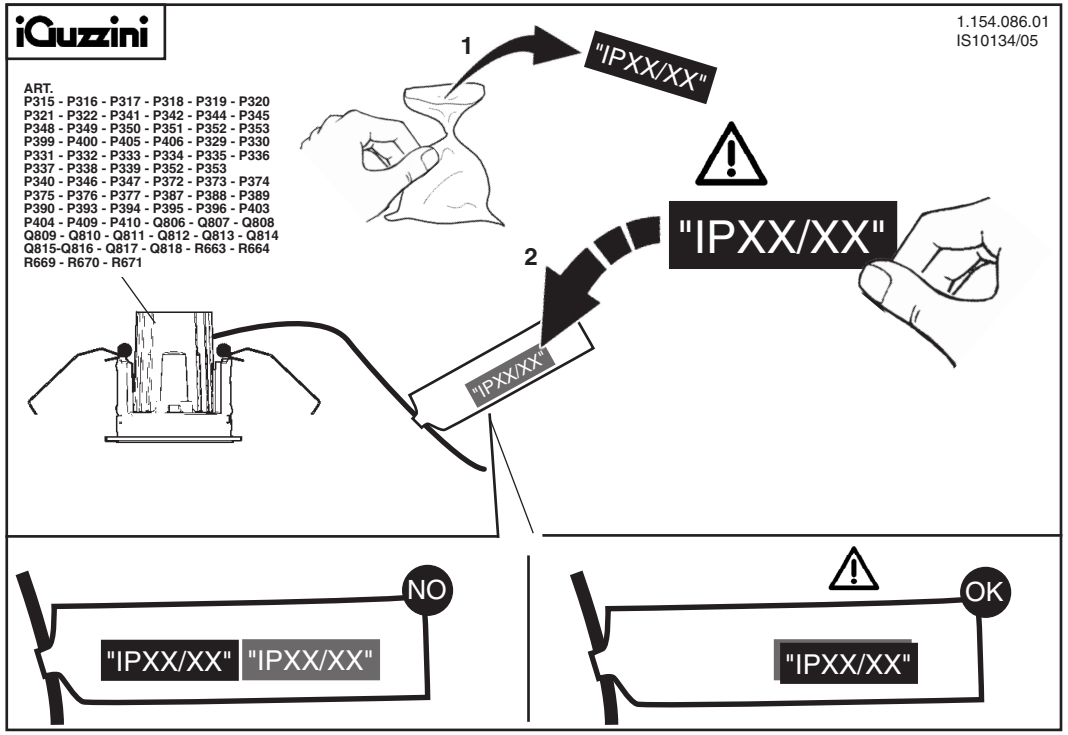

2.509.665.00
IS19122/00

iGuzzini

ART.	الجهد الكهربائي Tensione led Led voltage Tensión led **(Vf)**	التيار الكهربائي لمزوّد الطاقة Corrente Alimentazione Power Supply current Corriente Alimentacion **(A)**	أقصى مخرج لوحدة المُشغِّل البعيد Uout massima del driver remoto Max remote driver Uout Uout máxima del controlador remoto **(V)**
P315-P316-P317-P318-P319-P320-P321-P322-P323-P324-P325-P326-P327-P328-P363-P364 P365-P366-P367-P368-P329-P330-P331-P332-P333-P334-P335-P336-P337-P338-P339-P340 P378-P379-P380-P381-P382-P383-R663-R664-R665-R666-R691-R692-R693-R697-R698-R699	33,9	0,2	120
P341-P342-P343-P344-P345-P348-P349-P350-R669-R670-R694-P351-P354-P355-P356-P357 P358-P359-P369-P370-P384-R695-P385-P372-P373-P374-P375-P387-P388-P389-P390-P391 R696-P392-P393-P394-P395-P396-P397-P398-Q806-Q807-Q809-R703-Q810-Q812-Q813 Q815-Q816-Q817-Q818-R671-R672-R673-R674	35,8	0,3	120
P346-P347-P352-P353-P360-P361-P362-P371-P376-P377-P386-Q808-Q811-Q814	36,5 Vdc 2700°K 27,3 Vdc 1800°K	0,3 0,006	120

وحدة مؤشر "ليد" تضمن مسافة أمان للحصول على أقصى مخرج للوحدة (انظر الجدولة)

IT Il modulo LED garantisce una distanza di sicurezza per una Uout max (vedi tabella)
EN The LED module guarantees a safety distance for a max Uout (see table)
ES El módulo LED asegura una distancia de seguridad para una Uout máx. (ver la tabla)

2.509.665.00
IS19122/00

iGuzzini

ART.	الجهد الكهربائي Tensione led Led voltage Tensión led **(Vf)**	التيار الكهربائي لمزوّد الطاقة Corrente Alimentazione Power Supply current Corriente Alimentacion **(A)**	أقصى مخرج لوحدة المُشغِّل البعيد Uout massima del driver remoto Max remote driver Uout Uout máxima del controlador remoto **(V)**
P315-P316-P317-P318-P319-P320-P321-P322-P323-P324-P325-P326-P327-P328-P363-P364 P365-P366-P367-P368-P329-P330-P331-P332-P333-P334-P335-P336-P337-P338-P339-P340 P378-P379-P380-P381-P382-P383-R663-R664-R665-R666-R691-R692-R693-R697-R698-R699	33,9	0,2	120
P341-P342-P343-P344-P345-P348-P349-P350-R669-R670-R694-P351-P354-P355-P356-P357 P358-P359-P369-P370-P384-R695-P385-P372-P373-P374-P375-P387-P388-P389-P390-P391 R696-P392-P393-P394-P395-P396-P397-P398-Q806-Q807-Q809-R703-Q810-Q812-Q813 Q815-Q816-Q817-Q818-R671-R672-R673-R674	35,8	0,3	120
P346-P347-P352-P353-P360-P361-P362-P371-P376-P377-P386-Q808-Q811-Q814	36,5 Vdc 2700°K 27,3 Vdc 1800°K	0,3 0,006	120

وحدة مؤشر "ليد" تضمن مسافة أمان للحصول على أقصى مخرج للوحدة (انظر الجدولة)

IT Il modulo LED garantisce una distanza di sicurezza per una Uout max (vedi tabella)
EN The LED module guarantees a safety distance for a max Uout (see table)
ES El módulo LED asegura una distancia de seguridad para una Uout máx. (ver la tabla)

2.509.665.00
IS19122/00

iGuzzini

ART.	الجهد الكهربائي Tensione led Led voltage Tensión led **(Vf)**	التيار الكهربائي لمزوّد الطاقة Corrente Alimentazione Power Supply current Corriente Alimentacion **(A)**	أقصى مخرج لوحدة المُشغِّل البعيد Uout massima del driver remoto Max remote driver Uout Uout máxima del controlador remoto **(V)**
P315-P316-P317-P318-P319-P320-P321-P322-P323-P324-P325-P326-P327-P328-P363-P364 P365-P366-P367-P368-P329-P330-P331-P332-P333-P334-P335-P336-P337-P338-P339-P340 P378-P379-P380-P381-P382-P383-R663-R664-R665-R666-R691-R692-R693-R697-R698-R699	33,9	0,2	120
P341-P342-P343-P344-P345-P348-P349-P350-R669-R670-R694-P351-P354-P355-P356-P357 P358-P359-P369-P370-P384-R695-P385-P372-P373-P374-P375-P387-P388-P389-P390-P391 R696-P392-P393-P394-P395-P396-P397-P398-Q806-Q807-Q809-R703-Q810-Q812-Q813 Q815-Q816-Q817-Q818-R671-R672-R673-R674	35,8	0,3	120
P346-P347-P352-P353-P360-P361-P362-P371-P376-P377-P386-Q808-Q811-Q814	36,5 Vdc 2700°K 27,3 Vdc 1800°K	0,3 0,006	120

وحدة مؤشر "ليد" تضمن مسافة أمان للحصول على أقصى مخرج للوحدة (انظر الجدولة)

IT Il modulo LED garantisce una distanza di sicurezza per una Uout max (vedi tabella)
EN The LED module guarantees a safety distance for a max Uout (see table)
ES El módulo LED asegura una distancia de seguridad para una Uout máx. (ver la tabla)