IS09007/00

**I** "Il presente schema elettrico è puramente indicativo.
Per informazioni più dettagliate vi invitiamo a consultare la documentazione cartacea allegata al prodotto"

**GB** "This wiring diagram is for indicative purposes only. For further information please see the paper documentation attached to the product"

**F** « Ce schéma électrique est fourni à titre purement indicatif. Pour tout renseignement complémentaire nous vous prions de consulter la documentation papier livrée avec le produit »

**D** "Dieser Schaltplan dient nur als Hinweis. Detailliertere Informationen finden Sie in der dem Produkt beiliegenden, ausgedruckten Dokumentation "

**NL** “Dit elektrische schema dient slechts als aanwijzing. Voor meer gedetailleerde informatie dient u de bij het product geleverde papieren documentatie te raadplegen.

**E** "El presente esquema eléctrico es puramente indicativo. Para más información consulten la documentación en papel suministrada con el producto"

**DK** "Dette el-diagram er udelukkende vejledende. For flere informationer henvises til produktets dokumentationen i papirformat"

**N** “Dette koblingsskjemaet er kun ment som en veiledning. For ytterligere informasjon henviser vi til papirdokumentasjonen som følger med produktet”

**S** “Detta kopplingsschema är endast vägledande. För ytterligare information hänvisas till pappersdokumentationen som följer med produkten”

**RUS** «Данная электрическая схема приводится только в качестве примера. Более подробные сведения смотрите в бумажной документации, прилагающейся к изделию.»

**CN** “此接线图仅用于说明目的。如需了解更多信息，请查看该产品随附的说明文件。”

iGuzzini

1.155.670.00
IS18982/00

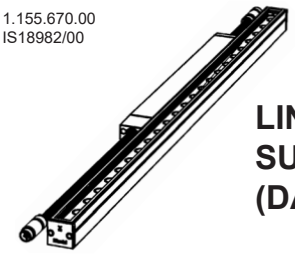

# LINEALUCE COMPACT 47 SURFACE HORIZONTAL (DALI)

IT **ATTENZIONE:**
LA SICUREZZA DELL'APPARECCHIO E' GARANTITA SOLO CON L'USO APPROPRIATO DELLE SEGUENTI ISTRUZIONI; PERTANTO E' NECESSARIO CONSERVARLE.

EN **WARNING:**
THE SAFETY OF THIS FIXTURE IS GUARANTEED ONLY IF YOU COMPLY WITH THESE INSTRUCTIONS; REMEMBER TO CONSERVE IN A SAFE PLACE.

FR **ATTENTION:**
LA SECUTIE DE L'APPAREIL N'EST GARANTIE QU'EN CAS D'UTILISATION CORRECTE DES INSTRUCTIONS SUIVANTES; IL FAUT PAR CONSEQUENT LES CONSERVER.

DE **ACHTUNG:**
DIE SICHERHEIT DES GERÄTES WIRD NUR DURCH SACHGEMÄSSE BEFOLGUNG NACHSTEHENDER ANWEISUNGEN GEWÄHRLEISTET; IHRE AUFBEWAHRUNG IST DESHALB SEHR WICHTIG.

NL **OPGELET:**
DE VEILIGHEID VAN DI ATOESTEL IS SLECHTS DAN GEGARANDEERD ALS INDIEN DE VOLGENDE INSTRUCTIES STRIKT WORDEN TOEGEPAST: DAAROM MOET MEN ZE OOK BEWAREN.

ES **ATENCION:**
LA SEGURIDAD DEL APARATO SE GARANTIZA SOLO CUMPLIENDO CUIDADOSAMENTE LAS SIGUIENTES INSTRUCCIONES; POR ELLO, ES NECESARIO CONSERVARLAS.

DA **BEMÆRK:**
SIKKERHEDEN VED BRUG AF ARMATURET KAN KUN GARANTERES, HVIS DISSE ANVISNINGER FØLGES; SØRG DERFOR FOR AT GEMME DEM.

NO **ADVARSEL:**
SIKKERHETEN TIL DETTE APPARATET GARANTERES KUN HVIS DU OVERHOLDER DISSE INSTRUKSJONENE; HUSK Å OPPBEVARE DEM PÅ ET TRYGT STED.

SV **OBSERVERA!**
UTRUSTNINGENS SÄKERHET KAN ENDAST GARANTERAS OM DESSA ANVISNINGAR RESPEKTERAS I DETALJ. SPARA DÄRFÖR DESSA ANVISNINGAR FÖR FRAMTIDA KONSULTATION.

RU ВНИМАНИЕ:
МЫ ГАРАНТИРУЕМ БЕЗОПАСНУЮ ЭКСПЛУАТАЦИЮ ИЗДЕЛИЯ ТОЛЬКО ПРИ СОБЛЮДЕНИИ СЛЕДУЮЩИХ ИНСТРУКЦИЙ; С ЭТОЙ ЦЕЛЬЮ НЕОБХОДИМО СОХРАНИТЬ ДАННУЮ БРОШЮРУ.

ZH 警告
为确保该装置安全，请遵守操作指示；并于安全场所放置。

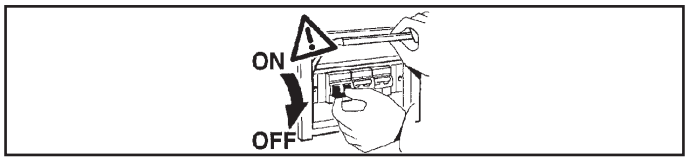


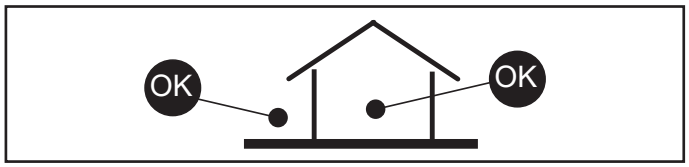


IT N.B.: DURANTE L'INSTALLAZIONE DEL SISTEMA RISPETTARE SCRUPOLOSAMENTE LE NORME IMPIANTISTICHE VIGENTI.

EN N.B.: WHEN INSTALLING THE SYSTEM, STRICTLY COMPLY WITH ALL REGULATIONS ON INSTALLATION IN FORCE.

FR N.B.: LORS DE L'INSTALLATION DU SYSTÈME VEUILLEZ RESPECTER RIGOUREUSEMENT LES NORMES EN VIGUEUR EN LA MATIÈRE.

DE NB: BEACHTEN SIE BEI DER INSTALLATION DES SYSTEMS GEWISSENHAFT DIE GÜLTIGEN BESTIMMUNGEN BEZÜGLICH DER ANLAGENTECHNIK.

NL N.B.: BIJ HET INSTALLEREN VAN HET SYSTEEM MOET U DE GELDEN DE INSTALLATIENORMEN STRIKT NALEVEN.

ES N.B.: DURANTE LA INSTALACIÓN DEL SISTEMA RESPETAR E SCRUPULOSAMENTE LAS NORMAS DE INSTALACIÓN VIGENTES.

DA N.B.: UNDER INSTALLATION AF SYSTEMET SKAL MAN NØJE OVERHOLDE DE GÆLDENDE REGLER FOR DISSE ANLÆG.

NO N.B.: VED INSTALLASJON AV SYSTEMET SKAL ALLE FORSKRIFTER OM INSTALLASJON SOM GJELDER FØLGES STRENGT.

SV OBS! UNDER INSTALLATIONEN AV SYSTEMET SKA INSTALLATIONSFÖRESKRIFTERNA RESPEKTERAS I DETALJ.

RU ПРИМЕЧАНИЕ: В ПРОЦЕССЕ МОНТАЖА СИСТЕМЫ СТРОГО СОБЛЮДАЙТЕ НАЦИОНАЛЬНЫЕ ДЕЙСТВУЮЩИЕ НОРМАТИВЫ ПО ЭЛЕКТРОПРОВОДКЕ.

ZH 注意：在安装 系统时请谨守设备的安装规定。

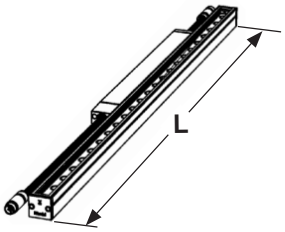


| ART. | L (mm) |
|---|---|
| S450 - S454 - S458 - S486<br>S490 - S494 - S522 - S526<br>S530 - S572 - S568 - S575 | 611 |
| S451 - S455 - S459 - S487<br>S491 - S495 - S523 - S527<br>S531 - S573 - S569 - S576 | 908 |
| S452 - S456 - S460 - S488<br>S492 - S496 - S524 - S528<br>S532 - S574 - S570 - S577 | 1205 |
| S453 - S457 - S461 - S489<br>S493 - S497 - S525 - S529<br>S533 - S571 | 1502 |

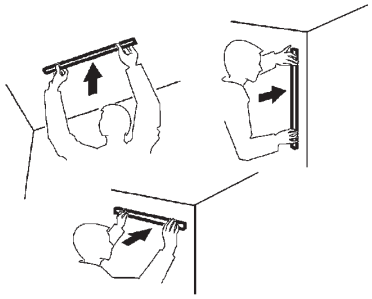

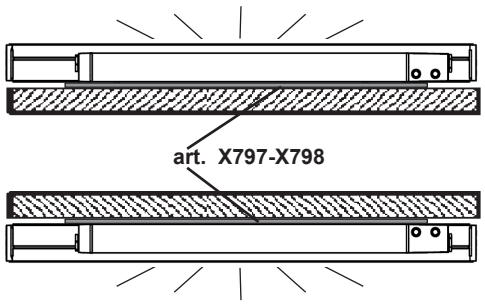


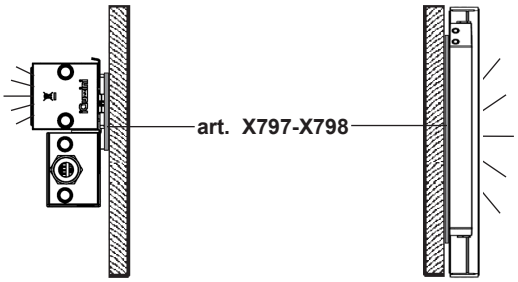


| Z |
|---|
| X791-X792-X793 |
| X794-X795-X796 |

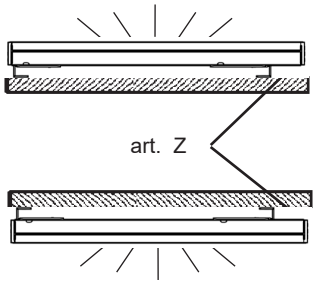


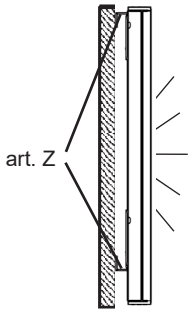


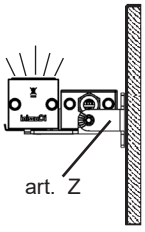


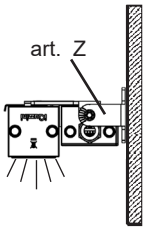


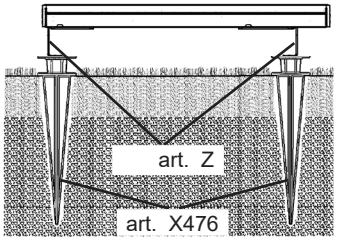

POSIZIONI DI INSTALLAZIONE CONSENTITE - PERMITTED INSTALLATION POSITIONS - POSITIONS D'INSTALLATION AUTORISÉES
ZULÄSSIGE EINBAUPOSITIONEN - TOEGESTANE INSTALLATIEPOSITIES - POSICIONES DE INSTALACIÓN PERMITIDAS
GODKENDTE INSTALLATIONSPOSITIONER - TILLATTE INSTALLASJONSPLASSERINGER - GODKÄNDA POSITIONER FÖR INSTALLATIONEN
РАЗРЕШЁННЫЕ ПОЛОЖЕНИЯ ДЛЯ МОНТАЖА - 允许的安装位置

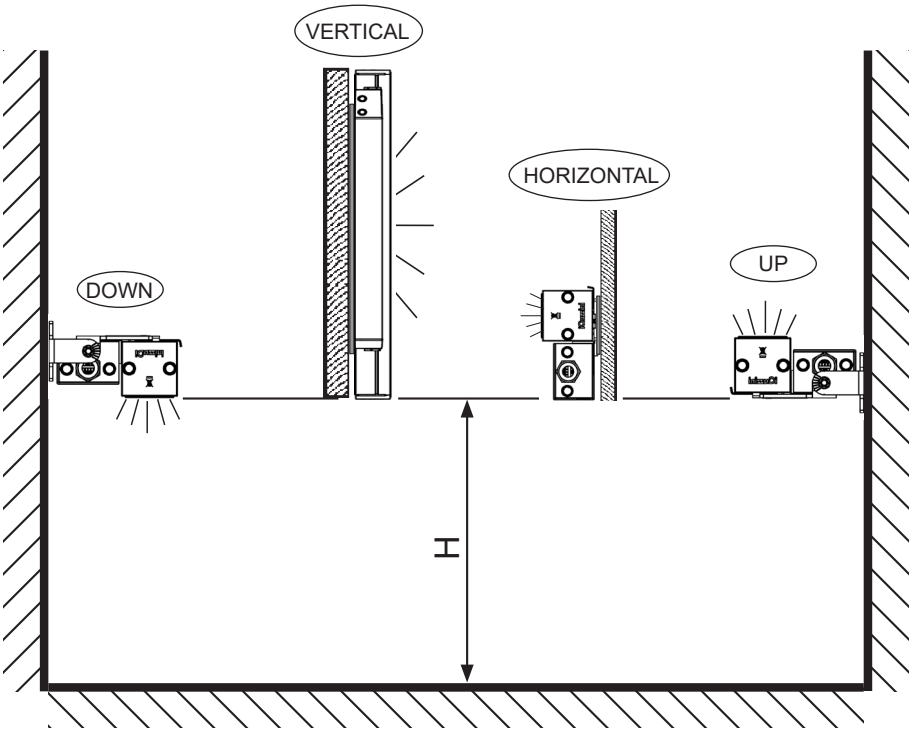


| ACCESSORIES | | H>3m | | | | H<3m | | | |
|---|---|---|---|---|---|---|---|---|---|
| | | UP | DOWN | VERTICAL | HORIZON-TAL | UP | DOWN | VERTICAL | HORIZON-TAL |
| | X791 | ✗ | ✗ | ✗ | ✗ | ✓ | ✓ | ✓ | ✓ |
| | X792 | ✗ | ✗ | ✗ | ✗ | ✓ | ✓ | ✓ | ✓ |
| 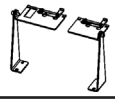 | X793 | ✗ | ✗ | ✗ | ✗ | ✓ | ✓ | ✓ | ✓ |
| | X794 | ✓ | ✓ | ✓ | ✓ | ✓ | ✓ | ✓ | ✓ |
| 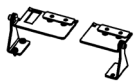 | X795 | ✓ | ✓ | ✓ | ✓ | ✓ | ✓ | ✓ | ✓ |
| 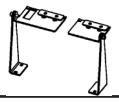 | X796 | ✓ | ✓ | ✓ | ✓ | ✓ | ✓ | ✓ | ✓ |
| 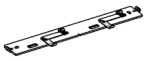 | X797 | ✓ | ✗ | ✗ | ✗ | ✓ | ✓ | ✓ | ✓ |
| | X798 | ✓ | ✗ | ✗ | ✗ | ✓ | ✓ | ✓ | ✓ |

IT Per le posizioni di installazione, attenersi a quelle illustrate, eventualmente contattare la iGuzzini.

EN All installation positions must comply with those illustrated. In the event of any doubt, contact iGuzzini.

FR Pour les positions d'installation, se conformer aux positions illustrées ; contacter la société iGuzzini en cas de nécessité

DE Für die Einbaupositionen die Abbildungen beachten. Eventuell iGuzzini kontaktieren.

NL Houd u voor de installatieposities aan degene die zijn weergegeven. Neem eventueel contact op met iGuzzini

ES Respetar las posiciones de instalación ilustradas y, en caso de duda, contactar con iGuzzini

DA For installationspositioner skal man holde sig til de viste, og eventuelt kontakte iGuzzini

NO For installasjonsplasseringene henviser vi til illustrasjonene, eller ta eventuelt kontakt med iGuzzini

SV Följ de angivna positionerna för installationen. Kontakta vid behov iGuzzini

RU При выборе положения для монтажа следует обратиться к проиллюстрированным либо обратиться в компанию iGuzzini

ZH 安装位置请参考图示，必要时也可联系iGuzzini

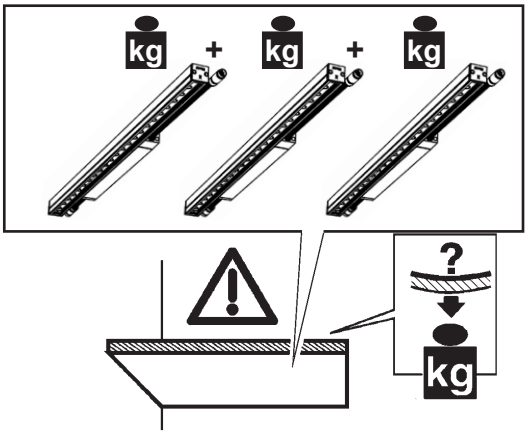


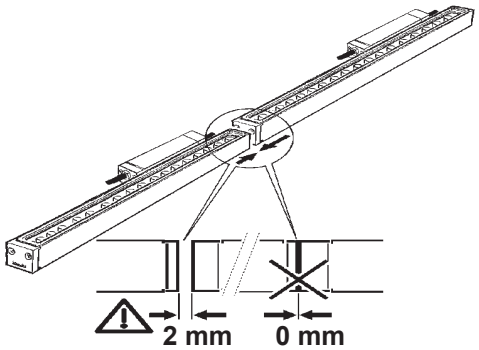


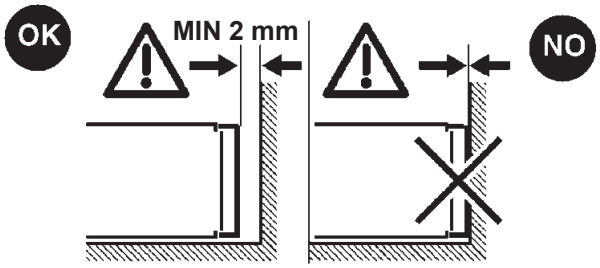


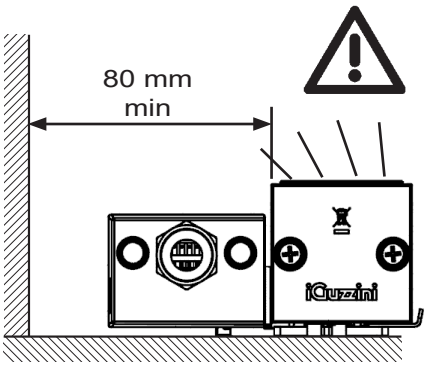


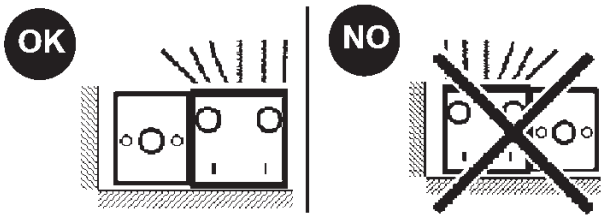

INSTALLAZIONE DEI SUPPORTI MECCANICI
INSTALLATION OF THE MECHANICAL SUPPORTS
INSTALLATION DES SUPPORTS MECANIQUES
BEFESTIGUNG DER HALTEVORRICHTUNGEN
HET INSTALLEREN VAN DE MECHANISCHE STEUNEN
INSTALACIÓN DE LOS SOPORTES MECÁNICOS
INSTALLATION AF MEKANISKE HOLDERE
INSTALLASJON AV DE MEKANISKE STØTTENE
INSTALLATION AV METALLHÅLLARE
МОНТАЖ МЕХАНИЧЕСКИХ КРЕПЛЕНИЙ
机械支架的安装

IT Gli accessori e i supporti meccanici devono essere assemblati prima di installare il prodotto.

EN Any accessories or mechanical supports must be assembled before installing the product.

FR Les accessoires et les supports mécaniques doivent être assemblés avant d'installer le produit.

DE Mechanisches Zubehör und Halterungen müssen vor Produktinstallation montiert werden.

NL De accessoires en mechanische steunen moeten geassembleerd worden alvorens het product te installeren.

ES Ensamblar los accesorios y los soportes mecánicos antes de instalar el producto.

DA Tilbehøret og de mekaniske holdere skal være samlet før produktet installeres.

NO Tilbehøret og de mekaniske støttene må monteres før du installerer produktet.

SV Tillbehör och mekaniska stöd ska monteras innan produkten installeras.

RU Аксессуары и механические опоры следует собирать до установки изделия.

ZH 安装该产品之前，应先安装配件和机械支架。

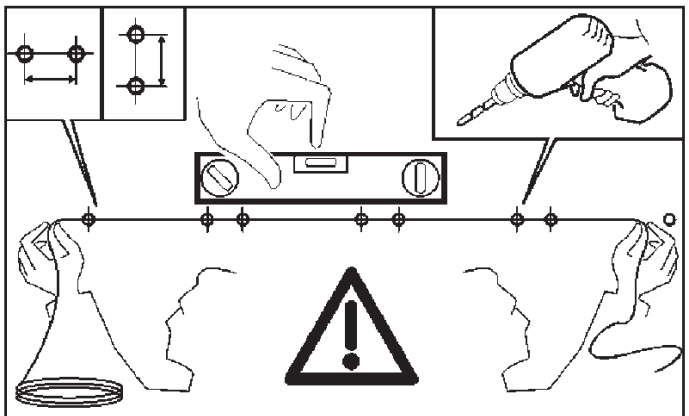

**art. X797-X798**

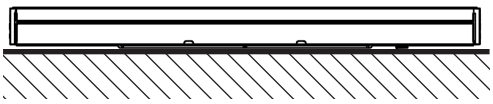

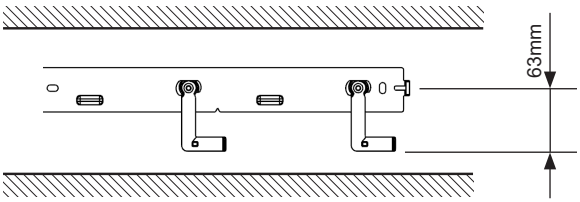


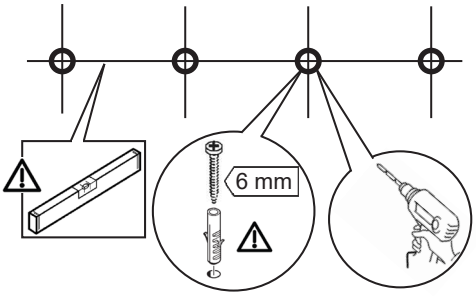


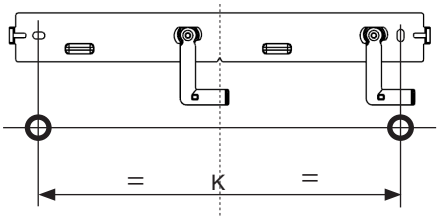


| L (mm) | K (mm) | Y (mm) |
|---|---|---|
| 611 | 284 | 145 |
| 908 | 284 | 145 |
| 1205 | 580 | 438 |
| 1502 | 580 | 438 |

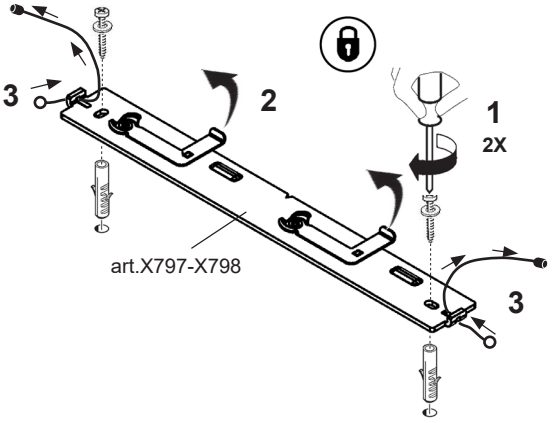


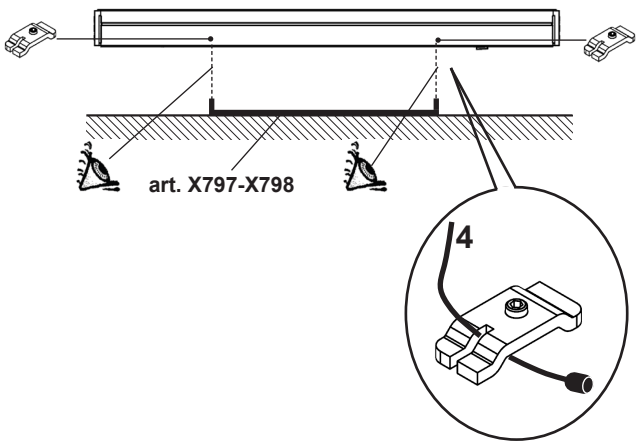


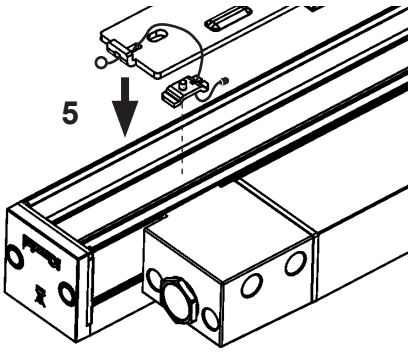


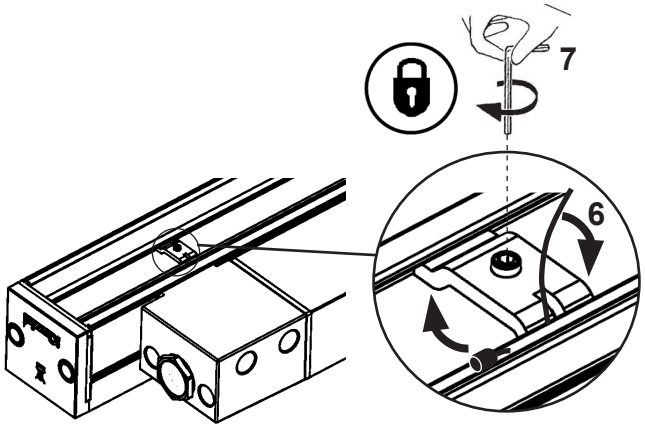


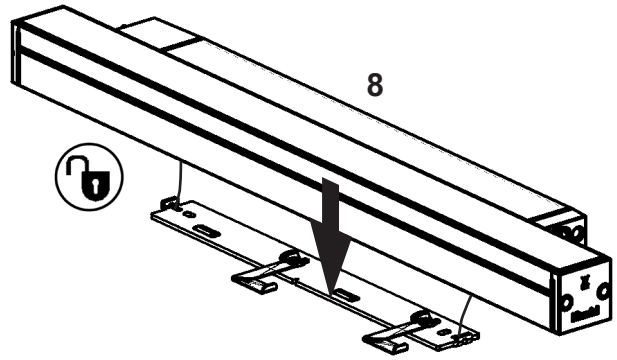


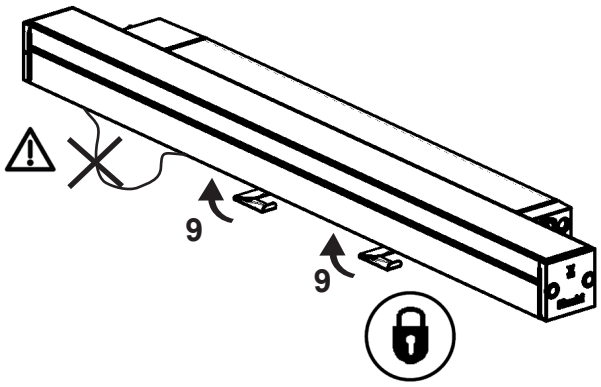

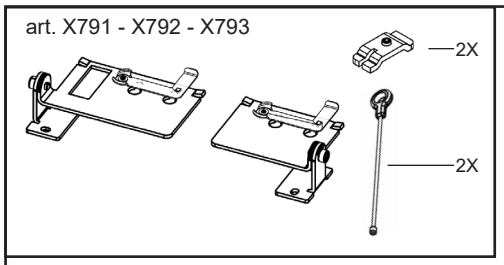


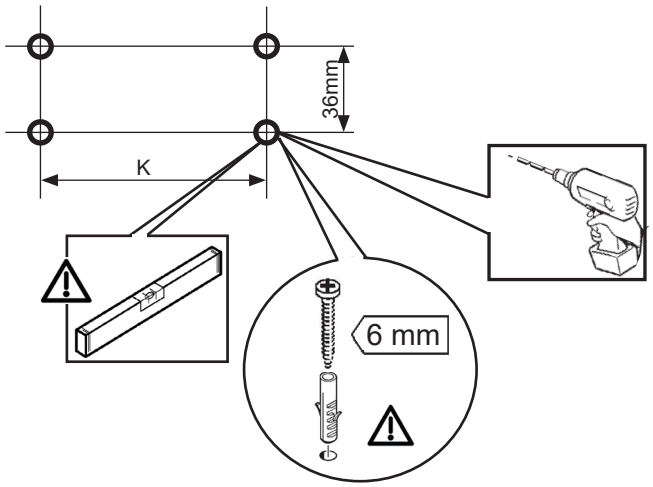


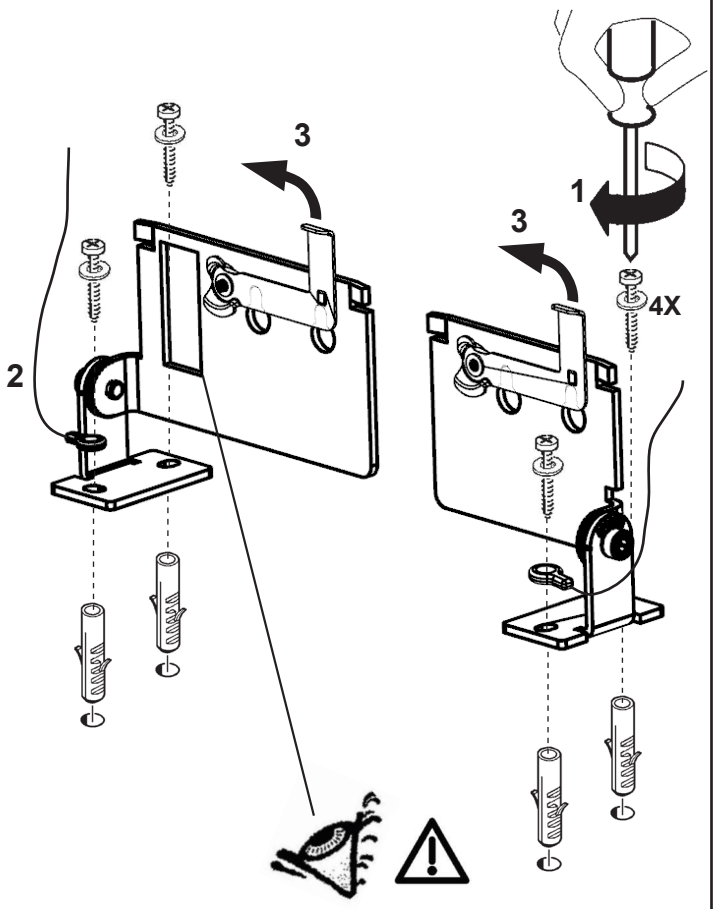


| L (mm) | K (mm) | Y (mm) |
|---|---|---|
| 611 | 499 | 80 |

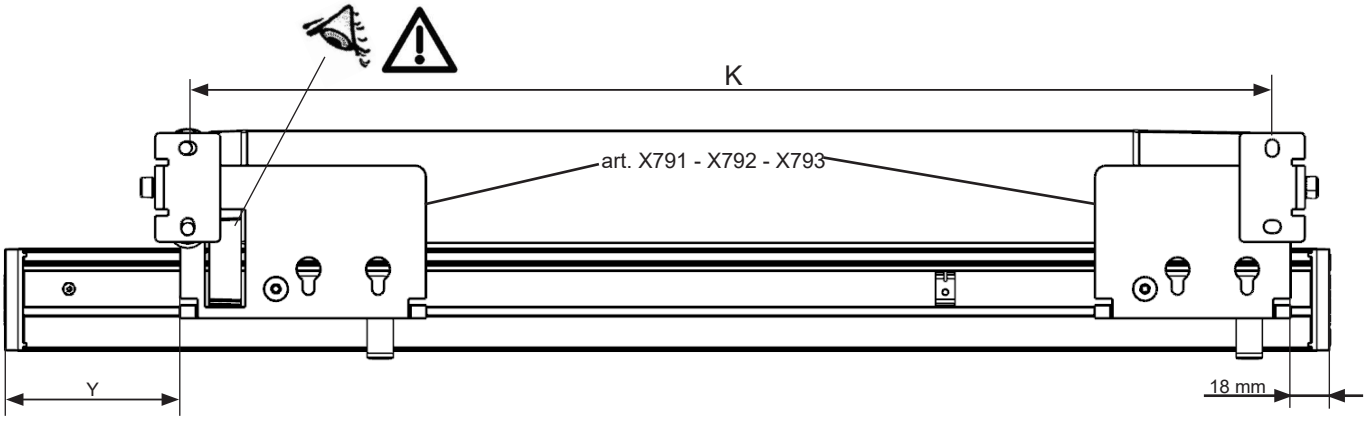


| L (mm) | K (mm) | Y (mm) |
|---|---|---|
| 908 | 580 | 148 |
| 1205 | 877 | 148 |
| 1502 | 1175 | 148 |

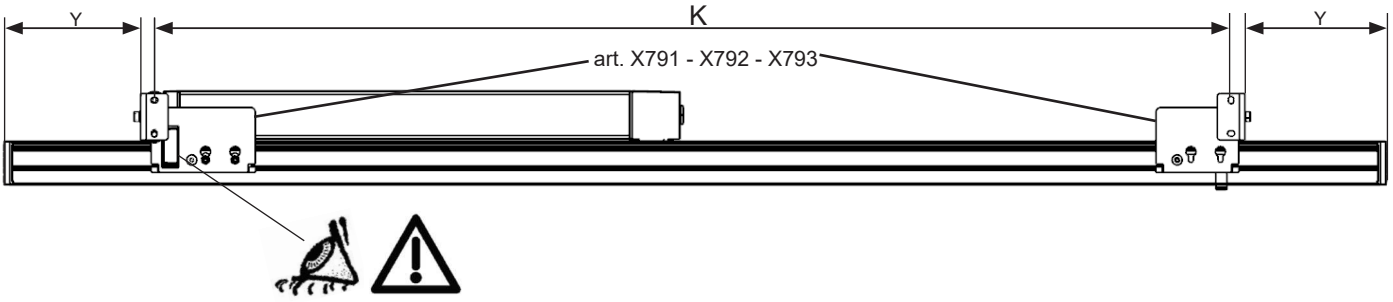

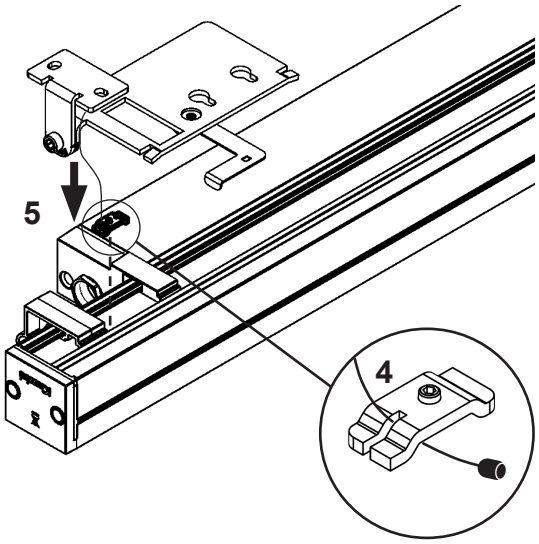
5
4

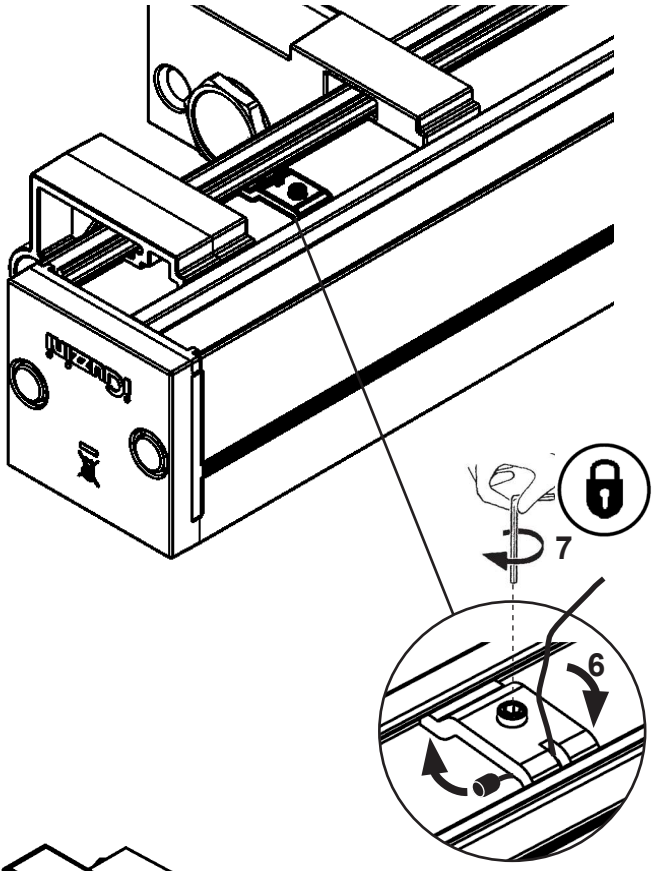
7
6

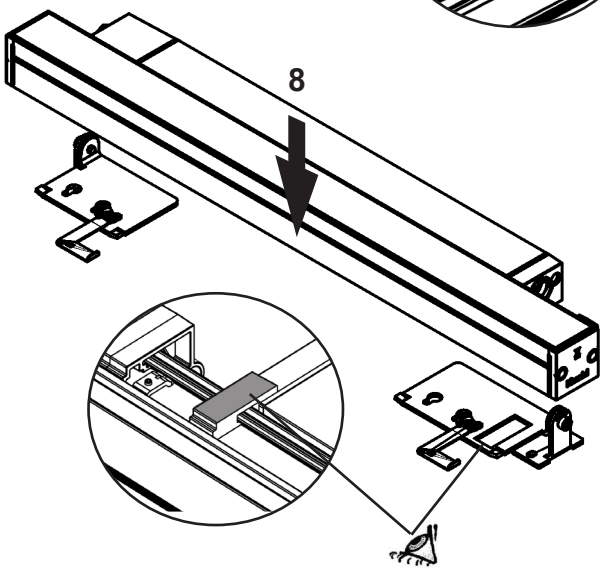
8

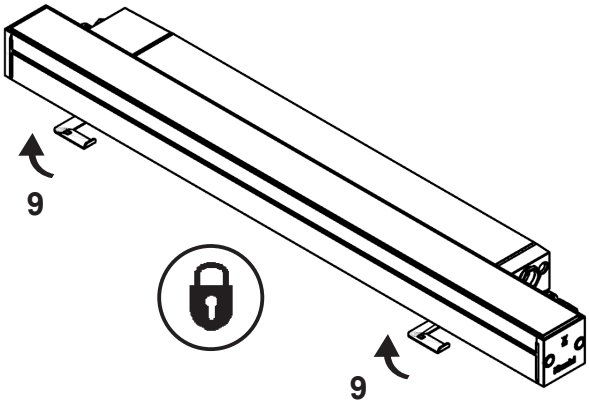
9
9

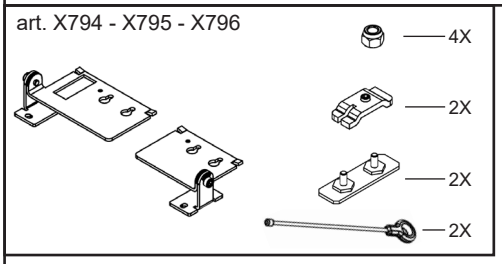
art. X794 - X795 - X796
4X
2X
2X
2X

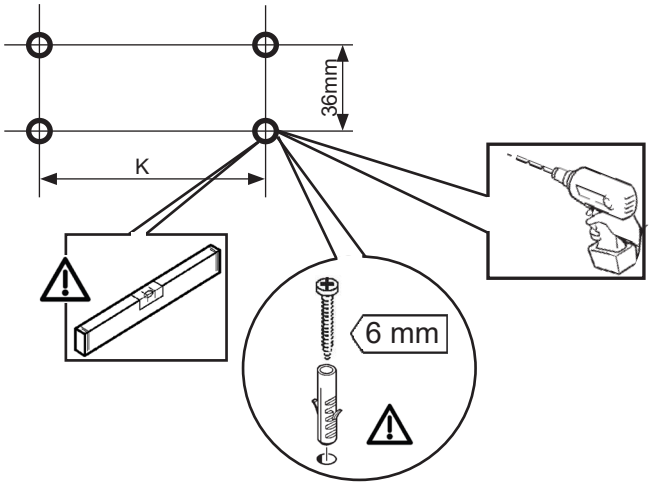
36mm
K
6 mm

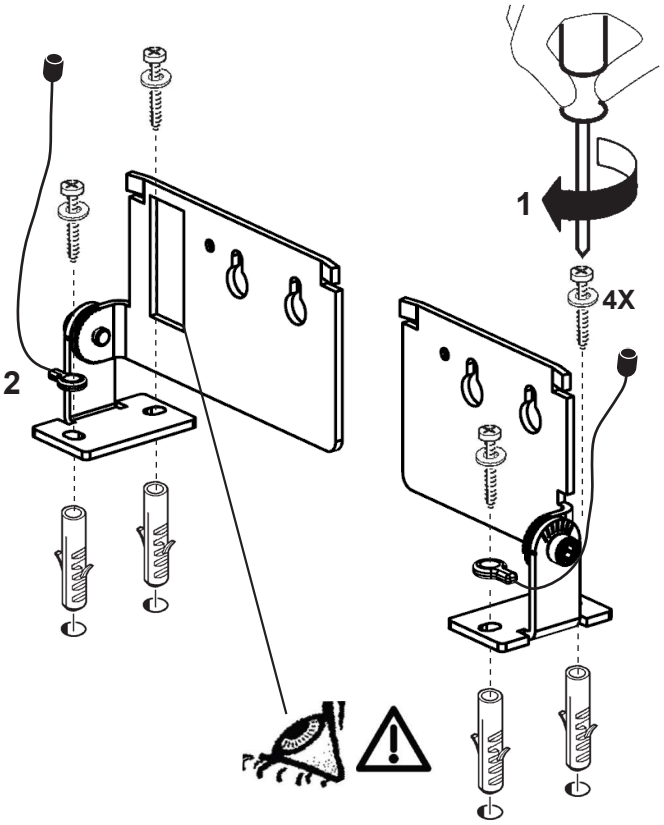
1
4X
2

| L (mm) | K (mm) | Y (mm) |
|---|---|---|
| 611 | 499 | 80 |

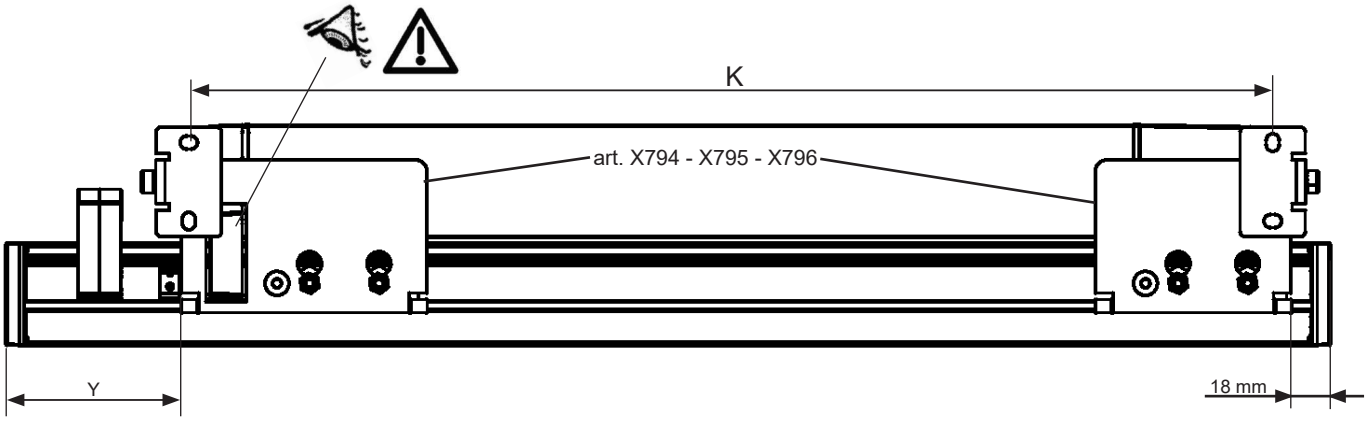


| L (mm) | K (mm) | Y (mm) |
|---|---|---|
| 908 | 580 | 148 |
| 1205 | 877 | 148 |
| 1502 | 1175 | 148 |

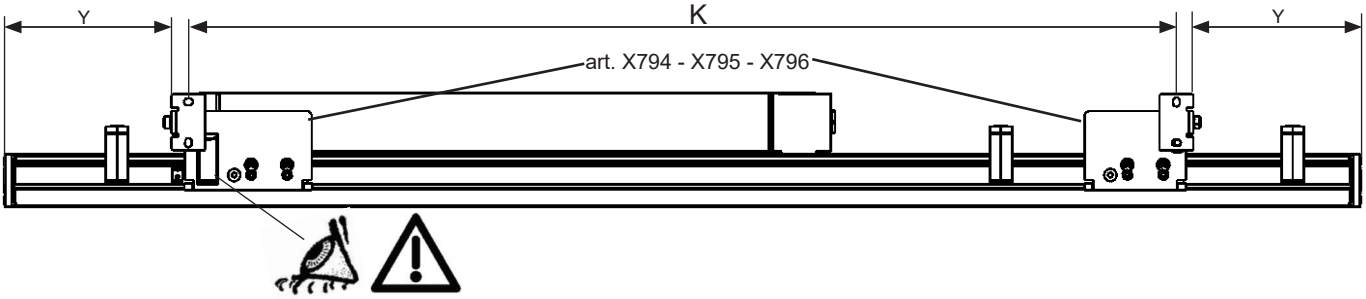


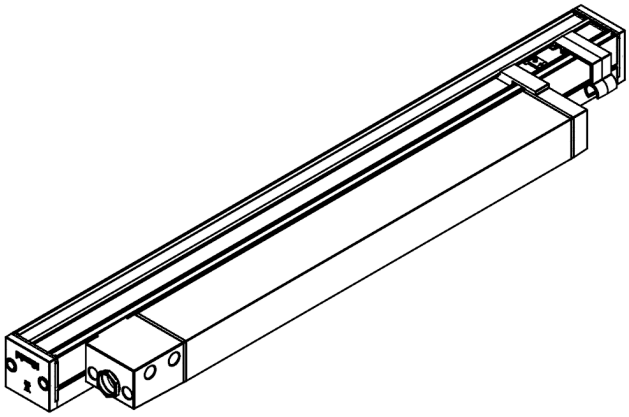

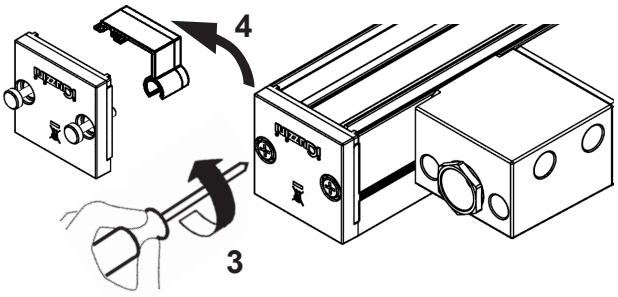

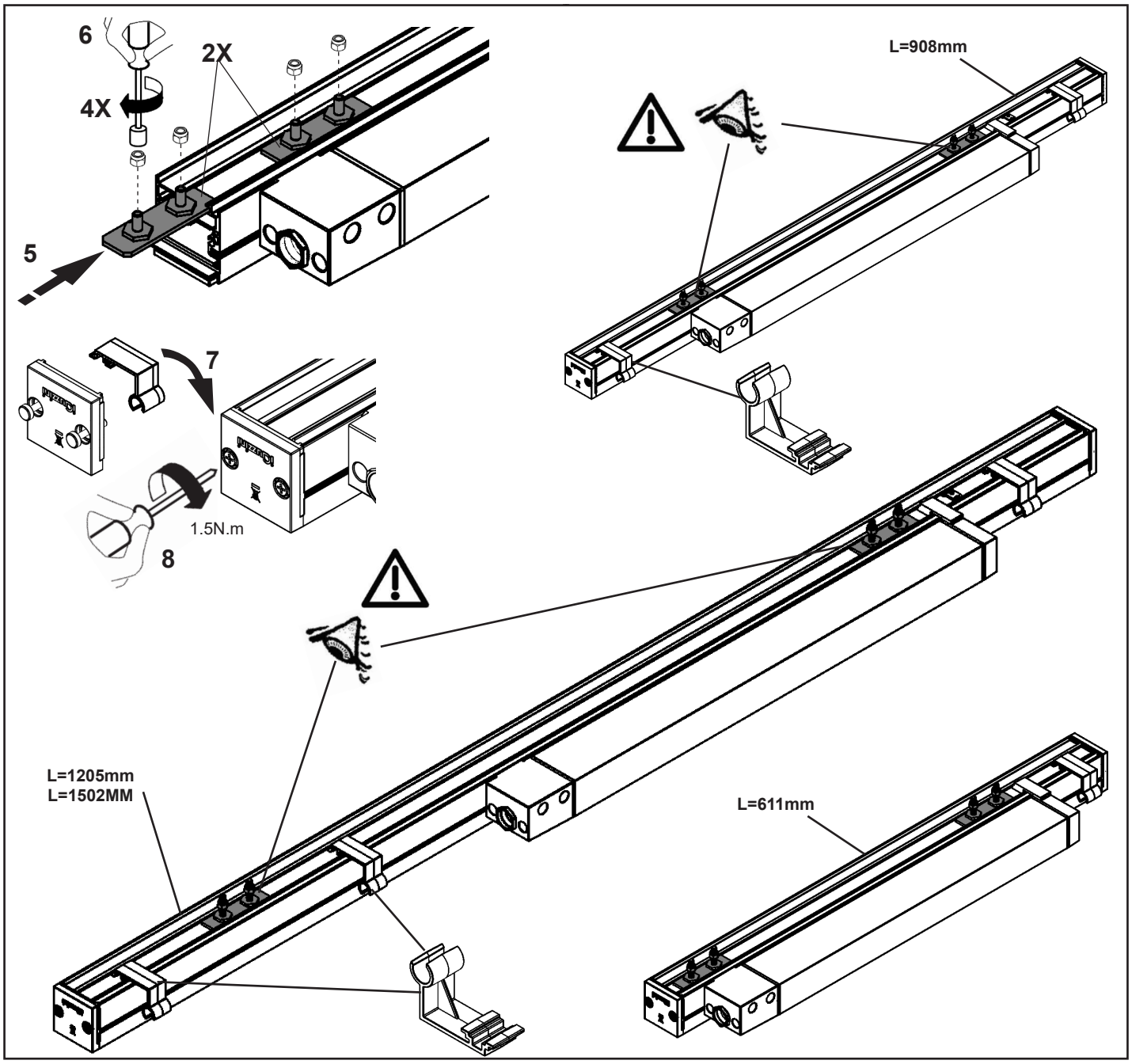
6
2X
4X
5
L=908mm
7
1.5N.m
8
L=1205mm
L=1502MM
L=611mm

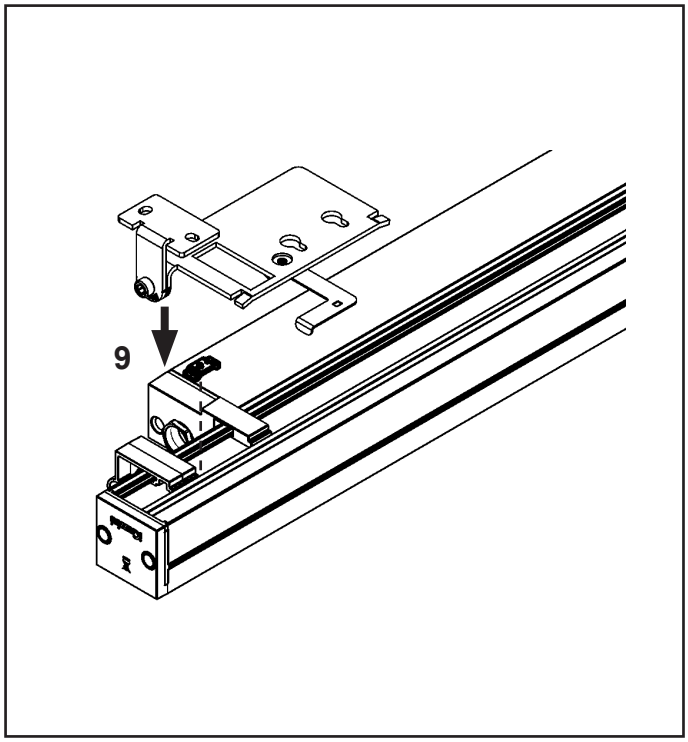
9

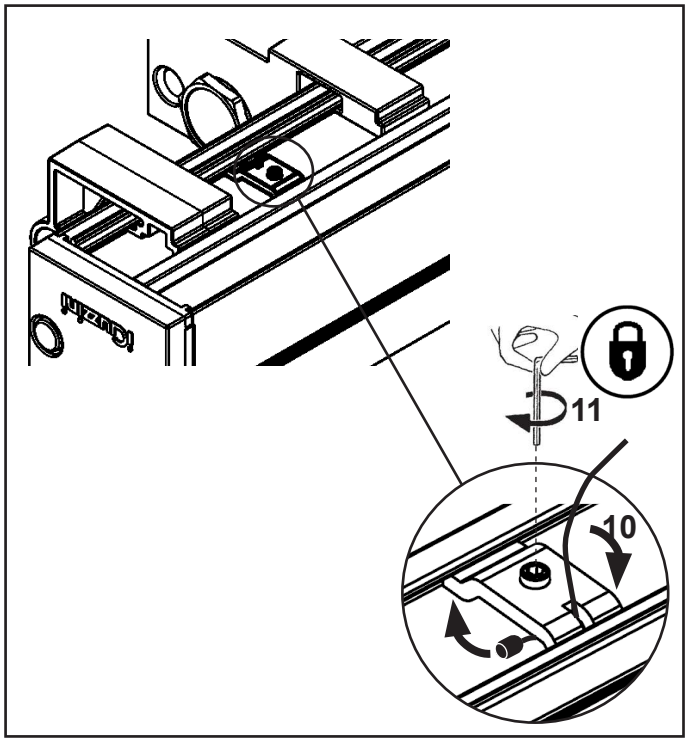
11
10

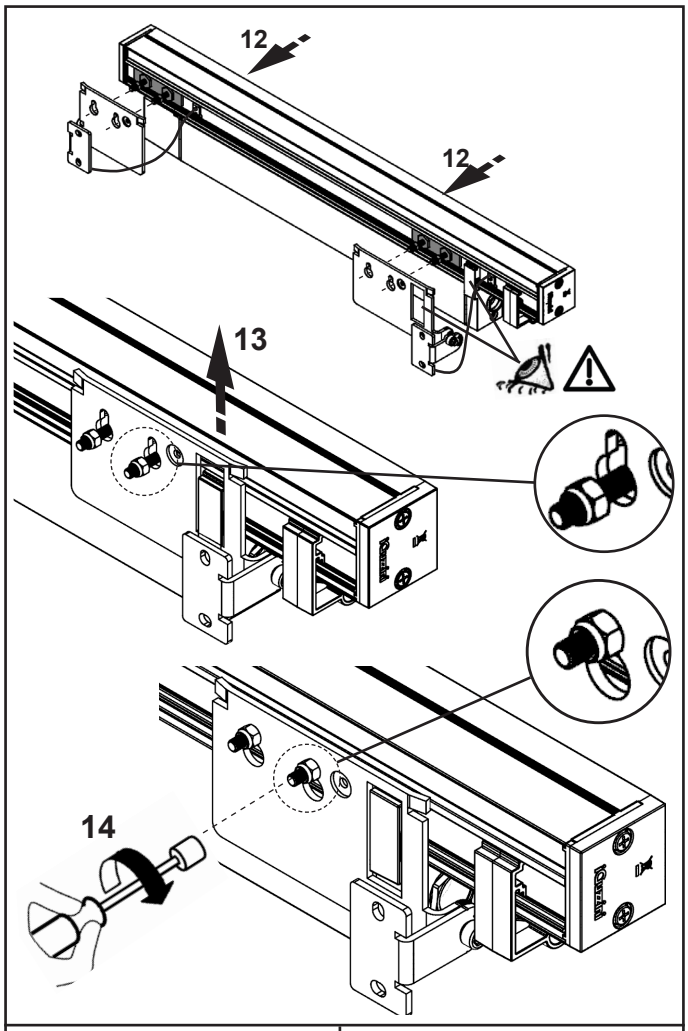


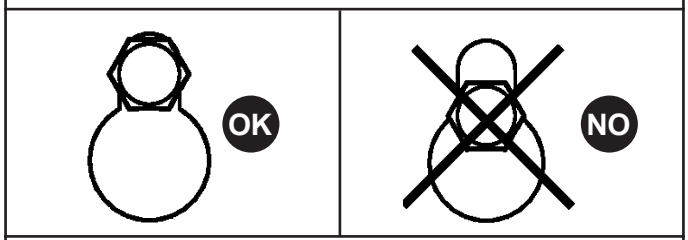


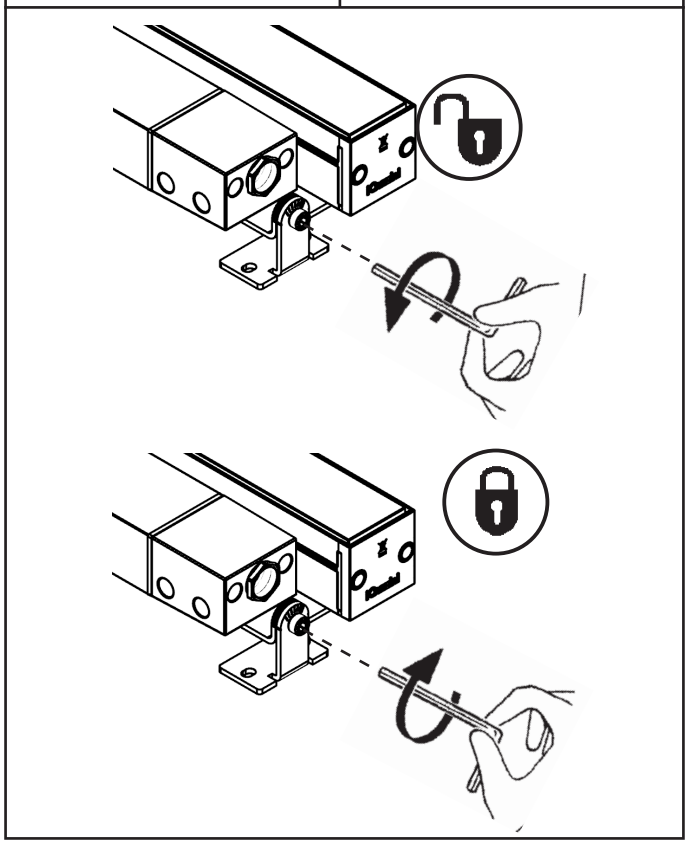

art. X791 - X794

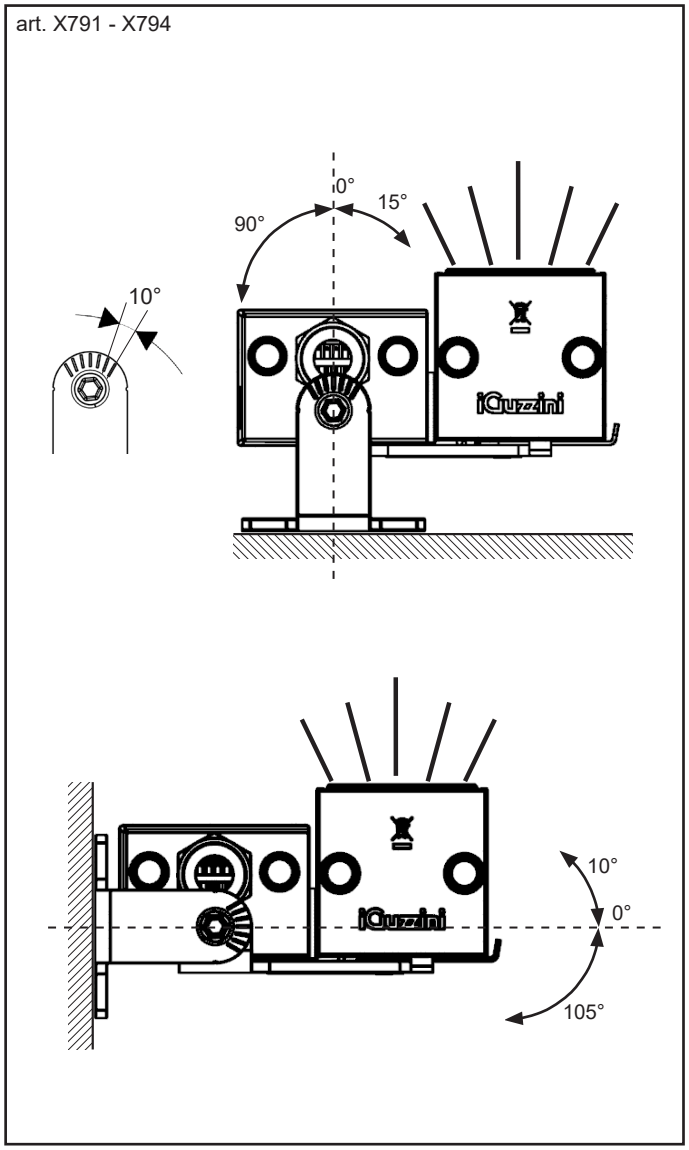


art. X792 - X793 - X795 - X796

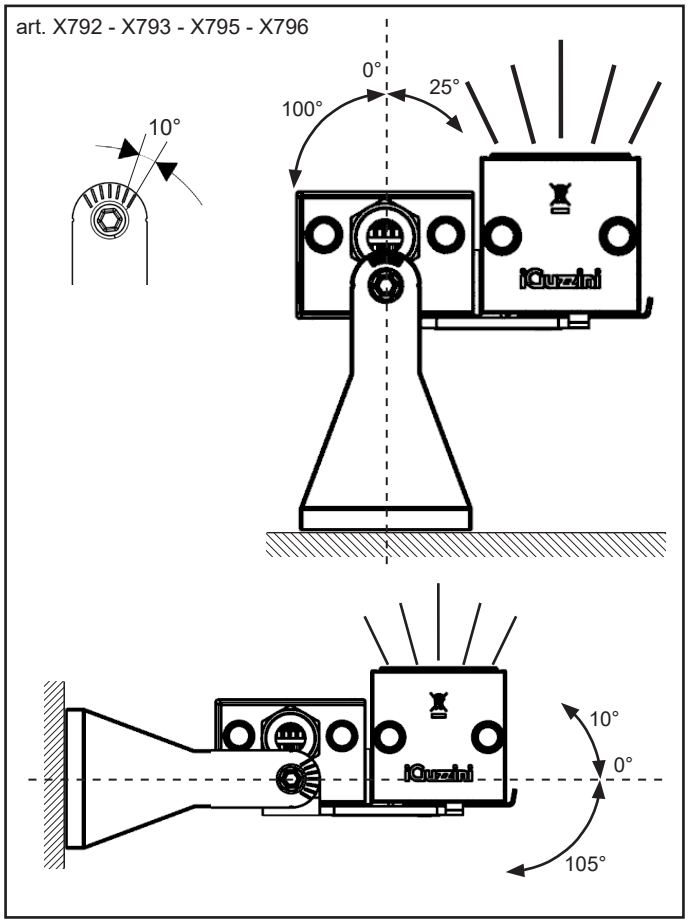

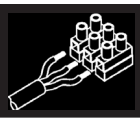

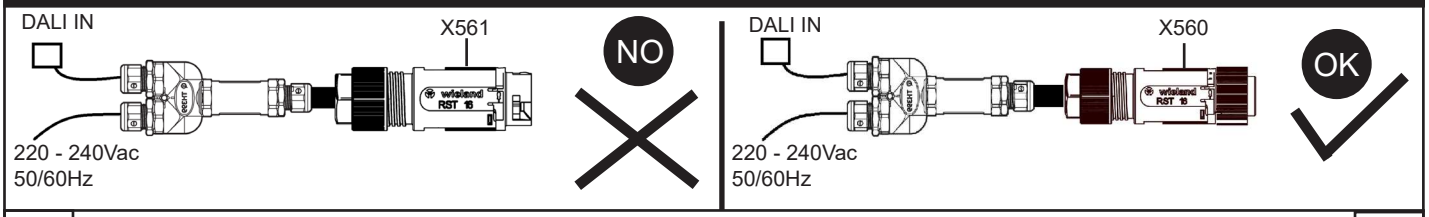
DALI IN
X561
NO
220 - 240Vac
50/60Hz
DALI IN
X560
OK
220 - 240Vac
50/60Hz

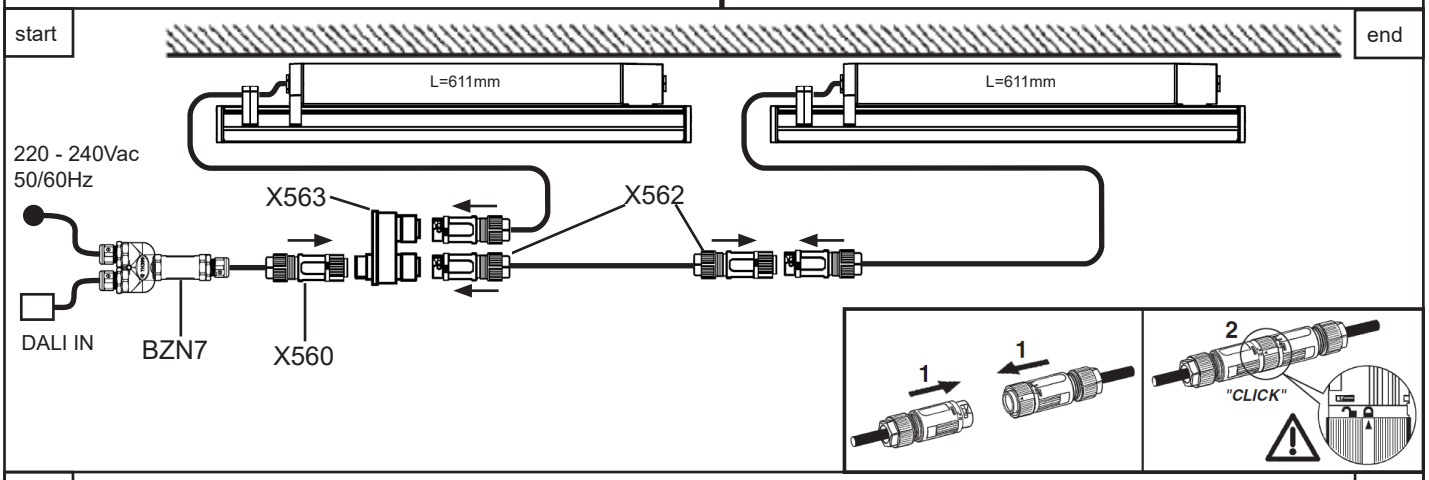
start
end
L=611mm
L=611mm
220 - 240Vac
50/60Hz
X563
X562
DALI IN
BZN7
X560
1
1
2
"CLICK"

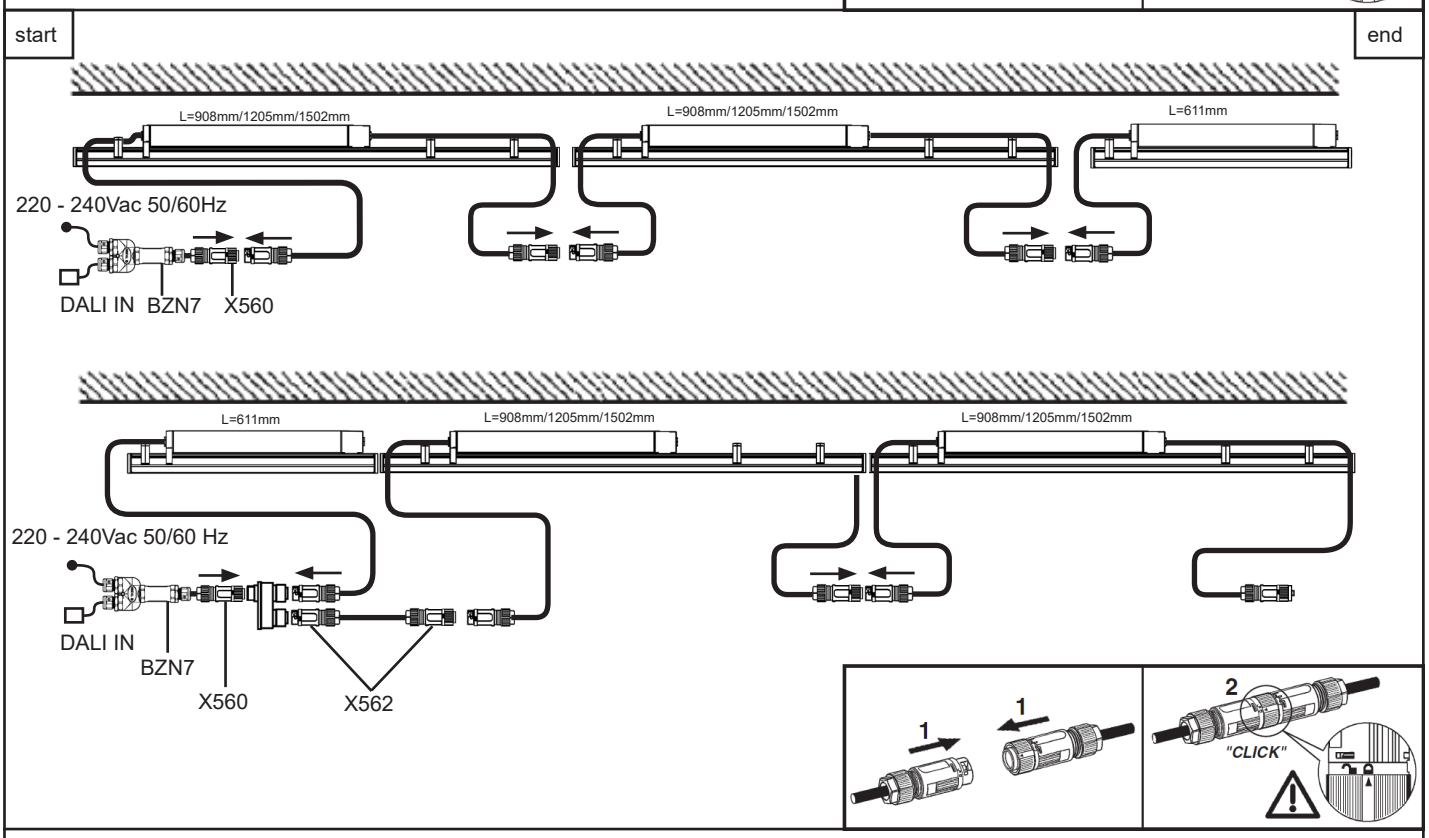
start
end
L=908mm/1205mm/1502mm
L=908mm/1205mm/1502mm
L=611mm
220 - 240Vac 50/60Hz
DALI IN
BZN7
X560
L=611mm
L=908mm/1205mm/1502mm
L=908mm/1205mm/1502mm
220 - 240Vac 50/60 Hz
DALI IN
BZN7
X560
X562
1
1
2
"CLICK"

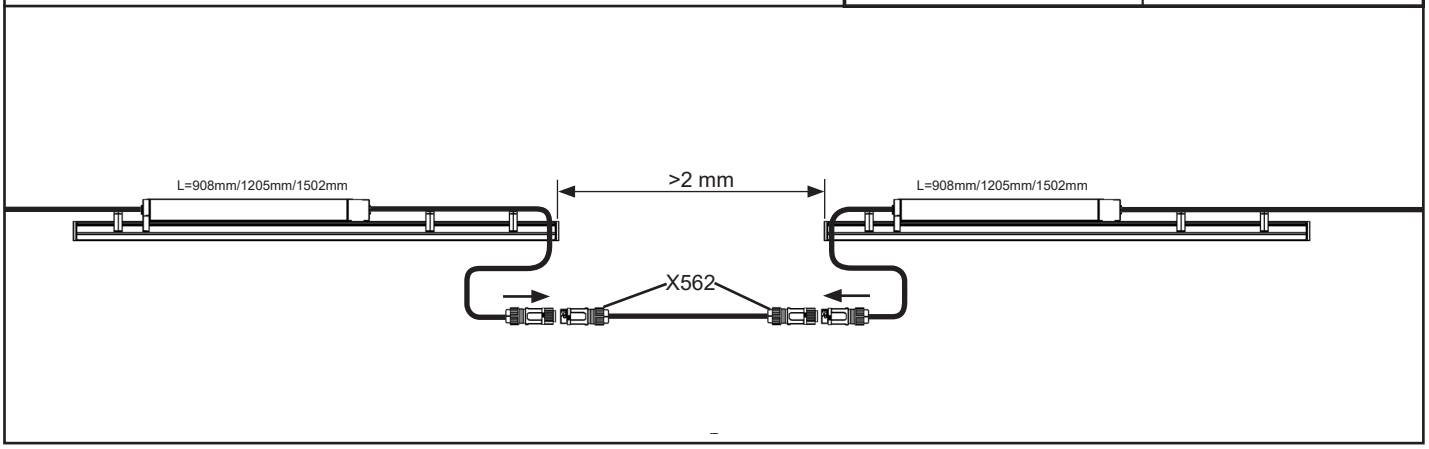
L=908mm/1205mm/1502mm
>2 mm
L=908mm/1205mm/1502mm
X562

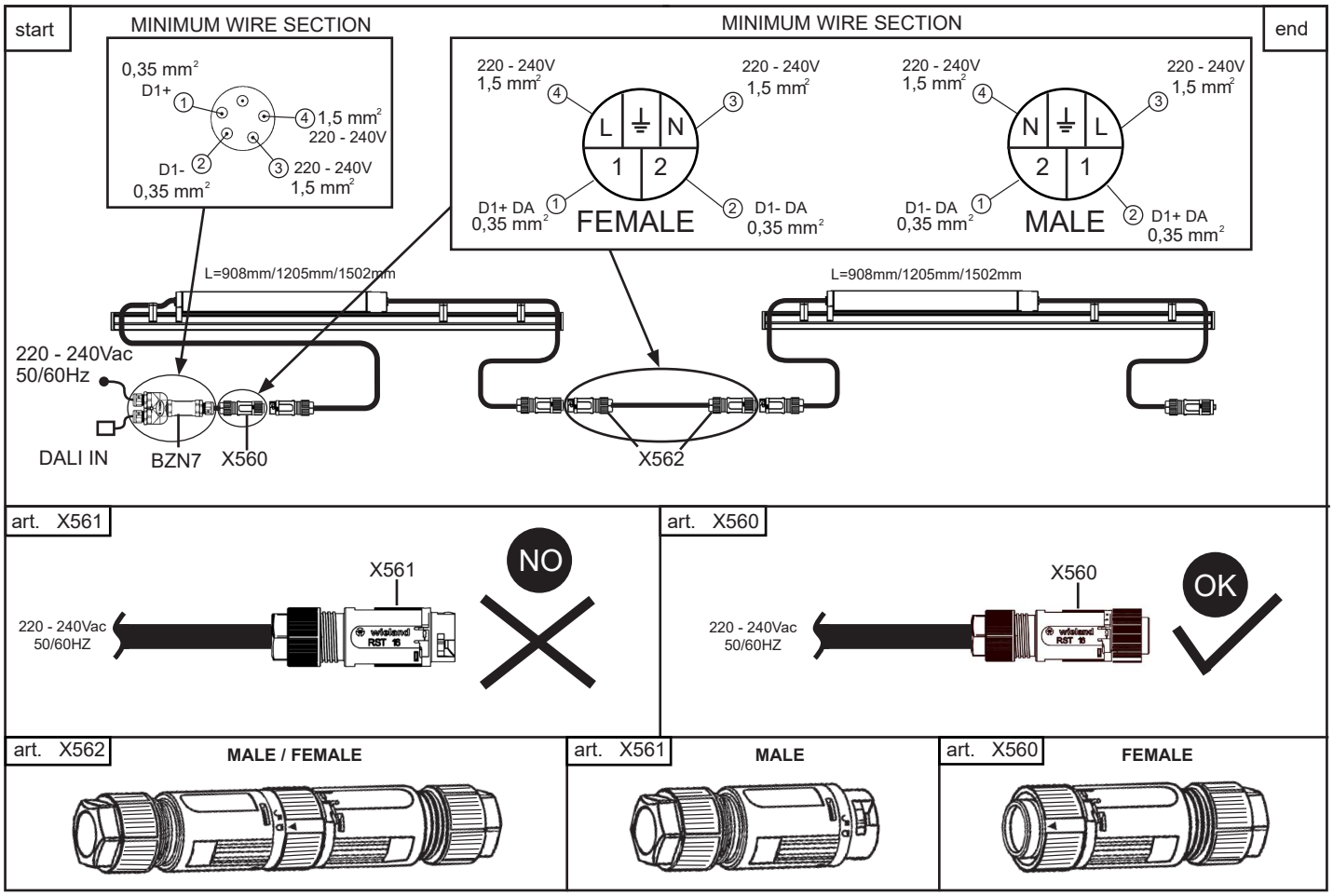


## DALI

art. BZN7 — MAX 8A

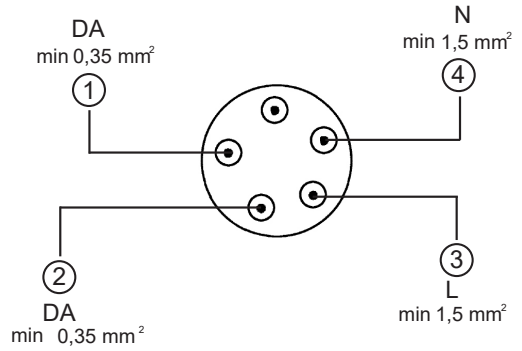


art. X560 - X561 - X562 — MAX 8A

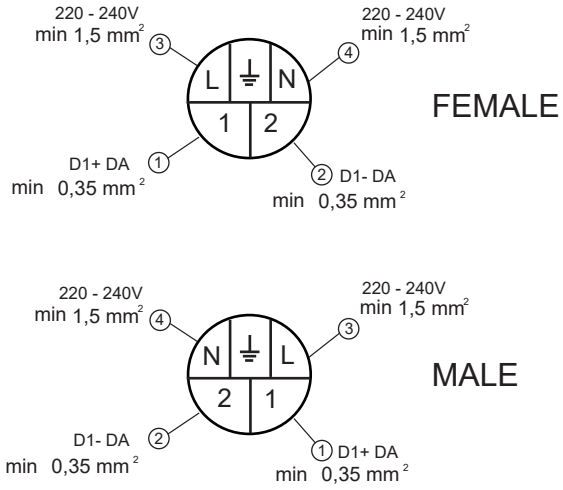


## DIRECT DIM

art. BZN7 — MAX 8A

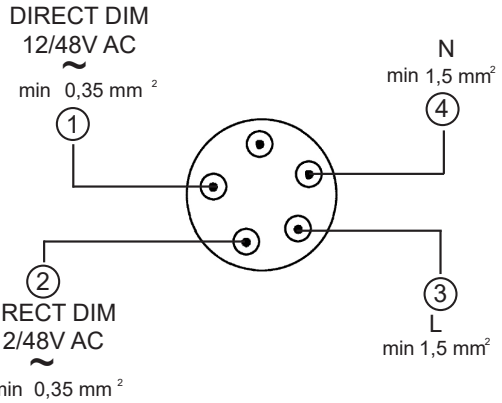


art. X560 - X561 - X562 — MAX 8A

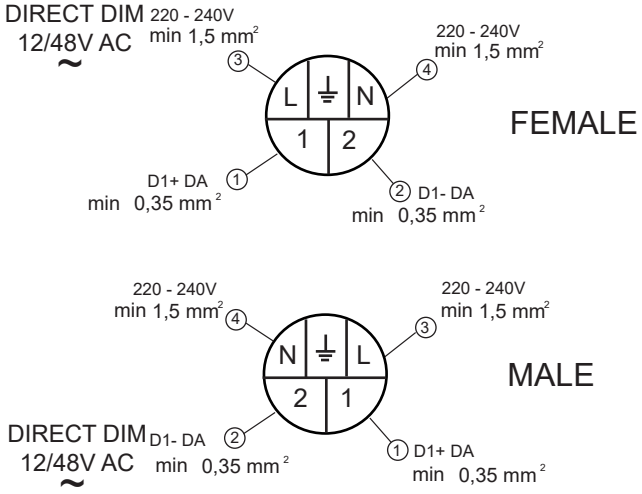

| Product version | ADDRESSES n° | ADDRESSES 1 | 2 | 3 | 4 |
|---|---|---|---|---|---|
| Monochrome | 1 | White | | | |
| WNC | 3 | Warm | Neutral | Cool | |
| RGB | 3 | Red | Green | Blue | |
| RGBW | 4 | Red | Green | Blue | White |

IT Prima di alimentare l'impianto assicurarsi del corretto collegamento delle polarità.
Un errato collegamento può comportare il malfunzionamento dei prodotti.

EN Before powering the system, make sure polarities were properly connected.
Incorrect connection may cause the product to malfunction.

FR Avant de mettre l'installation sous tension, assurez-vous que la polarité de connexion est respectée.
Une erreur de connexion peut entraîner le mauvais fonctionnement du produit.

DE Bevor die Anlage mit Strom versorgt wird ist sicherzustellen, dass die Pole richtig angeschlossen wurden.
Ein falscher Anschluss kann die Fehlfunktion der Produkte zur Folge haben.

NL Voordat u de installatie onder stroom zet dient u zich ervan te verzekeren dat de polariteiten correct zijn aangesloten.
Een onjuiste aansluiting kan een verkeerde werking van de producten teweegbrengen.

ES Antes de alimentar la instalación compruebe que la conexión de las polaridades sea correcta.
Una conexión incorrecta puede ocasionar el malfuncionamiento de los productos.

DA Inden der sættes strøm på anlægget, skal man sikre sig, at polerne er forbundet korrekt.
En forkert tilslutning kan medføre fejlfunktion på produkterne.

NO Kontrollere at du har koblet med korrekt polaritet, før du kobler strømmen til anlegget.
Feil tilkobling kan føre til at produktene ikke fungerer korrekt.

SV Se till att anslutningens polaritet är korrekt innan anordningen strömförsörjs.
En felaktig anslutning kan leda till att produkten fungerar på ett felaktigt sätt.

RU Перед запитыванием системы прверить правильность подсоединений полюсов.
Неправильное подсоединение может привести к неисправной работе приборов.

ZH 为系统供电前，请确保两极连接正确。
不正确的连接可能会导致产品发生故障。

IT Calcolare il numero massimo dei prodotti collegabili in cascata, tenendo conto dell'assorbimento dei prodotti, della sezione dei cavi, della lunghezza dei cavi e della corrente max dei connettori ( 8A) .

EN Calculate the maximum number of products connectable in cascade based on products' consumption, connectors' maximum current, cables' section and length ( 8A) .

FR Calculer le nombre maximum de produits raccordables en cascade en tenant compte de la puissance absorbée par les luminaires, de la section et de la longueur des câbles ainsi que du courant maximum des connecteurs ( 8A) .

DE Die maximale Anzahl der in Kaskadenschaltung anschließbaren Produkte unter Berücksichtigung der Leistungsaufnahme der Produkte, Kabeldurchmesser und -länge sowie des max. Stroms der Verbinder berechnen ( 8A) .

NL Bereken het maximale aantal producten dat in cascadevolgorde kan worden aangesloten. Houd rekening met de stroomopnamen van de producten, van de kabeldiameter, de lengte van de kabels en van de max stroom van de connectoren ( 8A) .

ES Calcular el número máximo de productos conectables en cascada, teniendo en cuenta la absorción de los productos, la sección de los cables, la longitud de los cables y la corriente máxima de los conectores ( 8A) .

DA Beregn det maksimale antal produkter, der kan tilsluttes på række, idet der tages højde for produkternes strømforbrug, kablernes tværsnit og længde samt stikkenes maksimale strømstyrke ( 8A) .

NO Beregne maksimalt antall produkter som kan kaskadekobles. Ta med i betraktningen produktenes strømopptak, ledningenes tverrsnitt og lengde, samt koblingsstykkenes toppstrøm ( 8A) .

SV Beräkna max. antal produkter som kan kaskadkopplas genom att ta hänsyn till produkternas strömförbrukning, kablarnas tvärsnitt och längd, samt kontakternas max. ström ( 8A) .

RU Рассчитать максимальное число последовательно подсоединяемых изделий, учитывая поглощение изделий, сечение и длину проводов и макс. ток разъемов ( 8A) .

ZH 根据产品的能耗、连接端的最大电流、电线的截面大小和长度，计算出可并列连接的最多产品数 ( 8A) .

IT Pilotare diversi prodotti DALI tramite pulsante (es: Touch-dim, Switch-dim, Push-dim, Direct-dim, etc.) potrebbe causare dei problemi di sincronizzazione tra gli stessi. È possibile ovviare a questo problema dotandosi di dispositivi aggiuntivi. Per maggiori informazioni vi invitiamo a contattarci direttamente.

EN Controlling different DALI products through buttons (e.g.: Touch-dim, Switch-dim, Push-dim, Direct-dim, etc.) may lead to product synchronisation problems. This problem can be overcome by using additional devices. For further information, please contact us directly.

FR Piloter plusieurs produits DALI par bouton (ex : Touch-dim, Switch-dim, Push-dim, Direct-dim, etc.) pourrait causer des problèmes de synchronisation entre eux. Ce problème peut être évité en s'équipant de dispositifs supplémentaires. Pour de plus amples renseignements, veuillez nous contacter directement.

DE Die Steuerung verschiedener DALI-Produkte mittels Taste (z.B.: Touch-dim, Switch-dim, Push-dim, Direct-dim etc.) kann eventuell zu Synchronisierungsproblemen zwischen diesen führen. Dieses Problem lässt sich durch den Einsatz von zusätzlichen Geräten beheben. Wenn Sie weitere Informationen wünschen, setzen Sie sich bitte direkt mit uns in Verbindung.

NL Het besturen van verschillende DALI producten m.b.v. dezelfde knop (bv.: Touch-dim, Switch-dim, Push-dim, Direct-dim, etc.) kan synchronisatieproblemen tussen de producten opleveren. Men kan dit probleem voorkomen door extra systemen aan te sluiten. Voor verdere informatie raden we u aan direct contact met ons op te nemen.

ES El mando de varios productos DALI por tecla (ej: Touch-dim, Switch-dim, Push-dim, Direct-dim, etc.) podría causar problemas de sincronización entre ellos. Es posible prevenir este problema utilizando dispositivos adicionales. Para más información, contacte directamente con nosotros.

DA Hvis DALI-produkterne styres ved hjælp af knapperne (fx. Touch-dim, Switch-dim, Push-dim, Direct-dim osv.), kan det skabe problemer med synkronisering af samme. Dette problem kan undgås, hvis man køber ekstra enheder. For yderligere oplysninger, kontakt os direkte.

NO Å styre ulike DALI-produkter ved hjelp av en trykknappbryter (f.eks. touch-dim, switch-dim, push-dim, direct-dim, osv.) vil kunne føre til problemer med synkroniseringen mellom dem. Dette problemet kan løses ved hjelp av noen tilleggsinnretninger. Ta gjerne kontakt med oss for mer informasjon om dette.

SV Styrning av olika DALI-produkter med knapp (t.ex.: Touch-dim, Switch-dim, Push-dim, Direct-dim o.s.v.) kan orsaka synkroniseringsproblem mellan dessa. Detta problem kan åtgärdas med tilläggsanordningar. För mer information kan du kontakta oss direkt.

RU Управление различными продуктами DALI с помощью кнопки (напр.: Touch-dim, Switch-dim, Push-dim, Direct-dim и пр.) может вызвать проблемы синхронизации между ними. Эту проблему можно устранить путем задействования дополнительных устройств. За получением более подробной информации просим Вас связаться с нами непосредственно.

ZH 通过按钮控制不同的 DALI 产品（例如：触摸调光、切换调光、按压调光、直接调光等）可能会导致产品的同步问题。该问题可通过使用其他额外的装置加以克服。如需了解更多信息，请直接与我们联系。

IT I dispositivi con cablaggio digitale possono essere dimmerati con dispositivi DALI o con pulsante normalmente chiuso (N.C.) da collegare come da schema.

EN Devices with digital control gear may be dimmed using DALI devices or a normally-closed button (N.C.) to be connected as shown in the diagram.

FR Les articles à câblage numérique peuvent fonctionner avec des variateurs à dispositifs DALI ou à bouton poussoir normalement fermé (N.C.) à relier conformément au schéma.

DE Die Geräte mit digitaler Verkabelung können mit Hilfe von DALI-Vorrichtungen oder mit Hilfe eines gemäß Schaltplan anzuschließenden Öffners (N.C.) gedimmt werden.

NL De producten met digitale bekabeling kunnen worden gedimd met DALI systemen of met een N.C. (normally closed) knop, die moet worden aangesloten volgens schema.

ES Los dispositivos con cableado digital pueden regularse con dispositivos DALI o con un interruptor de botón normalmente cerrado (N.C.) que se conecta según ilustrado en el esquema.

DA Produkter med digital kabelføring kan dæmpes med DALI-anordninger eller med kontakten, som normalt er lukket (N.C.) og som skal tilsluttes, som vist.

NO Produkter med digitalkabler kan dimmes med DALI-anordninger eller med en normalt lukket (NC) trykkbryter som kobles som vist i koblingsskjema.

SV Produkter med digital kabeldragning kan förses med dimmer. Detta kan göras med DALI-anordningarna eller med en normalt stängd kontakt (N.O.) som ska anslutas enligt schemat.

RU Интенсивность приборов с цифровой проводкой может регулироваться посредством устройств DALI или нормально замкнутой кнопкой (Н.З.), подсоединяемой согласно схеме.

ZH 带有数字控制装置的设备可以通过 DALI（数字化可寻址调光接口）设备或者一个连接方式如图中所示的常闭按钮 (N.C.) 进行亮度调节

| ART | CARICO DALI / DALI LOAD<br>CHARGE DALI<br>(COURANT MAXI ADMISSIBLE)<br>DALI-LAST<br>DALI VERMOGEN<br>CARGA DALI<br>DALI STRØMSTYRKE<br>BELASTNING FOR "DALI"<br>DALI-BELASTNING<br>МАКС. ТОК СИСТЕМЫ DALI С РЕГУЛЯЦИЕЙ ИНТЕНСИВНОСТИ СВЕТА<br>DALI 智能调光系统允许的最大电流量 |
|---|---|
| | 2 m A |

IT Maneggiare con cura e non sottoporre a tensioni meccaniche.

EN Handle with care and do not subject to mechanical stress.

FR Manipuler avec précaution et ne pas soumettre à des contraintes mécaniques.

DE Vorsichtig behandeln und keinen mechanischen Spannungen aussetzen.

NL Voorzichtig bij het gebruik van dit product. Mag niet worden onderworpen aan mechanische spanning.

ES Manejar con cuidado y no someter a tensiones mecánicas.

DA Håndter med forsigtighed og udsæt ikke for mekaniske spændinger.

NO Må behandles forsiktig. Må ikke utsettes for mekaniske spenninger.

SV Ska hanteras försiktigt och inte utsättas för mekaniska påfrestningar.

RU Обращаться осторожно и не подвергать механическому напряжению

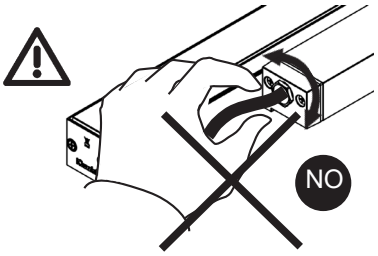

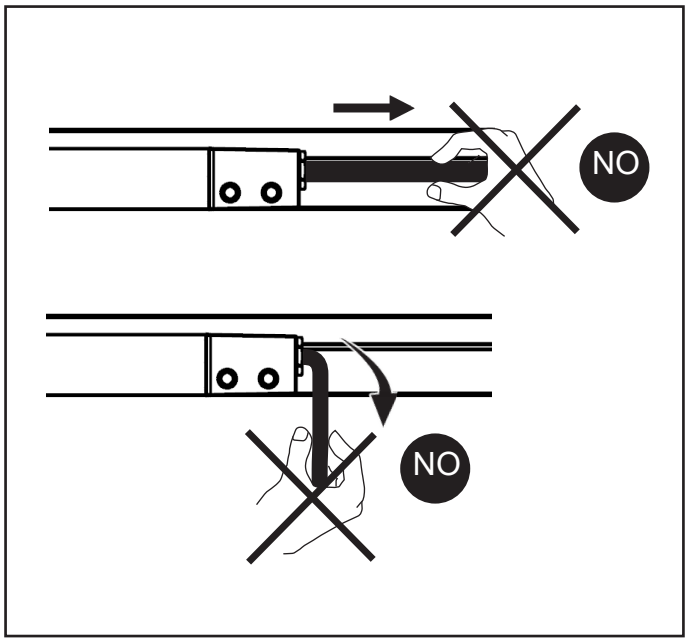


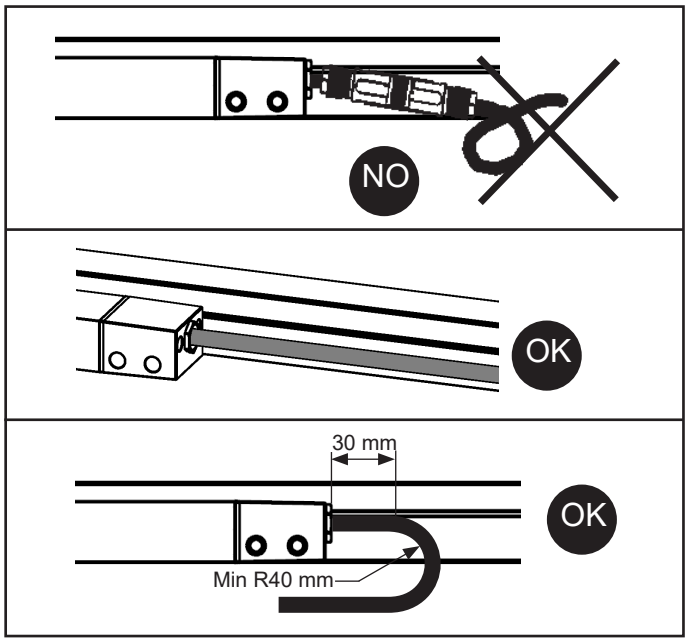


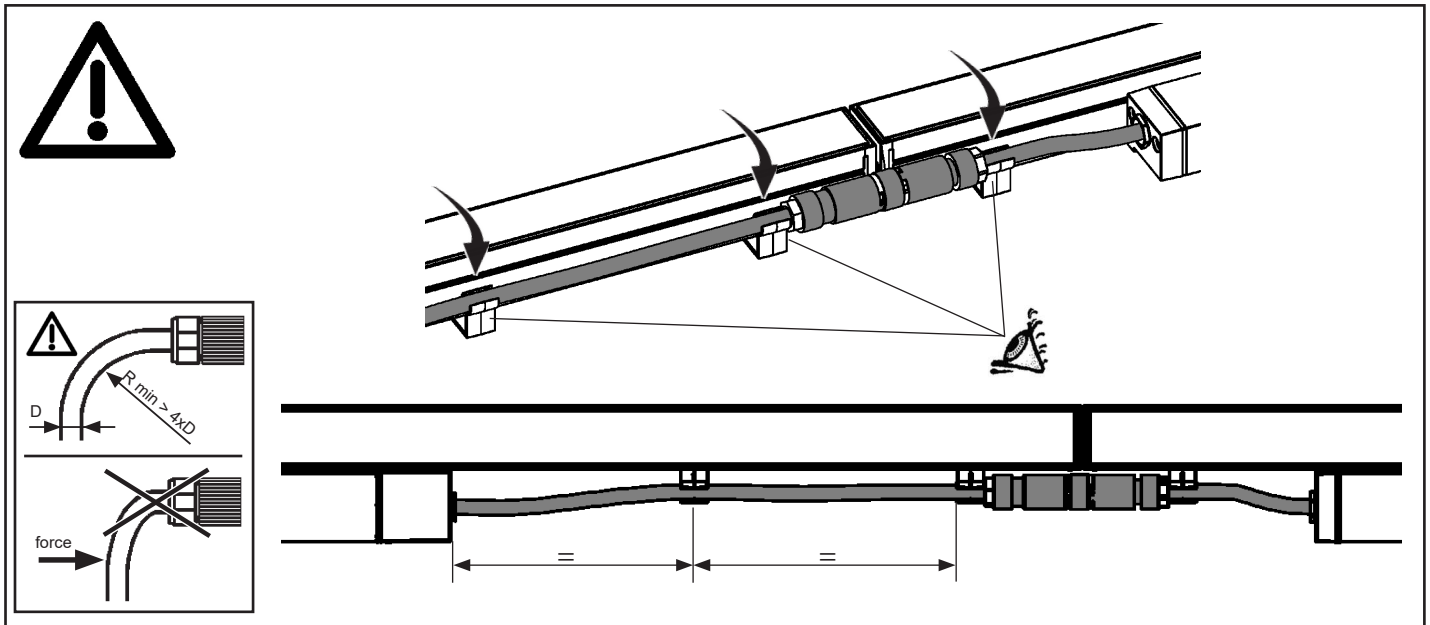


# MONOCROMATIC VERSION

## (DALI)

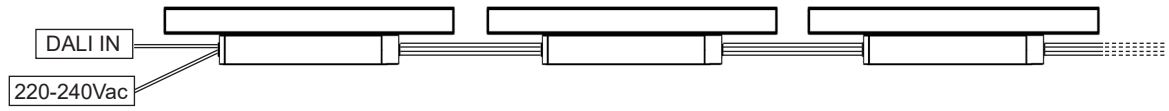


## DIRECT DIM

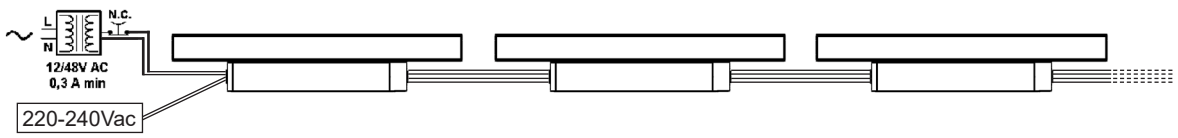

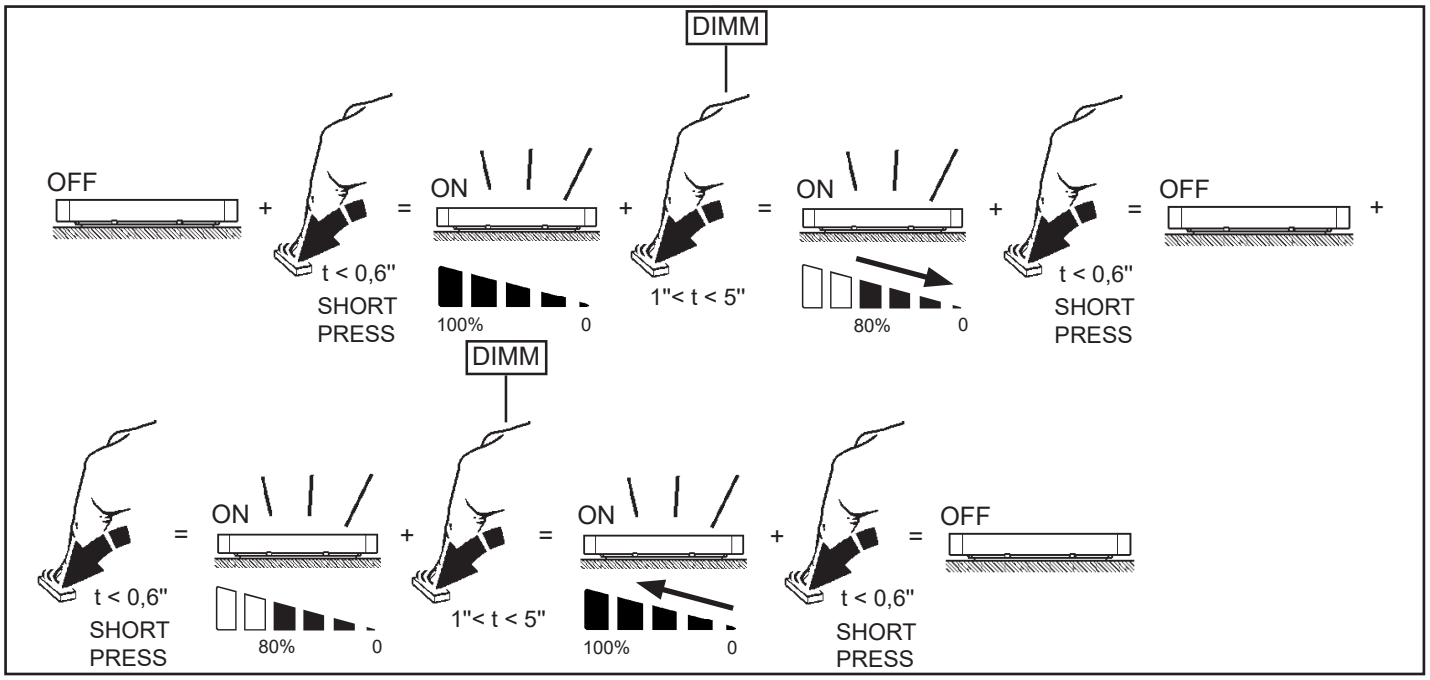


# RGB - RGBW VERSION

## NO DIRECT DIM / NO DALI

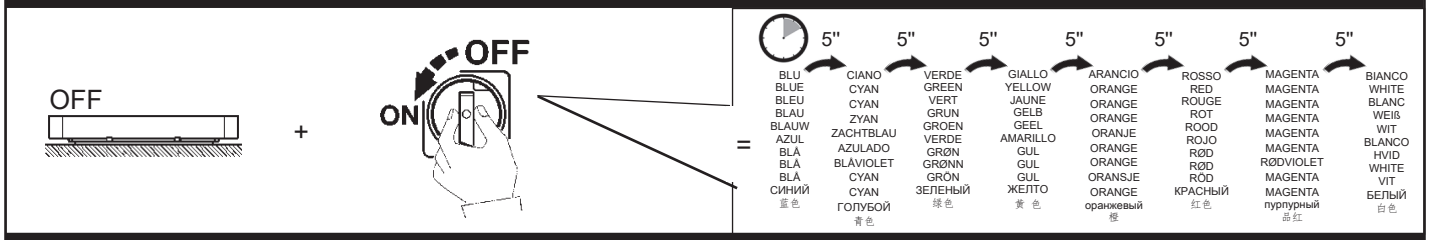


## DALI

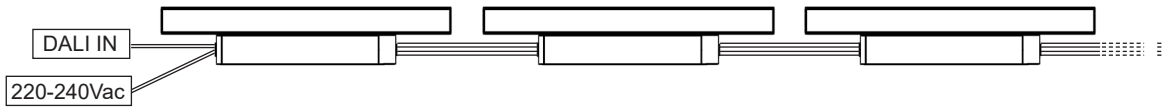


## DIRECT DIM

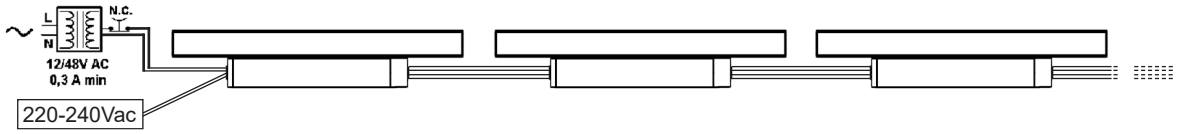


## (RGB - RGBW)

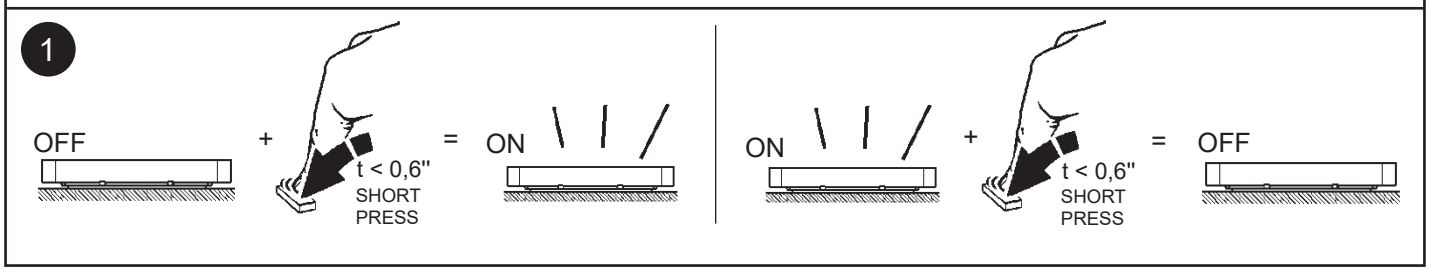

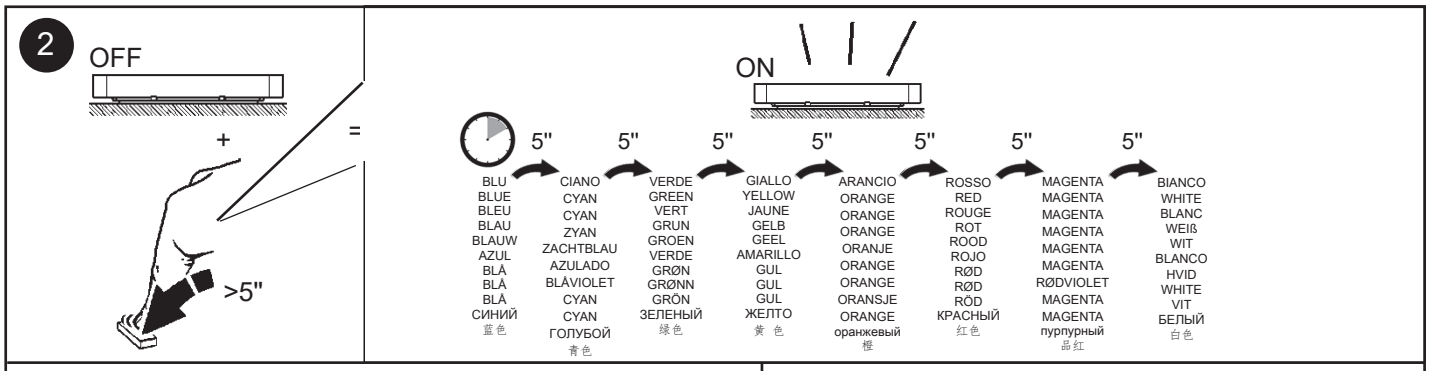


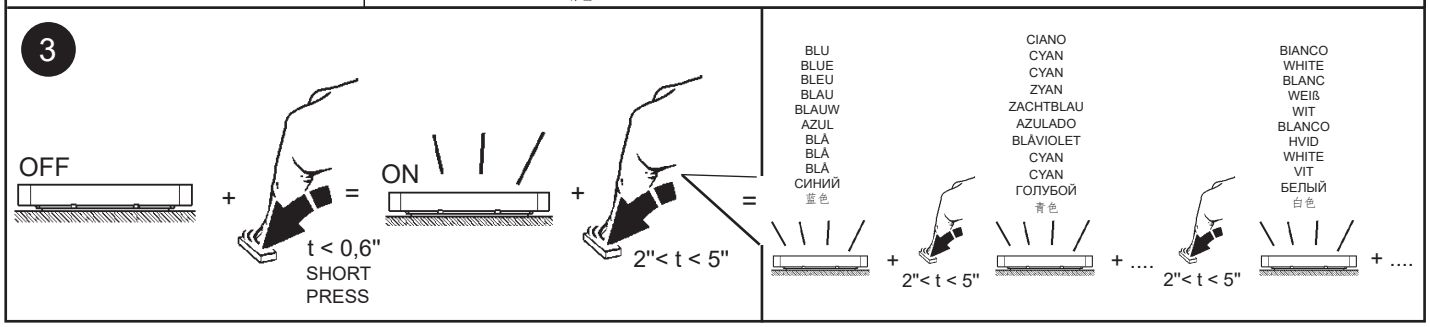


# WNC VERSION

## NO DIRECT DIM / NO DALI

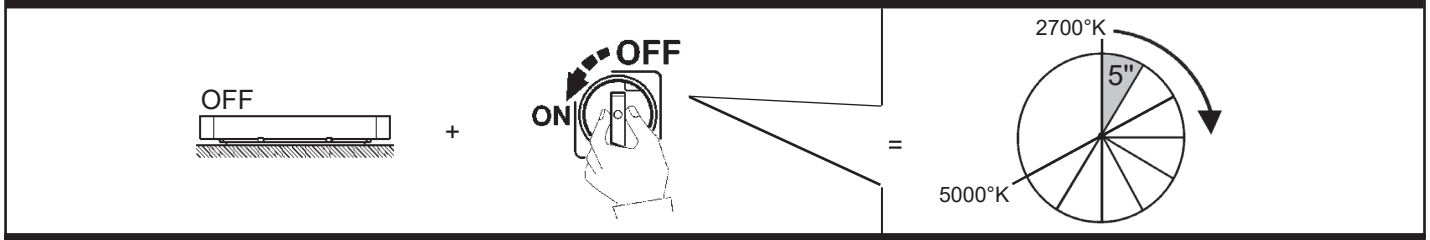


## DALI

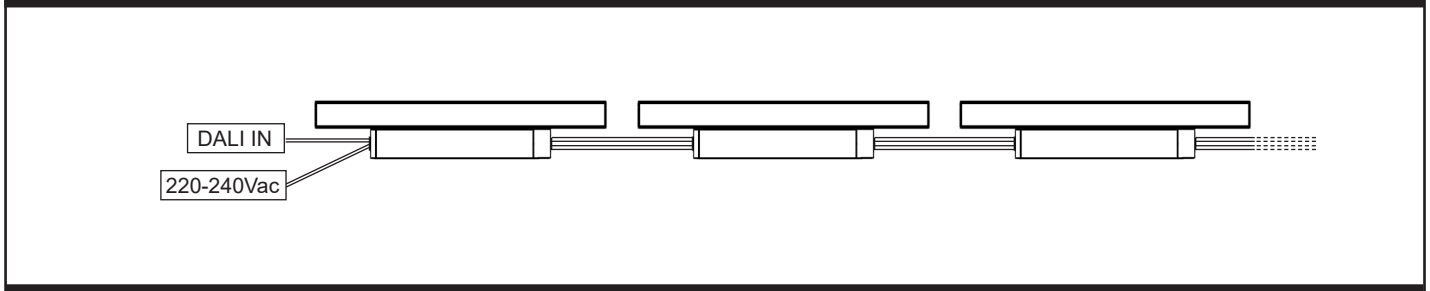


## WNC

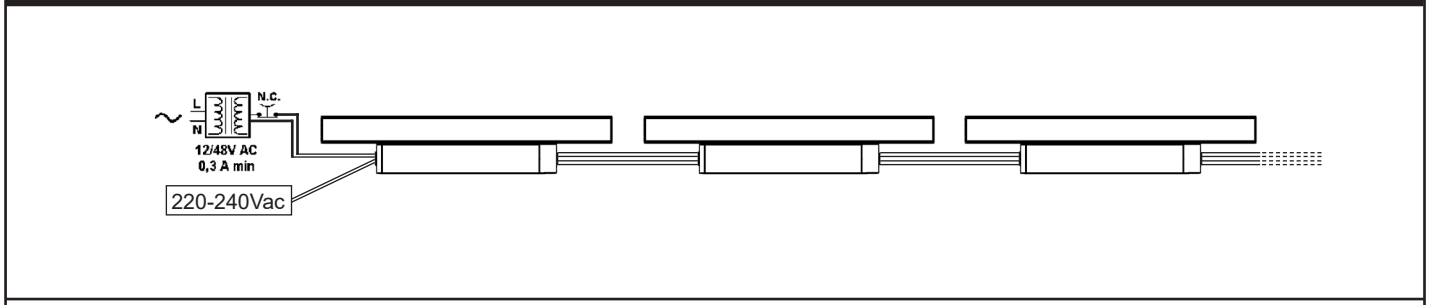


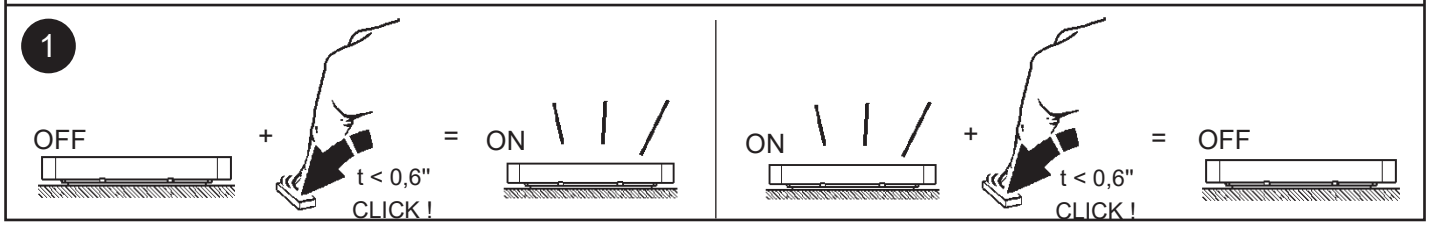

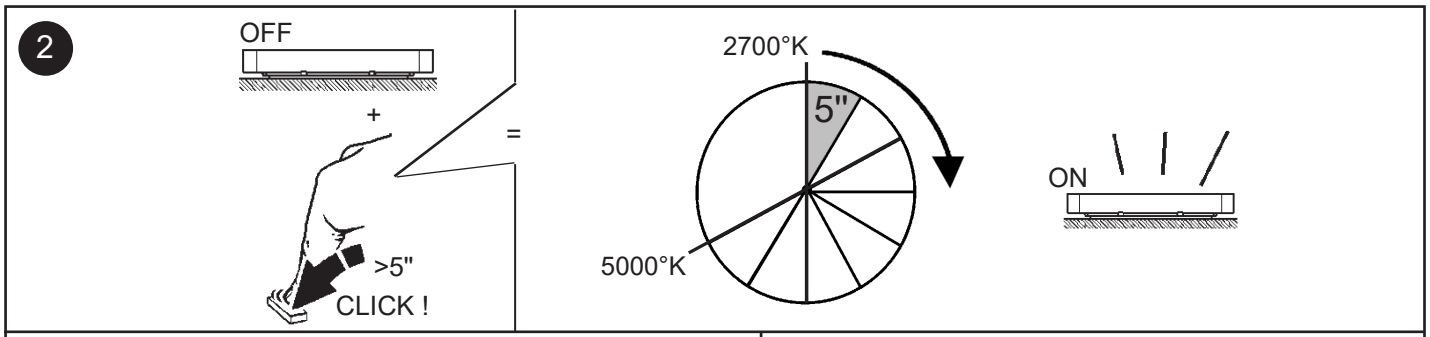


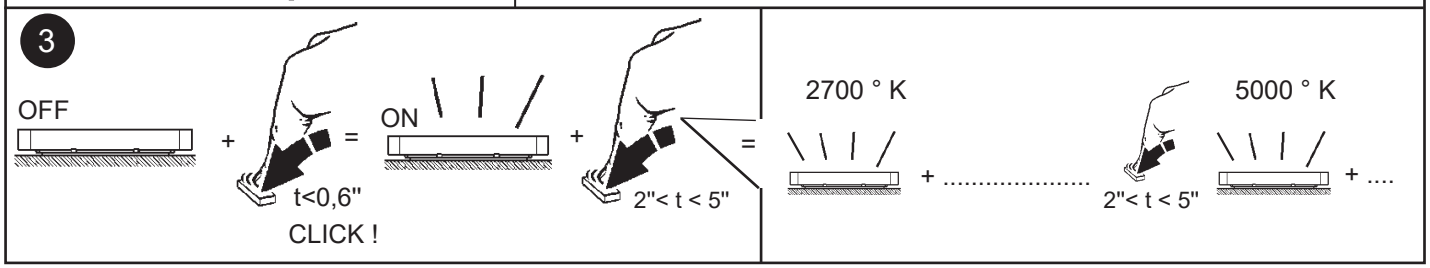


## ⚠ (PRODUCT SYNCHRONISATION)

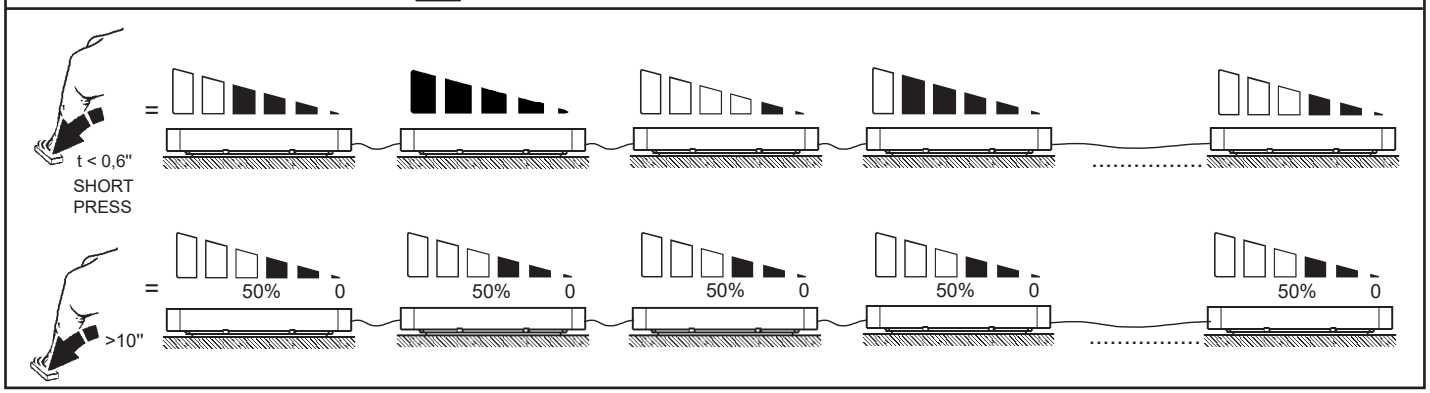


# DALI ⟶ DIRECT DIM

IT Utilizzare pulzante normalmente chiuso
EN Use the normally closed button
FR Utiliser la touche normalement fermée
DE Verwenden Sie die Öffner-Taste
NL Normaal gesloten knop gebruiken
ES Utilizar el pulsador normalmente cerrado
DA Brug kontakten normalt lukket
NO Bruk trykknapp som normalt er lukket
SV Använd den normalt stängda knappen
RU Использовать обычно закрытую кнопку
ZH 使用常闭按钮

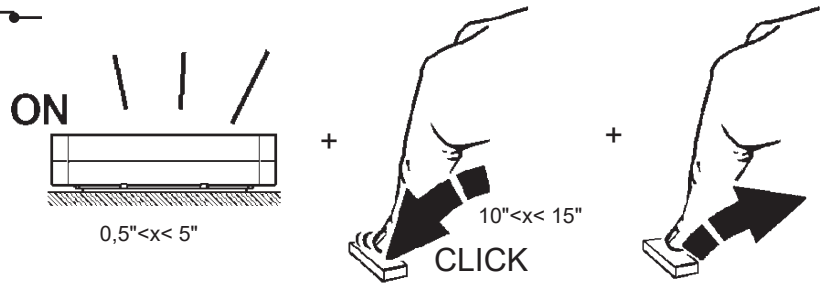


IT N.B.: Al termine della sequenza, se i tempi sono stati rispettati, il LED driver è passato in modalità Direct Dim.
Qualsiasi evento che interferisca con la sequenza descritta o il non rispetto delle tempistiche, pregiudica il passaggio alla modalità Direct Dim e la procedura va ripetuta.

EN N.B.: at the end of the sequence, if the times have been respected, the LED driver shifts to the Direct Dim mode.
Any event interfering with the described sequence, or failure to respect the required times, shall jeopardise the passage to the Direct Dim mode and the sequence will have to be repeated.

FR N.B. : À la fin de la procédure, si les temps sont respectés, le Driver de LED est passé en mode Direct Dim.
Tout événement qui interfère avec la procédure décrite, ou le non-respect des temps, empêche le passage vers le mode Direct Dim et la procédure est répétée.

DE HINWEIS: Am Ende der Sequenz und bei Einhaltung der Zeiten ist die LED Driver in die Modalität Direct Dim gewechselt.
Jedes Ereignis, das die beschriebene Sequenz stört oder die Nichteinhaltung der Zeiten beeinträchtigt den Wechsel in die Modalität Direct Dim und der Vorgang muss wiederholt werden.

NL N.B.: Indien de tijden in acht zijn genomen, is aan het einde van de sequentie de LED driver overgegaan in de modus Direct Dim.
Elke gebeurtenis die interfereert met de beschreven sequentie, of het niet in acht nemen van de tijden, zorgt ervoor dat de driver niet kan overgaan in de modus Direct Dim, waardoor de procedure herhaald moet worden.

ES Nota: Al terminar la secuencia, si los tiempos se han respetado, el LED driver habrá pasado a la modalidad Direct Dim. Cualquier hecho que interfiera con la secuencia descrita, o el incumplimiento de los tiempos establecidos, compromete la transición a la modalidad Direct Dim y será necesario repetir el procedimiento.

DA N.B.: Ved rækkefølgens afslutning vil LED-driveren været gået i tilstanden Direct Dim, hvis tiderne er overholdt.
En hvilken som helst begivenhed, som griber ind i den beskrevne rækkefølge eller ikke overholder tiderne, vil forhindre overgangen til Direct Dim og kræve, at proceduren gentages.

NO NB! Når sekvensen er avsluttet, og hvis tidsintervallet er blitt overholdt, vil LED-driveren ha gått over i Direct Dim-modus.
Alle hendelser som interfererer med den beskrevne sekvensen, eller at tidsintervallet ikke er blitt overholdt, hindrer overgang til Direct Dim-modus. Prosedyren må derfor gjentas.

SV OBS!
Om tiderna har respekterats övergår LED Driver till läget Direct Dim i slutet av sekvensen
Alla händelser som stör den beskrivna sekvensen eller om tiderna inte respekteras, påverkar övergången till läget Direct Dim och proceduren måste upprepas.

RU ПРИМЕЧАНИЕ:
Если сроки соблюдены, по окончании процедуры СИД драйвера перейдет в режим Direct Dim.
Любое событие, конфликтующее с описанной процедурой, или несоблюдение сроков, отрицательно влияет на переход в режим Direct Dim, поэтому процедуру требуется повторить.

ZH 注意：如果按照规定次数执行，那么 LED 驱动器将在序列末端转为 Direct Dim 模式。
对于任何干扰上述序列或造成无法按照所需次数执行的状况，请将通道调至 Direct Dim 模式，然后，该序列将严格执行。

# + Art.

| VERSION | | INTERNAL ACCESSORIES | | | | EXTERNAL LOUVER | |
|---|---|---|---|---|---|---|---|
| | | * LONGITUDINAL LOUVER | * TRASVERSAL LOUVER | * HONEYCOMB | * MICRO LOUVER | ASYMMETRICAL LOUVER | SYMMETRICAL LOUVER |
| MONOCROMATIC | S450 - S451 - S452 - S453 - S454 - S455<br>S456 - S457 - S458 - S459 - S460 - S461 | ✔ | ✘ | ✘ | ✔ | ✔ | ✘ |
| | S486 - S487 - S488 - S489 - S490 - S491<br>S492 - S493 - S494 - S495 - S496 - S497 | ✔ | ✘ | ✘ | ✔ | ✔ | ✘ |
| | S522 - S523 - S524 - S525 - S526 - S527<br>S528 - S529 - S530 - S531 - S532 - S533 | ✔ | ✔ | ✔ | ✔ | ✔ | ✘ |
| RGB | S572 - S573 - S574 | ✔ | ✔ | ✔ | ✔ | ✔ | ✘ |
| RGBW | S568 - S569 - S570 - S571 | ✔ | ✔ | ✔ | ✔ | ✔ | ✘ |
| WNC | S575 - S576 - S577 | ✔ | ✔ | ✔ | ✔ | ✔ | ✘ |

| COMBINATION ACCESSORIES | * LONGITUDINAL LOUVER | * TRASVERSAL LOUVER | * HONEYCOMB | * MICRO LOUVER | ASYMMETRICAL LOUVER | SYMMETRICAL LOUVER |
|---|---|---|---|---|---|---|
| LONGITUDINAL LOUVER * | | ✘ | ✘ | ✘ | ✘ | ✘ |
| TRASVERSAL LOUVER * | | | ✘ | ✘ | ✘ | ✘ |
| HONEYCOMB * | | | | ✘ | ✘ | ✘ |
| MICRO LOUVER * | | | | | ✘ | ✘ |
| ASYMMETRICAL LOUVER | | | | | | ✘ |

*

IT Con utilizzo di accessori interni frangiluce lamellare longitudinale, trasversale ehoneycomb si consiglia di distanziare il corpo illuminante 60mm dalla parete; per distanze inferiori possono essere visibili minime imperfezioni dell'uniformità in particolare su superfici bianche.

EN When using internal accessories such as the longitudinal, transversal or honeycomb lamellar louvres we recommend installing the luminaire 60mm away from the wall. If positioned any closer, the illumination may not appear perfectly uniform, particularly on white surfaces.

FR En utilisant des accessoires intérieurs de type grille de défilement lamellaire longitudinale, transversale et nid d'abeille, il est conseillé d'éloigner le corps éclairant de 60 mm du mur, avec des distances inférieures, de minimes imperfections d'uniformité peuvent être visibles, en particulier sur les surfaces blanches.

DE Durch die Verwendung von internen Zubehörteilen Blendschutzraster, längslaufender, querlaufender und Honeycomb-Blendschutzvorrichtung wird empfohlen, den Beleuchtungskörper in einem Abstand von 60mm zur Wand zu installieren; wird ein geringerer Abstand gewählt, können geringfügige Unregelmäßigkeiten bei der Gleichförmigkeit auftreten, insbesondere auf weißen Oberflächen.

NL Bij gebruik van inwendige accessoires voor lamellaire roosters in dwars- of lengterichting of honeycomb adviseren we om de verlichtingsarmatuur op 60mm van de wand te plaatsen. Bij een geringere afstand kunnen, met name op een witte ondergrond, kleine imperfecties in de gelijkmatigheid worden waargenomen.

ES Si se utilizan accesorios interiores deflectores laminar longitudinal, transversal y honeycomb, se recomienda separar el cuerpo de iluminación 60 mm de la pared; con distancias inferiores, es posible que se noten ligeras imperfecciones de uniformidad, en especial sobre las superficies blancas.

DA Ved brug af internt, langsgående, lamelformet, lysbeskyttende tilbehør anbefales det at fjerne belysningsenheden 60mm fra væggen; ved mindre afstande kan minimale uperfektheder i ensartethed, særligt på hvide overflader, være synlige.

NO Med bruk av det innendørs tilbehøret persienner med lameller, langsgående, tverrgående og honeycomb anbefaler vi å plassere lyselementet 60 mm fra veggen. For kortere avstander kan de forekomme minimale ufullkommenheter, særlig på hvite overflater.

SV Om man använder invändiga tillbehör som längsgående, tvärsgående eller bikakeformade lameller för reglering av ljusinsläpp rekommenderar vi att ljuskällan placeras vid ett avstånd om 60 mm från väggen. Vid kortare avstånd kan mindre imperfektioner bli synliga, särskilt på vita ytor.

RU При использовании внутренних продольных пластинчатых, поперечных или в виде пчелиных сот светозатемняющих устройств рекомендуется устанавливать корпус осветительного прибора в 60 мм от стены; в случае меньшего расстояния может отмечаться небольшое нарушение равномерности, особенно на белой поверхности.

ZH 若使用纵向、横向和蜂窝式层状百叶的内部配件，建议将灯具与墙壁保持60毫米的距离；若低于该距离，可能会看到一些不均匀的小缺陷，特别是在白色表面上。

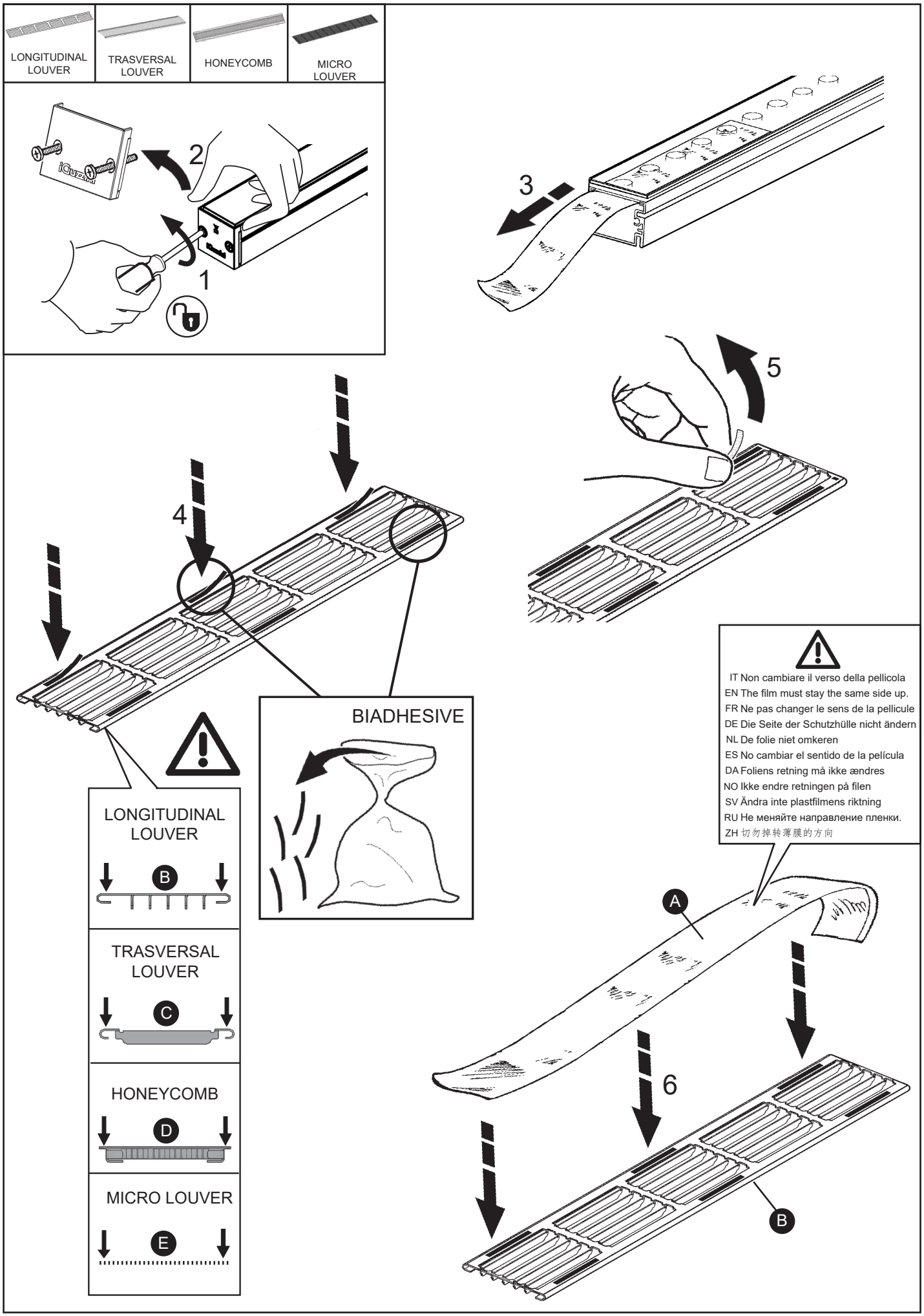
LONGITUDINAL LOUVER
TRASVERSAL LOUVER
HONEYCOMB
MICRO LOUVER
1
2
3
4
5
6
BIADHESIVE
IT Non cambiare il verso della pellicola
EN The film must stay the same side up.
FR Ne pas changer le sens de la pellicule
DE Die Seite der Schutzhülle nicht ändern
NL De folie niet omkeren
ES No cambiar el sentido de la película
DA Foliens retning må ikke ændres
NO Ikke endre retningen på filen
SV Ändra inte plastfilmens riktning
RU Не меняйте направление пленки.
ZH 切勿掉转薄膜的方向
LONGITUDINAL LOUVER
B
TRASVERSAL LOUVER
C
HONEYCOMB
D
MICRO LOUVER
E
A
B

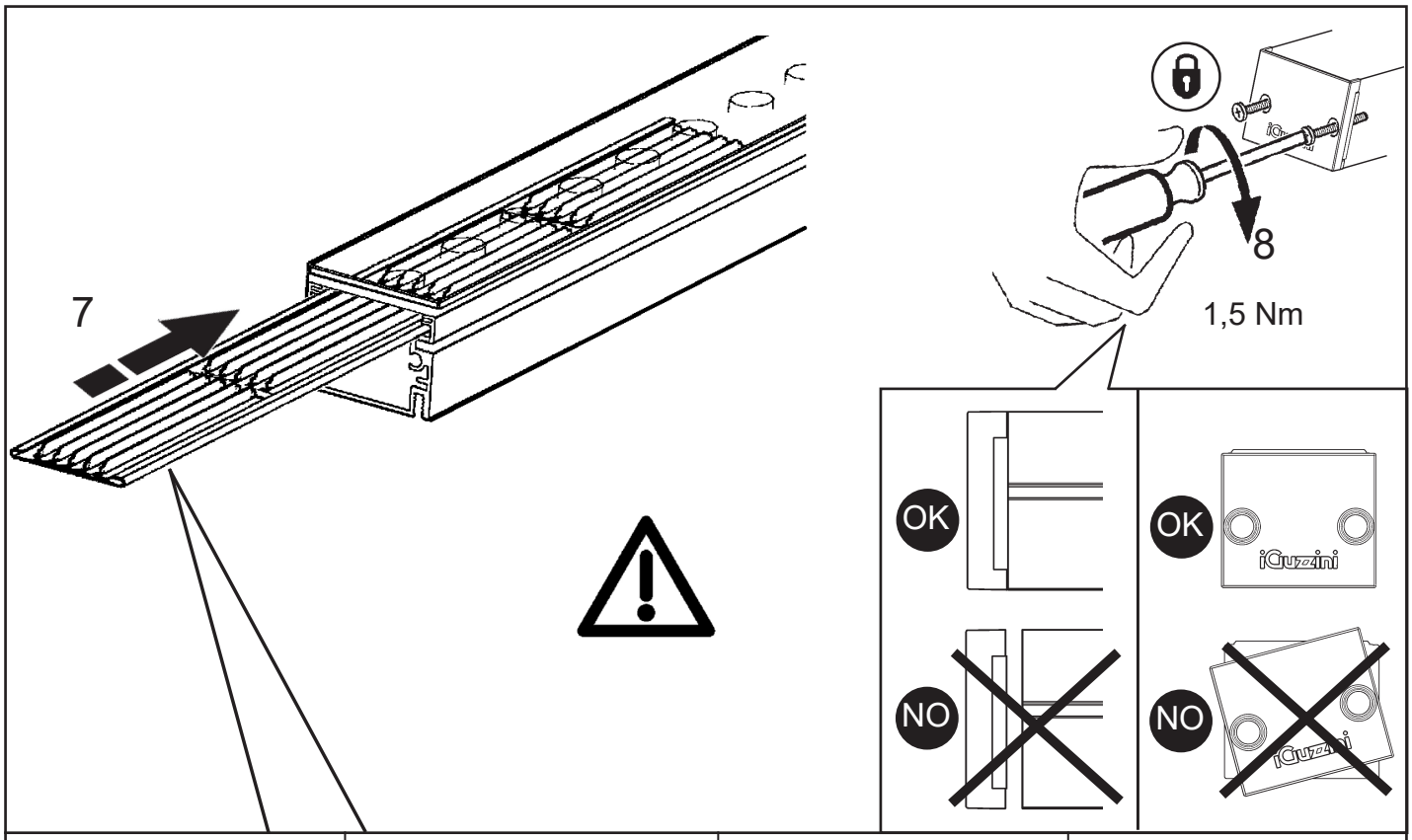


| LONGITUDINAL LOUVER | TRASVERSAL LOUVER | HONEYCOMB | MICRO LOUVER |
|---|---|---|---|
| 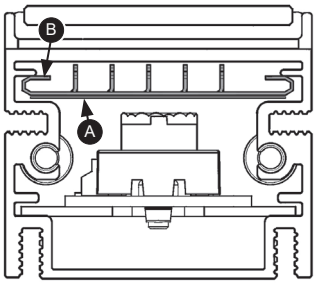 | 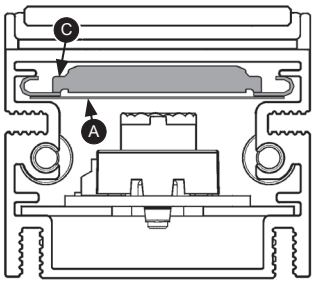 | 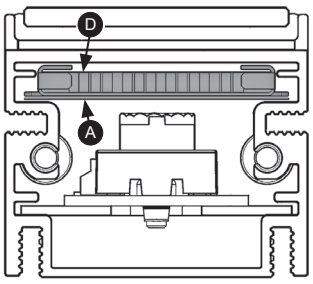 | 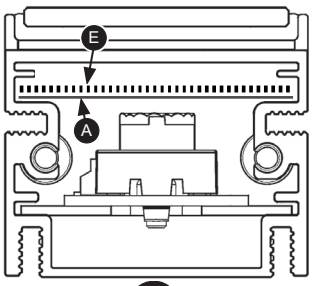 |
| OK | OK | OK | OK |
| 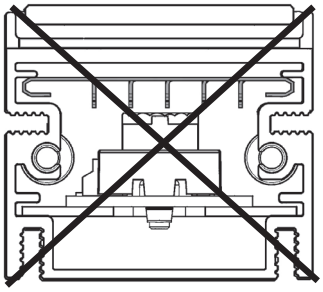 | 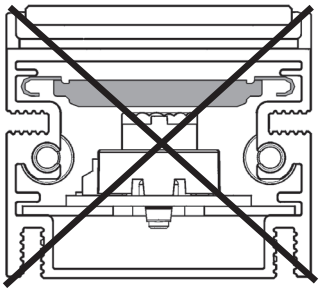 | 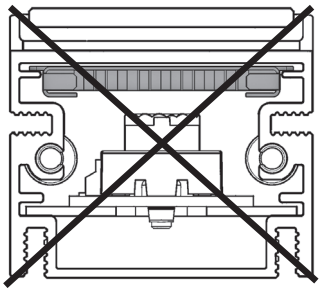 | 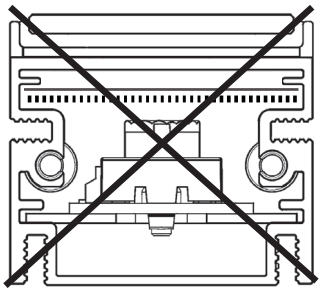 |
| NO | NO | NO | NO |
| 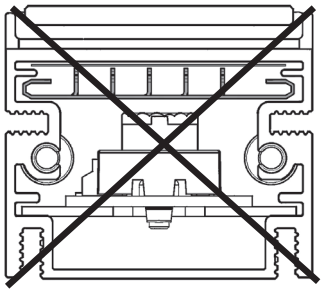 | 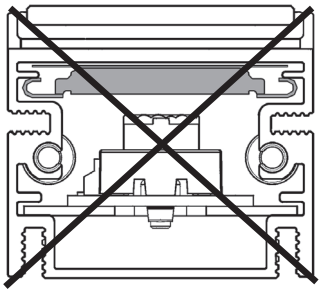 | 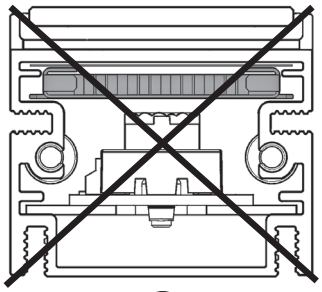 | 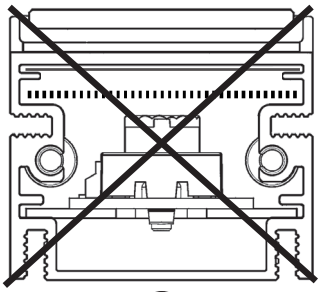 |
| NO | NO | NO | NO |

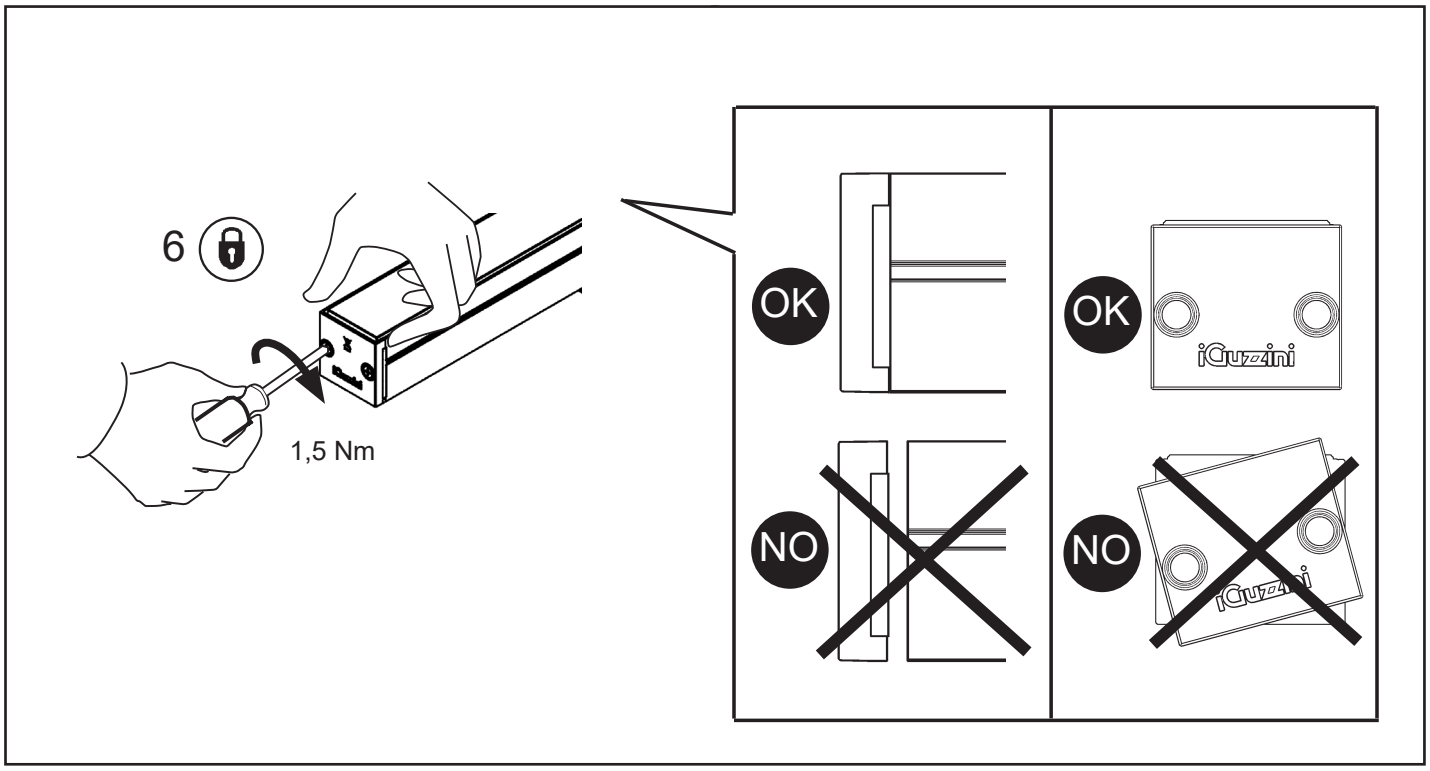
6
1,5 Nm
OK
NO
OK
NO
iGuzzini
iGuzzini

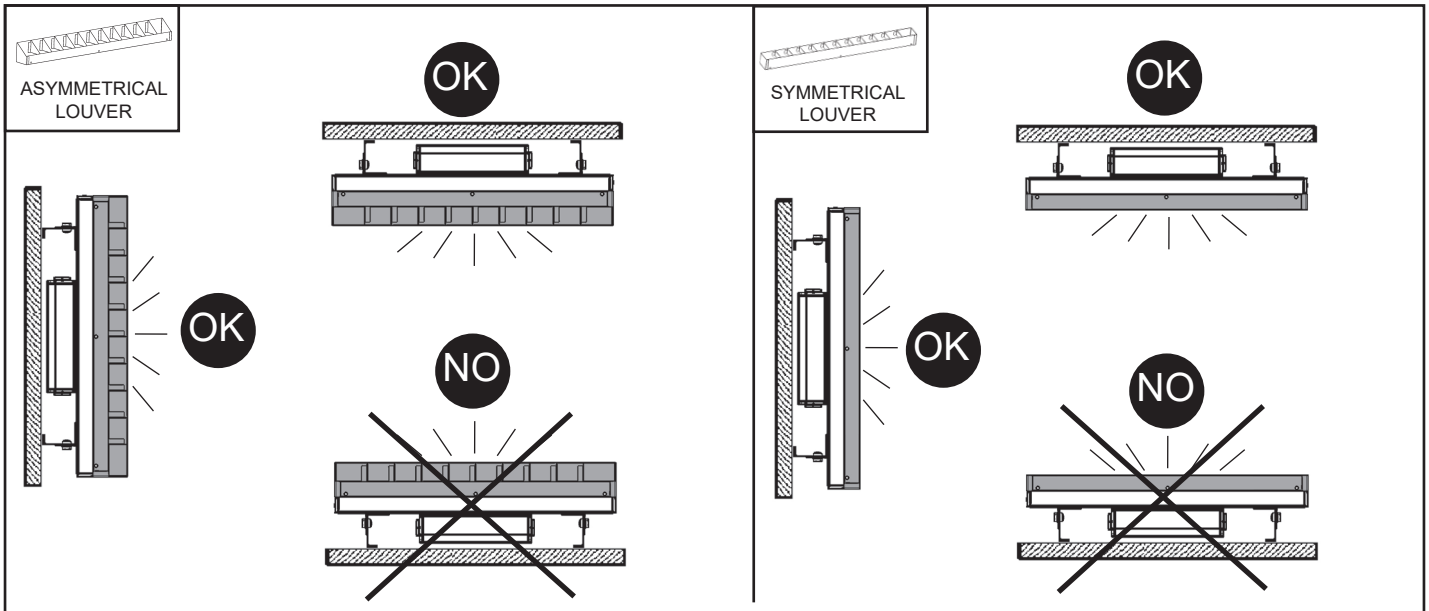
ASYMMETRICAL LOUVER
OK
OK
NO
SYMMETRICAL LOUVER
OK
OK
NO

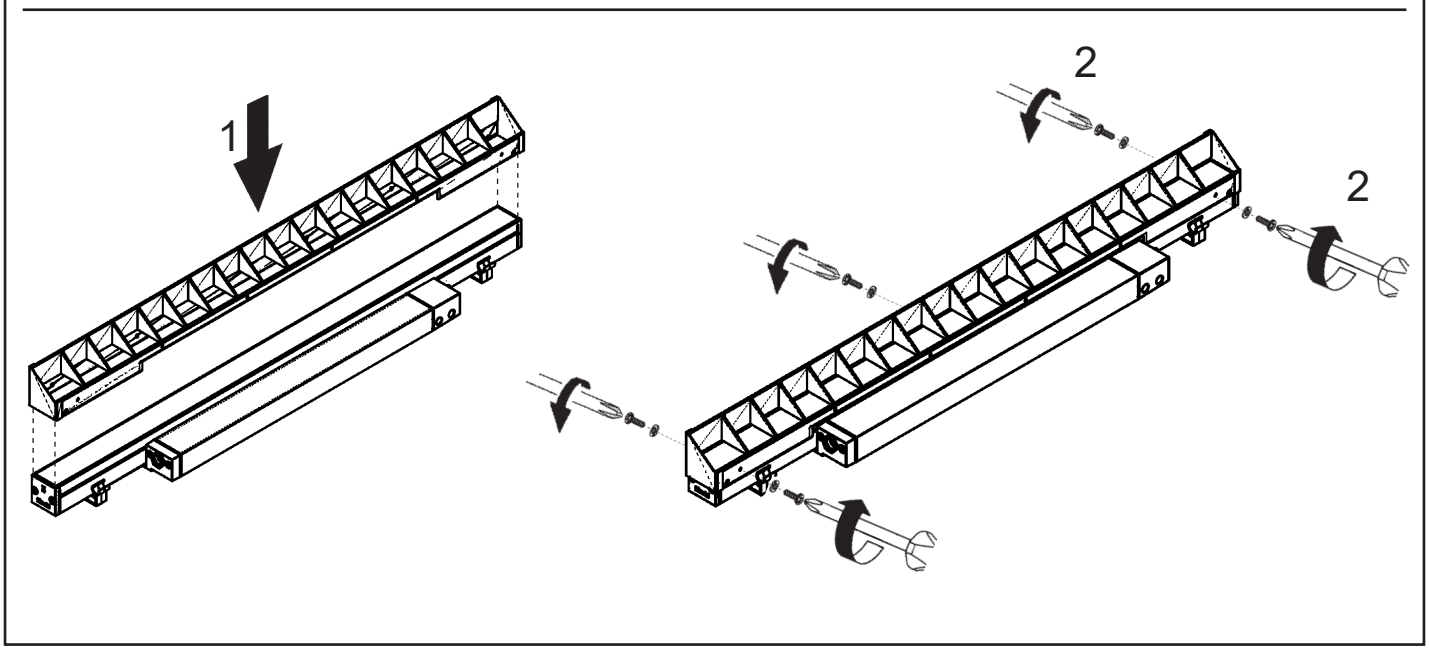
1
2
2

## + Art.

| | X476 | EXTERNAL LOUVER ASYMMETRICAL LOUVER | EXTERNAL LOUVER SYMMETRICAL LOUVER |
|---|---|---|---|
| X791 | ✔ | ✔ | ✔ |
| X792 | ✔ | ✔ | ✔ |
| X793 | ✖ | ✖ | ✖ |
| X794 | ✔ | ✔ | ✔ |
| X795 | ✔ | ✔ | ✔ |
| X796 | ✖ | ✖ | ✖ |
| X797 | ✖ | ✔ | ✔ |
| X798 | ✖ | ✔ | ✔ |

IT Nel caso in cui il cordone o il cavo flessibile esterno dell 'apparecchio risulti danneggiato, sostituire esclusivamente dal produttore, dall 'addetto al servizio clienti o da una persona qualificata in modo da evitare qualsiasi rischio.

EN If the external flexible cable or cord of this luminaire is damaged, it shall be exclusively replaced by the manufacturer or his service agent or a similar qualified person in order to avoid a hazard

FR Si le cordon ou le câble flexible extérieur de l 'appareil est endommagé faites -le remplacer
exclusivement par le fabricant, l 'agent service clients ou par une personne qualifiée, de manière éviter tout risque.

DE Sollte das Stromkabel innen oder außerhalb des Geräts beschädigt sein, dann lassen Sie es ausschließlich vom Hersteller, vom Kundendienst oder von einer qualifizierten Fachperson austauschen, um jedes Risiko zu vermeiden.

NL Als de draad of de flexibele kabel aan de buitenzijde van het apparaat beschadigd zijn, mag u deze uitsluitend laten vervangen door de fabrikant, door iemand van de klantendienst of door een gekwalificeerd technicus, om zo elk risico te vermijden.

ES En caso de estar dañado el cordón o el cable flexible externo del aparato, hágalo sustituir
exclusivamente por el fabricante, por el encargado del servicio clientes o por una persona calificada para evitar cualquier tipo de riesgo.

DA I tilfelle ledningen eller den eksterne kabelen til apparatet skulle være ødelagt, la den kun skiftes ut av produsenten, av kundetjenestens tekniker eller av en kyndig person, slik at enhver fare unngås.

NO Hvis kablet eller apparatets eksterne ledning viser tegn på beskadigelse, må udskiftningen kun foretages af producenten, kundeserviceafdelingen eller en fagperson, så man undgår farlige situationer.

SV Om tråden eller den flexibla kabeln utanför apparaten är skadad, ska den endast bytas ut av
tillverkaren, personal från serviceverkstaden eller annan behörig person för att undvika alla typer av faror.

RU В случае повреждения внешнего шнура или гибкого кабеля прибора, поручить его замену исключительно производителю, обслуживающему персоналу или квалифицированному электрику во избежание рисков.

ZH 如果此灯具的外部电缆或软线损坏了，要由制造商或其服务代理商或有类似资格的人更换，免发生危险

IT N.B.: Per la sostituzione del LED contattare l'azienda iGuzzini.
EN N.B.: For information on LED replacement please contact iGuzzini.
FR N.B.: Pour procéder au remplacement de la LED, adressez-vous à la société iGuzzini.
DE N.B.: Bezüglich des Austausches der LED kontaktieren Sie bitte die Firma iGuzzini.
NL N.B.: Voor het vervangen van de LED neemt u contact op met het bedrijf iGuzzini.
ES NOTA: Para sustituir el LED llame a la empresa iGuzzini.
DA N.B.: For udskiftning af lysdioden, skal man kontakte iGuzzini.
NO N.B.: For informasjon om skifte av LED, vennligst ta kontakt med iGuzzini.
SV OBS! För byte av lysdioden, kontakta företaget iGuzzini.
RU ПРИМЕЧАНИЕ: Для замены СИДов обращайтесь в компанию iGuzzini.
ZH 注意：如需LED更换的信息，请联系iGuzzini。

IT In caso di rottura delle lenti il prodotto non può essere utilizzato, contattare il costruttore per la sua sostituzione.
EN Should the lenses break, the product cannot be used. Contact the manufacturer for replacement.
FR En cas de rupture des lentilles, le produit ne peut plus être utilisé. Contacter le fabricant pour procéder à son remplacement.
DE Im Falle einer Beschädigung der Linsen darf das Produkt nicht verwendet werden. Setzen Sie sich bitte mit dem Hersteller in Verbindung, der für den Ersatz sorgen wird.
NL Indien de lenzen kapot zijn kan het product niet geïnstalleerd worden. Neem contact op met de fabrikant om ze te vervangen.
ES En caso de rotura de las lentes, el producto no puede utilizarse y se debe contactar con el fabricante para su sustitución.
DA Hvis produktets linser ødelægges, kan det ikke anvendes. Kontakt producenten med henblik på udskiftning.
NO Hvis linsene blir ødelagt kan ikke produktet brukes lenger. Ta kontakt med produsenten for å få det skiftet ut.
SV Produkten kan inte användas vid brott på linser. Kontakta tillverkaren för byte av linser.
RU В случае повреждения линз прибор нельзя использовать, обратиться к производителю для его замены.
ZH 如果玻璃屏幕破裂请不要使用该产品。请联系制造商进行更换。

IT NON SOLLECITARE IL PRODOTTO A TORSIONE
EN DO NOT SUBMIT THE PRODUCT TO TWISTING
FR NE PAS SOUMETTRE LE PRODUIT À TORSION
DE LEUCHTE AUF KEINEN FALL IN LÄNGSRICHTUNG VERDREHEN!
NL BEWEEG HET PRODUCT NIET TERWIJL HET ONDERHEVIG IS AAN TORSIE
ES NO FORZAR LA TORSIÓN DEL PRODUCTO
DA UDSÆT IKKE PRODUKTET FOR VRIDNINGER
NO IKKE UTSETT PRODUKTET FOR VRIDNING
SV VRIDBELASTA INTE PRODUKTEN
RU **НЕ СКРУЧИВАТЬ ИЗДЕЛИЕ**
ZH 切勿使产品发生扭曲。

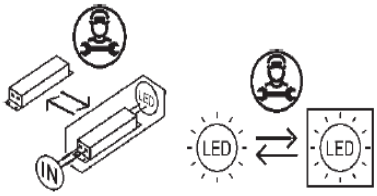




Headquarters iGuzzini illuminazione spa
via Mariano Guzzini, 37 - 62019 Recanati Italy

iGuzzini

2.510.750.00 IS19031/00

| ART | fattore di potenza<br>power factor<br>facteur de puissance<br>Leistungsfaktor<br>vermogensfactor<br>factor de potencia<br>effektfaktor<br>effektfaktor<br>effektfaktor<br>фактор мощности<br>功率因数<br>“λ” | corrente assorbita<br>absorbed current<br>courant absorbé<br>Stromaufnahme<br>stroomopname<br>corriente absorbida<br>absorberet strøm<br>absorbert strøm<br>tillförd ström<br>поглощаемая мощность<br>电源电流<br>“A” |
|---|---|---|
| S450 - S454 - S458 - S486<br>S490 - S494 - S522 - S526<br>S530 - S474 - S478 - S482<br>S510 - S514 - S518 - S546<br>S550 - S554 | >0,95 | 0,14 |
| S451 - S455 - S459 - S487<br>S491 - S495 - S523 - S527<br>S531 - S475 - S479 - S483<br>S511 - S515 - S519 - S547<br>S551 - S555 | >0,95 | 0,2 |
| S452 - S456 - S460 - S488<br>S492 - S496 - S524 - S528<br>S532 - S476 - S480 - S484<br>S512 - S516 - S520 - S548<br>S552 - S556 | >0,95 | 0,26 |
| S453 - S457 - S461 - S489<br>S493 - S497 - S525 - S529<br>S533 - S477 - S481 - S485<br>S513 - S517 - S521 - S549<br>S553 - S557 | >0,95 | 0,29 |
| S572 - S562 | >0,95 | 0,16 |
| S573 - S563 | >0,95 | 0,22 |
| S574 - S564 | >0,95 | 0,3 |
| S568 - S558 | >0,95 | 0,15 |
| S569 - S559 | >0,95 | 0,21 |
| S570 - S560 | >0,95 | 0,27 |
| S571 - S561 | >0,95 | 0,31 |
| S575 - S565 | >0,95 | 0,16 |
| S576 - S566 | >0,95 | 0,23 |
| S577 - S567 | >0,95 | 0,3 |

iGuzzini

2.510.750.00 IS19031/00

| ART | fattore di potenza<br>power factor<br>facteur de puissance<br>Leistungsfaktor<br>vermogensfactor<br>factor de potencia<br>effektfaktor<br>effektfaktor<br>effektfaktor<br>фактор мощности<br>功率因数<br>“λ” | corrente assorbita<br>absorbed current<br>courant absorbé<br>Stromaufnahme<br>stroomopname<br>corriente absorbida<br>absorberet strøm<br>absorbert strøm<br>tillförd ström<br>поглощаемая мощность<br>电源电流<br>“A” |
|---|---|---|
| S450 - S454 - S458 - S486<br>S490 - S494 - S522 - S526<br>S530 - S474 - S478 - S482<br>S510 - S514 - S518 - S546<br>S550 - S554 | >0,95 | 0,14 |
| S451 - S455 - S459 - S487<br>S491 - S495 - S523 - S527<br>S531 - S475 - S479 - S483<br>S511 - S515 - S519 - S547<br>S551 - S555 | >0,95 | 0,2 |
| S452 - S456 - S460 - S488<br>S492 - S496 - S524 - S528<br>S532 - S476 - S480 - S484<br>S512 - S516 - S520 - S548<br>S552 - S556 | >0,95 | 0,26 |
| S453 - S457 - S461 - S489<br>S493 - S497 - S525 - S529<br>S533 - S477 - S481 - S485<br>S513 - S517 - S521 - S549<br>S553 - S557 | >0,95 | 0,29 |
| S572 - S562 | >0,95 | 0,16 |
| S573 - S563 | >0,95 | 0,22 |
| S574 - S564 | >0,95 | 0,3 |
| S568 - S558 | >0,95 | 0,15 |
| S569 - S559 | >0,95 | 0,21 |
| S570 - S560 | >0,95 | 0,27 |
| S571 - S561 | >0,95 | 0,31 |
| S575 - S565 | >0,95 | 0,16 |
| S576 - S566 | >0,95 | 0,23 |
| S577 - S567 | >0,95 | 0,3 |

iGuzzini

2.510.750.00 IS19031/00

| ART | fattore di potenza<br>power factor<br>facteur de puissance<br>Leistungsfaktor<br>vermogensfactor<br>factor de potencia<br>effektfaktor<br>effektfaktor<br>effektfaktor<br>фактор мощности<br>功率因数<br>“λ” | corrente assorbita<br>absorbed current<br>courant absorbé<br>Stromaufnahme<br>stroomopname<br>corriente absorbida<br>absorberet strøm<br>absorbert strøm<br>tillförd ström<br>поглощаемая мощность<br>电源电流<br>“A” |
|---|---|---|
| S450 - S454 - S458 - S486<br>S490 - S494 - S522 - S526<br>S530 - S474 - S478 - S482<br>S510 - S514 - S518 - S546<br>S550 - S554 | >0,95 | 0,14 |
| S451 - S455 - S459 - S487<br>S491 - S495 - S523 - S527<br>S531 - S475 - S479 - S483<br>S511 - S515 - S519 - S547<br>S551 - S555 | >0,95 | 0,2 |
| S452 - S456 - S460 - S488<br>S492 - S496 - S524 - S528<br>S532 - S476 - S480 - S484<br>S512 - S516 - S520 - S548<br>S552 - S556 | >0,95 | 0,26 |
| S453 - S457 - S461 - S489<br>S493 - S497 - S525 - S529<br>S533 - S477 - S481 - S485<br>S513 - S517 - S521 - S549<br>S553 - S557 | >0,95 | 0,29 |
| S572 - S562 | >0,95 | 0,16 |
| S573 - S563 | >0,95 | 0,22 |
| S574 - S564 | >0,95 | 0,3 |
| S568 - S558 | >0,95 | 0,15 |
| S569 - S559 | >0,95 | 0,21 |
| S570 - S560 | >0,95 | 0,27 |
| S571 - S561 | >0,95 | 0,31 |
| S575 - S565 | >0,95 | 0,16 |
| S576 - S566 | >0,95 | 0,23 |
| S577 - S567 | >0,95 | 0,3 |

**IT** PERIODO GIORNALIERO DI ACCENSIONE AMMESSO PER TEMPERATURE DI PRODOTTO >25°C
**EN** ALLOWED DAILY OPERATION PERIOD FOR PRODUCT TEMPERATURES >25°C
**FR** DURÉE QUOTIDIENNE D'ALLUMAGE ADMISSIBLE POUR DES TEMPÉRATURES DU PRODUIT >25°C
**DE** ERLAUBTE TÄGLICHE EINSCHALTDAUER FÜR PRODUKTTEMPERATUREN > 25°C
**NL** DAGELIJKSE ONTSTEKINGSPERIODE TOEGESTAAN VOOR EEN PRODUCTTEMPERATUUR >25°C
**ES** PERIODO DIARIO DE ENCENDIDO PERMITIDO PARA TEMPERATURAS DE PRODUCTO >25 °C
**DA** TILLADT TIDSRUM FOR DAGLIG TÆNDING FOR PRODUKTTEMPERATURER >25°C
**NO** TILLATT TENNINGSTID PR. DAG FOR PRODUKTTEMPERATURER >25°C
**SV** TILLÅTEN DAGLIG PERIOD SOM PRODUKTEN KAN VARA TÄND FÖR PRODUKTTEMPERATURER >25°C
**RU** ЕЖЕДНЕВНАЯ ДОПУСТИМАЯ ПРОДОЛЖИТЕЛЬНОСТЬ РАБОТЫ ДЛЯ ТЕМПЕРАТУРЫ ИЗДЕЛИЯ >25°C
**ZH** 产品温度高于25°C时允许的日常运行时长
**AR** فترة البدء اليومية المسموح بها لدرجات حرارة المنتج > 25 درجة مئوية

iGuzzini
1.154.627.03
IS09175/03

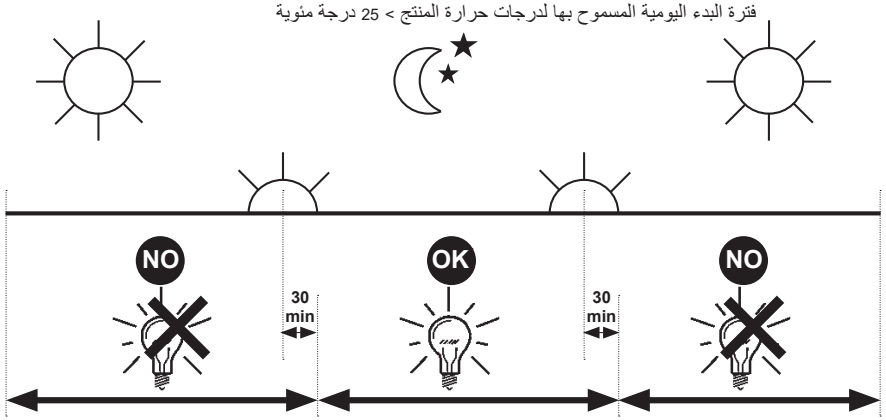


**IT** PERIODO GIORNALIERO DI ACCENSIONE AMMESSO PER TEMPERATURE DI PRODOTTO >25°C
**EN** ALLOWED DAILY OPERATION PERIOD FOR PRODUCT TEMPERATURES >25°C
**FR** DURÉE QUOTIDIENNE D'ALLUMAGE ADMISSIBLE POUR DES TEMPÉRATURES DU PRODUIT >25°C
**DE** ERLAUBTE TÄGLICHE EINSCHALTDAUER FÜR PRODUKTTEMPERATUREN > 25°C
**NL** DAGELIJKSE ONTSTEKINGSPERIODE TOEGESTAAN VOOR EEN PRODUCTTEMPERATUUR >25°C
**ES** PERIODO DIARIO DE ENCENDIDO PERMITIDO PARA TEMPERATURAS DE PRODUCTO >25 °C
**DA** TILLADT TIDSRUM FOR DAGLIG TÆNDING FOR PRODUKTTEMPERATURER >25°C
**NO** TILLATT TENNINGSTID PR. DAG FOR PRODUKTTEMPERATURER >25°C
**SV** TILLÅTEN DAGLIG PERIOD SOM PRODUKTEN KAN VARA TÄND FÖR PRODUKTTEMPERATURER >25°C
**RU** ЕЖЕДНЕВНАЯ ДОПУСТИМАЯ ПРОДОЛЖИТЕЛЬНОСТЬ РАБОТЫ ДЛЯ ТЕМПЕРАТУРЫ ИЗДЕЛИЯ >25°C
**ZH** 产品温度高于25°C时允许的日常运行时长
**AR** فترة البدء اليومية المسموح بها لدرجات حرارة المنتج > 25 درجة مئوية

iGuzzini
1.154.627.03
IS09175/03

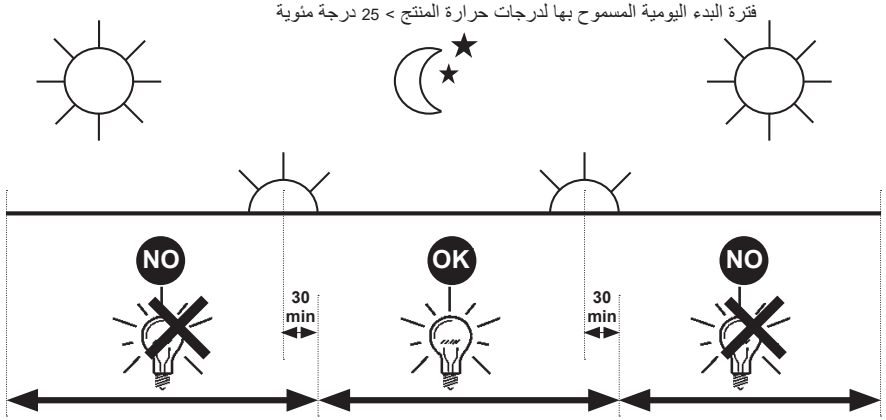


**IT** PERIODO GIORNALIERO DI ACCENSIONE AMMESSO PER TEMPERATURE DI PRODOTTO >25°C
**EN** ALLOWED DAILY OPERATION PERIOD FOR PRODUCT TEMPERATURES >25°C
**FR** DURÉE QUOTIDIENNE D'ALLUMAGE ADMISSIBLE POUR DES TEMPÉRATURES DU PRODUIT >25°C
**DE** ERLAUBTE TÄGLICHE EINSCHALTDAUER FÜR PRODUKTTEMPERATUREN > 25°C
**NL** DAGELIJKSE ONTSTEKINGSPERIODE TOEGESTAAN VOOR EEN PRODUCTTEMPERATUUR >25°C
**ES** PERIODO DIARIO DE ENCENDIDO PERMITIDO PARA TEMPERATURAS DE PRODUCTO >25 °C
**DA** TILLADT TIDSRUM FOR DAGLIG TÆNDING FOR PRODUKTTEMPERATURER >25°C
**NO** TILLATT TENNINGSTID PR. DAG FOR PRODUKTTEMPERATURER >25°C
**SV** TILLÅTEN DAGLIG PERIOD SOM PRODUKTEN KAN VARA TÄND FÖR PRODUKTTEMPERATURER >25°C
**RU** ЕЖЕДНЕВНАЯ ДОПУСТИМАЯ ПРОДОЛЖИТЕЛЬНОСТЬ РАБОТЫ ДЛЯ ТЕМПЕРАТУРЫ ИЗДЕЛИЯ >25°C
**ZH** 产品温度高于25°C时允许的日常运行时长
**AR** فترة البدء اليومية المسموح بها لدرجات حرارة المنتج > 25 درجة مئوية

iGuzzini
1.154.627.03
IS09175/03

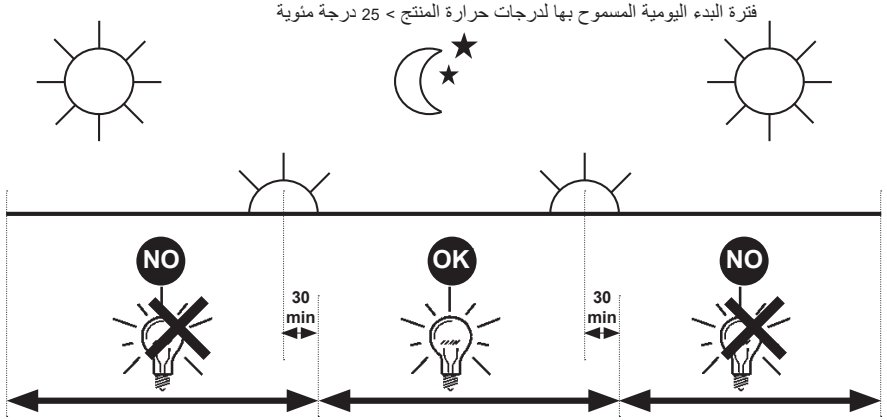


**IT** PERIODO GIORNALIERO DI ACCENSIONE AMMESSO PER TEMPERATURE DI PRODOTTO >25°C
**EN** ALLOWED DAILY OPERATION PERIOD FOR PRODUCT TEMPERATURES >25°C
**FR** DURÉE QUOTIDIENNE D'ALLUMAGE ADMISSIBLE POUR DES TEMPÉRATURES DU PRODUIT >25°C
**DE** ERLAUBTE TÄGLICHE EINSCHALTDAUER FÜR PRODUKTTEMPERATUREN > 25°C
**NL** DAGELIJKSE ONTSTEKINGSPERIODE TOEGESTAAN VOOR EEN PRODUCTTEMPERATUUR >25°C
**ES** PERIODO DIARIO DE ENCENDIDO PERMITIDO PARA TEMPERATURAS DE PRODUCTO >25 °C
**DA** TILLADT TIDSRUM FOR DAGLIG TÆNDING FOR PRODUKTTEMPERATURER >25°C
**NO** TILLATT TENNINGSTID PR. DAG FOR PRODUKTTEMPERATURER >25°C
**SV** TILLÅTEN DAGLIG PERIOD SOM PRODUKTEN KAN VARA TÄND FÖR PRODUKTTEMPERATURER >25°C
**RU** ЕЖЕДНЕВНАЯ ДОПУСТИМАЯ ПРОДОЛЖИТЕЛЬНОСТЬ РАБОТЫ ДЛЯ ТЕМПЕРАТУРЫ ИЗДЕЛИЯ >25°C
**ZH** 产品温度高于25°C时允许的日常运行时长
**AR** فترة البدء اليومية المسموح بها لدرجات حرارة المنتج > 25 درجة مئوية

iGuzzini
1.154.627.03
IS09175/03

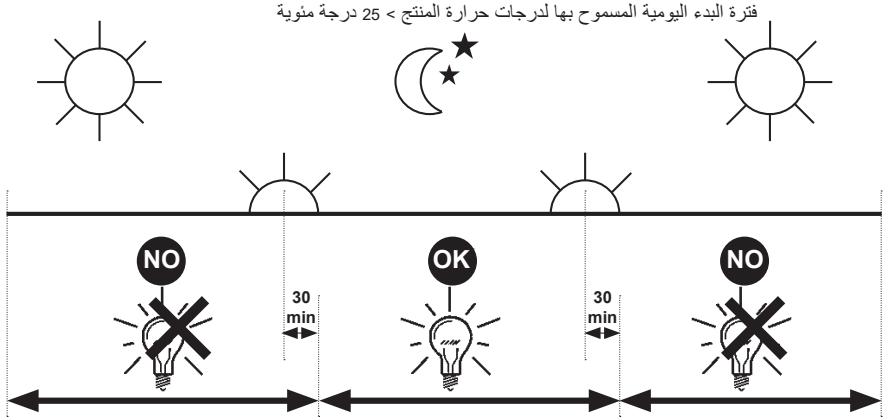

1.154.910.01 IS10806/02

**IT** N.B.: Per la sostituzione del LED contattare l'azienda iGuzzini.
**EN** N.B.: For information on LED replacement please contact iGuzzini.
**FR** N.B.: Pour procéder au remplacement de la LED, adressez-vous à la société iGuzzini.
**DE** N.B.: Bezüglich des Austausches der LED kontaktieren Sie bitte die Firma iGuzzini.
**NL** N.B.: Voor het vervangen van de LED neemt u contact op met het bedrijf iGuzzini.
**ES** NOTA: Para sustituir el LED llame a la empresa iGuzzini.
**DA** N.B.: For udskiftning af lysdioden, skal man kontakte iGuzzini.
**NO** N.B.: For informasjon om skifte av LED, vennligst ta kontakt med iGuzzini.
**SV** OBS! För byte av lysdioden, kontakta företaget iGuzzini.
**RU** ПРИМЕЧАНИЕ: Для замены СИДов обращайтесь в компанию iGuzzini.
**ZH** 注意：如需LED更换的信息，请联系iGuzzini
**AR** تنبيه: لاستبدال الضوء LED اتصل بشركة iGuzzini

**IT** Non fissare la sorgente luminosa durante il suo funzionamento
**EN** Do not stare at the operating lighting source
**FR** Ne pas fixer la source lumineuse lorsqu'elle est allumée
**DE** Die Lichtquelle nicht über längere Zeit mit dem Blick fixieren
**NL** Bevestig de lichtbron niet terwijl deze in werking is
**ES** No mire directamente a la fuente luminosa durante el funcionamiento
**DA** Fastgør ikke lyskilden under dens drift
**NO** Se ikke direkte på lyskilden når den er i funksjon
**SV** Fäst inte ljuskällan medan den är i funktion
**RU** Не смотрите на источник света во время его функционирования
**ZH** 请勿注视亮着的光源。
**AR** يجب عدم محاولة تثبيت المصدر الضوئي في أثناء تشغيله.

**IT** L'apparecchio dovrebbe essere posizionato in modo che non sia prevista un'osservazione prolungata dell'apparecchio ad una distanza inferiore di 1,5 m
**EN** The luminaire should be positioned so that prolonged staring into the luminaire at a distance closer than 1,5 m is not expected.
**FR** Il faudrait placer l'appareil de manière à ce qu'aucune observation prolongée de l'appareil ne soit possible à moins de 1,5 m de distance
**DE** Das Gerät so positionieren, dass der Anwender nicht über längere Zeit aus weniger als 1,5 m Abstand angestrahlt wird.
**NL** Het apparaat moet zodanig geplaatst worden dat er geen langdurige observatie van het apparaat te voorzien is op een afstand van minder dan 1,5 m
**ES** El aparato debe emplazarse de manera tal que la observación prolongada se realice a una distancia de al menos 1,5 m
**DA** Apparatet skal placeres på et sted, så der ikke kræves en forlængerledning, der er længere end 1,5 meter
**NO** Apparatet bør plasseres slik at man ikke behøver å se på det i lengre tid på mindre avstand enn 1,5 m
**SV** Apparatet bør plasseres slik at man ikke behøver å se på det i lengre tid på mindre avstand enn 1,5 m
**RU** Прибор следует установить так, чтобы не смотреть на него продолжительное время, если расстояние не достигает 1,5 м.
**ZH** 灯具应按照该种方式安置，以确保其在 1,5 米以内的距离中可以长时间地不被发现
**AR** يجب وضع الجهاز في مكان يراعى فيه عدم إمكانية مراقبة الجهاز لفترة طويلة من مسافة أقل من 1.5 متر.

1.154.910.01 IS10806/02

**IT** N.B.: Per la sostituzione del LED contattare l'azienda iGuzzini.
**EN** N.B.: For information on LED replacement please contact iGuzzini.
**FR** N.B.: Pour procéder au remplacement de la LED, adressez-vous à la société iGuzzini.
**DE** N.B.: Bezüglich des Austausches der LED kontaktieren Sie bitte die Firma iGuzzini.
**NL** N.B.: Voor het vervangen van de LED neemt u contact op met het bedrijf iGuzzini.
**ES** NOTA: Para sustituir el LED llame a la empresa iGuzzini.
**DA** N.B.: For udskiftning af lysdioden, skal man kontakte iGuzzini.
**NO** N.B.: For informasjon om skifte av LED, vennligst ta kontakt med iGuzzini.
**SV** OBS! För byte av lysdioden, kontakta företaget iGuzzini.
**RU** ПРИМЕЧАНИЕ: Для замены СИДов обращайтесь в компанию iGuzzini.
**ZH** 注意：如需LED更换的信息，请联系iGuzzini
**AR** تنبيه: لاستبدال الضوء LED اتصل بشركة iGuzzini

**IT** Non fissare la sorgente luminosa durante il suo funzionamento
**EN** Do not stare at the operating lighting source
**FR** Ne pas fixer la source lumineuse lorsqu'elle est allumée
**DE** Die Lichtquelle nicht über längere Zeit mit dem Blick fixieren
**NL** Bevestig de lichtbron niet terwijl deze in werking is
**ES** No mire directamente a la fuente luminosa durante el funcionamiento
**DA** Fastgør ikke lyskilden under dens drift
**NO** Se ikke direkte på lyskilden når den er i funksjon
**SV** Fäst inte ljuskällan medan den är i funktion
**RU** Не смотрите на источник света во время его функционирования
**ZH** 请勿注视亮着的光源。
**AR** يجب عدم محاولة تثبيت المصدر الضوئي في أثناء تشغيله.

**IT** L'apparecchio dovrebbe essere posizionato in modo che non sia prevista un'osservazione prolungata dell'apparecchio ad una distanza inferiore di 1,5 m
**EN** The luminaire should be positioned so that prolonged staring into the luminaire at a distance closer than 1,5 m is not expected.
**FR** Il faudrait placer l'appareil de manière à ce qu'aucune observation prolongée de l'appareil ne soit possible à moins de 1,5 m de distance
**DE** Das Gerät so positionieren, dass der Anwender nicht über längere Zeit aus weniger als 1,5 m Abstand angestrahlt wird.
**NL** Het apparaat moet zodanig geplaatst worden dat er geen langdurige observatie van het apparaat te voorzien is op een afstand van minder dan 1,5 m
**ES** El aparato debe emplazarse de manera tal que la observación prolongada se realice a una distancia de al menos 1,5 m
**DA** Apparatet skal placeres på et sted, så der ikke kræves en forlængerledning, der er længere end 1,5 meter
**NO** Apparatet bør plasseres slik at man ikke behøver å se på det i lengre tid på mindre avstand enn 1,5 m
**SV** Apparatet bør plasseres slik at man ikke behøver å se på det i lengre tid på mindre avstand enn 1,5 m
**RU** Прибор следует установить так, чтобы не смотреть на него продолжительное время, если расстояние не достигает 1,5 м.
**ZH** 灯具应按照该种方式安置，以确保其在 1,5 米以内的距离中可以长时间地不被发现
**AR** يجب وضع الجهاز في مكان يراعى فيه عدم إمكانية مراقبة الجهاز لفترة طويلة من مسافة أقل من 1.5 متر.

1.154.910.01 IS10806/02

**IT** N.B.: Per la sostituzione del LED contattare l'azienda iGuzzini.
**EN** N.B.: For information on LED replacement please contact iGuzzini.
**FR** N.B.: Pour procéder au remplacement de la LED, adressez-vous à la société iGuzzini.
**DE** N.B.: Bezüglich des Austausches der LED kontaktieren Sie bitte die Firma iGuzzini.
**NL** N.B.: Voor het vervangen van de LED neemt u contact op met het bedrijf iGuzzini.
**ES** NOTA: Para sustituir el LED llame a la empresa iGuzzini.
**DA** N.B.: For udskiftning af lysdioden, skal man kontakte iGuzzini.
**NO** N.B.: For informasjon om skifte av LED, vennligst ta kontakt med iGuzzini.
**SV** OBS! För byte av lysdioden, kontakta företaget iGuzzini.
**RU** ПРИМЕЧАНИЕ: Для замены СИДов обращайтесь в компанию iGuzzini.
**ZH** 注意：如需LED更换的信息，请联系iGuzzini
**AR** تنبيه: لاستبدال الضوء LED اتصل بشركة iGuzzini

**IT** Non fissare la sorgente luminosa durante il suo funzionamento
**EN** Do not stare at the operating lighting source
**FR** Ne pas fixer la source lumineuse lorsqu'elle est allumée
**DE** Die Lichtquelle nicht über längere Zeit mit dem Blick fixieren
**NL** Bevestig de lichtbron niet terwijl deze in werking is
**ES** No mire directamente a la fuente luminosa durante el funcionamiento
**DA** Fastgør ikke lyskilden under dens drift
**NO** Se ikke direkte på lyskilden når den er i funksjon
**SV** Fäst inte ljuskällan medan den är i funktion
**RU** Не смотрите на источник света во время его функционирования
**ZH** 请勿注视亮着的光源。
**AR** يجب عدم محاولة تثبيت المصدر الضوئي في أثناء تشغيله.

**IT** L'apparecchio dovrebbe essere posizionato in modo che non sia prevista un'osservazione prolungata dell'apparecchio ad una distanza inferiore di 1,5 m
**EN** The luminaire should be positioned so that prolonged staring into the luminaire at a distance closer than 1,5 m is not expected.
**FR** Il faudrait placer l'appareil de manière à ce qu'aucune observation prolongée de l'appareil ne soit possible à moins de 1,5 m de distance
**DE** Das Gerät so positionieren, dass der Anwender nicht über längere Zeit aus weniger als 1,5 m Abstand angestrahlt wird.
**NL** Het apparaat moet zodanig geplaatst worden dat er geen langdurige observatie van het apparaat te voorzien is op een afstand van minder dan 1,5 m
**ES** El aparato debe emplazarse de manera tal que la observación prolongada se realice a una distancia de al menos 1,5 m
**DA** Apparatet skal placeres på et sted, så der ikke kræves en forlængerledning, der er længere end 1,5 meter
**NO** Apparatet bør plasseres slik at man ikke behøver å se på det i lengre tid på mindre avstand enn 1,5 m
**SV** Apparatet bør plasseres slik at man ikke behøver å se på det i lengre tid på mindre avstand enn 1,5 m
**RU** Прибор следует установить так, чтобы не смотреть на него продолжительное время, если расстояние не достигает 1,5 м.
**ZH** 灯具应按照该种方式安置，以确保其在 1,5 米以内的距离中可以长时间地不被发现
**AR** يجب وضع الجهاز في مكان يراعى فيه عدم إمكانية مراقبة الجهاز لفترة طويلة من مسافة أقل من 1.5 متر.

iGuzzini

# SURGE PROTECTION

1.154.256.01 IS14313/01

**IT** Il prodotto è protetto alle sovratensioni di modo comune e differenziale secondo i valori riportati nella scheda tecnica di prodotto, consultabile nel sito www.iguzzini.com, e risponde alle normative EN61000-4-5. Inserire SPD (SURGE PROTECTION DEVICE) in presenza di reti non adeguatamente protette, secondo le normative impiantistiche nazionali vigenti in ciascun paese. Fare riferimento alla guida CEI 34-156

**EN** The product is protected against common and differential mode surges in compliance with the values stipulated in the product's technical sheet that can be viewed on the www.iguzzini.com website and complies with the EN61000-4-5 standard. Enable the SPD (SURGE PROTECTION DEVICE) if networks are used that are not adequately protected according to the national system standards in force in the country in question. Refer to the CEI 34-156 guide.

**FR** Le produit est protégé des surtensions de mode commun et différentiel selon les valeurs indiquées sur la fiche technique, à consulter sur le site www.iguzzini.com, et est conforme aux normes EN61000-4-5. Installer un SPD (SURGE PROTECTION DEVICE/dispositif de protection contre les surtensions) en présence de réseaux insuffisamment protégés, selon les normes nationales en matière d'installations en vigueur dans chaque pays. Veuillez consulter le guide CEI 34-156.

**DE** Das Produkt besitzt einen Gleichtakt- und Gegentakt-Überspannungsschutz in der auf dem technischen Datenblatt angegebenen Höhe. Dieses finden Sie auf der Website www.iguzzini.com. Der Überspannungsschutz entspricht den Vorschriften EN61000-4-5. Setzen Sie den SPD (SURGE PROTECTION DEVICE) gemäß den geltenden nationalen Vorschriften des Einbauortes bei nicht ausreichend geschützten Netzen ein. Beziehen Sie sich dabei auf die Richtlinie CEI 34-156.

**NL** Het product wordt beschermd tegen normale en differentiële overspanning volgens de waarden van het technische productblad dat geraadpleegd kan worden op de website www.iguzzini.com en stemt overeen met de norm EN61000-4-5. SPD (SURGE PROTECTION DEVICE) aanbrengen in het geval van onvoldoende beschermde netwerken, overeenkomstig de nationale wetten met betrekking tot installaties die in elk land van toepassing zijn. Raadpleeg de gids IEC 34-156.

**ES** El producto se ha protegido contra las sobretensiones de modo común y diferencial de acuerdo con los valores indicados en la ficha técnica de producto que se puede consultar en la página web www.iguzzini.com y es conforme con las normas EN61000-4-5. Introducir SPD (SURGE PROTECTION DEVICE) en presencia de redes sin la protección adecuada, según lo establecido por las normas nacionales de cada país aplicables en materia de instalaciones. Consultar la guía CEI 34-156.

**DA** Produktet er beskyttet mod overspænding på almindelig og differentiel vis i henhold til de anførte værdier i produktdatabladet, som kan konsulteres på webstedet www.iguzzini.com, og overholder bestemmelserne i EN61000-4-5. Indsæt SPD (SURGE PROTECTION DEVICE - OVERSPÆNDINGSSIKRING) hvis netværket ikke er udstyret med en passende beskyttelse, i overensstemmelse med de gældende forskrifter for anlæg i brugslandet. Jfr.IEC-vejledning 34-156.

**NO** Produktet er beskyttet mot overspenning på vanlig måte og med differensialbryter, i henhold til verdiene som er angitt i det tekniske kortet til produktet, se nettstedet www.iguzzini.com, og er i samsvar med standarden EN61000-4-5. Installer SPD (SURGE PROTECTION DEVICE) ved nett som ikke har egnet beskyttelse, i henhold til de nasjonale standardene som gjelder i hvert enkelt land. Se retningslinjene CEI 34-156.

**SV** Produkten är skyddad mot överspänning i gemensamt och differentiellt läge, i enlighet med värdena som återges i produktens tekniska datablad som finns på webbplatsen www.iguzzini.com. Produkten är överensstämmande med standard SS-EN61000-4-5. Koppla in SPD (SURGE PROTECTION DEVICE) om det förekommer nätverk som inte är korrekt skyddade, i enlighet med nationella systemstandarder som är gällande i respektive land. Se CEI-guide 34-156.

**RU** Продукт защищён от превышения обычного и дифференциального напряжения в соответствии со значениями, приведёнными в технических характеристиках продукта, указанных на сайте www.iguzzini.com, и отвечает требованиям стандарта EN61000-4-5. При использовании сети без надлежащей защиты установите ограничитель перенапряжений в соответствии с требованиями действующих норм. Смотрите руководство CEI 34-156.

**ZH** 根据产品技术表（可到网站www.iguzzini.com查阅）中所示的值，该产品可防止共模和差分过电压，并符合EN61000-4-5法规。根据各国现行的国家线路系统法规，在网络不具备充分保护的情况下插入SPD（浪涌保护装置）。请参考CEI 34-156指南.

**AR** المنتج محمي ضد الجهد المفرط العام والتفاضلي وفقاً للقيم المدونة في ورقة بيانات المنتج، المتاحة للاستشارة على الموقع
www.iguzzini.com. والتي تتوافق مع معايير التوجيه EN61000-4-5. أدخل SPD (جهاز الحماية من زيادة التيار).
في حالة وجود الشبكات الغير محمية ة بشكل كاف وفقا للوائح الأجهزة الوطنية السارية في كل بلد . راجع الدليل 34 CEI-156

iGuzzini

SURGE PROTECTION

1.154.256.01 IS14313/01

**IT** Il prodotto è protetto alle sovratensioni di modo comune e differenziale secondo i valori riportati nella scheda tecnica di prodotto, consultabile nel sito www.iguzzini.com, e risponde alle normative EN61000-4-5. Inserire SPD (SURGE PROTECTION DEVICE) in presenza di reti non adeguatamente protette, secondo le normative impiantistiche nazionali vigenti in ciascun paese. Fare riferimento alla guida CEI 34-156

**EN** The product is protected against common and differential mode surges in compliance with the values stipulated in the product's technical sheet that can be viewed on the www.iguzzini.com website and complies with the EN61000-4-5 standard. Enable the SPD (SURGE PROTECTION DEVICE) if networks are used that are not adequately protected according to the national system standards in force in the country in question. Refer to the CEI 34-156 guide.

**FR** Le produit est protégé des surtensions de mode commun et différentiel selon les valeurs indiquées sur la fiche technique, à consulter sur le site www.iguzzini.com, et est conforme aux normes EN61000-4-5. Installer un SPD (SURGE PROTECTION DEVICE/dispositif de protection contre les surtensions) en présence de réseaux insuffisamment protégés, selon les normes nationales en matière d'installations en vigueur dans chaque pays. Veuillez consulter le guide CEI 34-156.

**DE** Das Produkt besitzt einen Gleichtakt- und Gegentakt-Überspannungsschutz in der auf dem technischen Datenblatt angegebenen Höhe. Dieses finden Sie auf der Website www.iguzzini.com. Der Überspannungsschutz entspricht den Vorschriften EN61000-4-5. Setzen Sie den SPD (SURGE PROTECTION DEVICE) gemäß den geltenden nationalen Vorschriften des Einbauortes bei nicht ausreichend geschützten Netzen ein. Beziehen Sie sich dabei auf die Richtlinie CEI 34-156.

**NL** Het product wordt beschermd tegen normale en differentiële overspanning volgens de waarden van het technische productblad dat geraadpleegd kan worden op de website www.iguzzini.com en stemt overeen met de norm EN61000-4-5. SPD (SURGE PROTECTION DEVICE) aanbrengen in het geval van onvoldoende beschermde netwerken, overeenkomstig de nationale wetten met betrekking tot installaties die in elk land van toepassing zijn. Raadpleeg de gids IEC 34-156.

**ES** El producto se ha protegido contra las sobretensiones de modo común y diferencial de acuerdo con los valores indicados en la ficha técnica de producto que se puede consultar en la página web www.iguzzini.com y es conforme con las normas EN61000-4-5. Introducir SPD (SURGE PROTECTION DEVICE) en presencia de redes sin la protección adecuada, según lo establecido por las normas nacionales de cada país aplicables en materia de instalaciones. Consultar la guía CEI 34-156.

**DA** Produktet er beskyttet mod overspænding på almindelig og differentiel vis i henhold til de anførte værdier i produktdatabladet, som kan konsulteres på webstedet www.iguzzini.com, og overholder bestemmelserne i EN61000-4-5. Indsæt SPD (SURGE PROTECTION DEVICE - OVERSPÆNDINGSSIKRING) hvis netværket ikke er udstyret med en passende beskyttelse, i overensstemmelse med de gældende forskrifter for anlæg i brugslandet. Jfr.IEC-vejledning 34-156.

**NO** Produktet er beskyttet mot overspenning på vanlig måte og med differensialbryter, i henhold til verdiene som er angitt i det tekniske kortet til produktet, se nettstedet www.iguzzini.com, og er i samsvar med standarden EN61000-4-5. Installer SPD (SURGE PROTECTION DEVICE) ved nett som ikke har egnet beskyttelse, i henhold til de nasjonale standardene som gjelder i hvert enkelt land. Se retningslinjene CEI 34-156.

**SV** Produkten är skyddad mot överspänning i gemensamt och differentiellt läge, i enlighet med värdena som återges i produktens tekniska datablad som finns på webbplatsen www.iguzzini.com. Produkten är överensstämmande med standard SS-EN61000-4-5. Koppla in SPD (SURGE PROTECTION DEVICE) om det förekommer nätverk som inte är korrekt skyddade, i enlighet med nationella systemstandarder som är gällande i respektive land. Se CEI-guide 34-156.

**RU** Продукт защищён от превышения обычного и дифференциального напряжения в соответствии со значениями, приведёнными в технических характеристиках продукта, указанных на сайте www.iguzzini.com, и отвечает требованиям стандарта EN61000-4-5. При использовании сети без надлежащей защиты установите ограничитель перенапряжений в соответствии с требованиями действующих норм. Смотрите руководство CEI 34-156.

**ZH** 根据产品技术表（可到网站www.iguzzini.com查阅）中所示的值，该产品可防止共模和差分过电压，并符合EN61000-4-5法规。根据各国现行的国家线路系统法规，在网络不具备充分保护的情况下插入SPD（浪涌保护装置）。请参考CEI 34-156指南.

**AR** المنتج محمي ضد الجهد المفرط العام والتفاضلي وفقاً للقيم المدونة في ورقة بيانات المنتج، المتاحة للاستشارة على الموقع
www.iguzzini.com. والتي تتوافق مع معايير التوجيه EN61000-4-5. أدخل SPD (جهاز الحماية من زيادة التيار).
في حالة وجود الشبكات الغير محمية ة بشكل كاف وفقا للوائح الأجهزة الوطنية السارية في كل بلد . راجع الدليل 34 CEI-156

2.510.265.00
IS17049/00

iGuzzini

**IT** Questo prodotto contiene una sorgente luminosa di classe di efficienza energetica " E ".

**EN** This product contains an energy-efficiency class light source " E ".

**FR** Ce produit est équipé d'une source lumineuse classée en termes d'efficacité énergétique " E ".

**DE** Dieses Produkt enthält eine Lichtquelle der Energieeffizienzklasse " E ".

**NL** Este producto contiene una lámpara de clase de eficiencia energética " E ".

**ES** Dit product bevat een lichtbron met energie-efficiëntieklasse " E ".

**DA** Dette produkt indeholder en lyskilde med energieffektivitetsklasse " E ".

**NO** Dette produktet inneholder en lyskilde med energieffektivitetsklasse " E ".

**SV** Denna produkt innehåller en ljuskälla med energimärkning " E ".

**RU** Это изделие содержит источник света класса энергоэффективности " E ".

**ZH** 本产品包含一个能效级别的灯泡。" E ".

**AR** يحتوي هذا المنتج على مصدر ضوء من فئة كفاءة الطاقة. " E ".

2.510.265.00
IS17049/00

iGuzzini

**IT** Questo prodotto contiene una sorgente luminosa di classe di efficienza energetica " E ".

**EN** This product contains an energy-efficiency class light source " E ".

**FR** Ce produit est équipé d'une source lumineuse classée en termes d'efficacité énergétique " E ".

**DE** Dieses Produkt enthält eine Lichtquelle der Energieeffizienzklasse " E ".

**NL** Este producto contiene una lámpara de clase de eficiencia energética " E ".

**ES** Dit product bevat een lichtbron met energie-efficiëntieklasse " E ".

**DA** Dette produkt indeholder en lyskilde med energieffektivitetsklasse " E ".

**NO** Dette produktet inneholder en lyskilde med energieffektivitetsklasse " E ".

**SV** Denna produkt innehåller en ljuskälla med energimärkning " E ".

**RU** Это изделие содержит источник света класса энергоэффективности " E ".

**ZH** 本产品包含一个能效级别的灯泡。" E ".

**AR** يحتوي هذا المنتج على مصدر ضوء من فئة كفاءة الطاقة. " E ".

2.510.265.00
IS17049/00

iGuzzini

**IT** Questo prodotto contiene una sorgente luminosa di classe di efficienza energetica " E ".

**EN** This product contains an energy-efficiency class light source " E ".

**FR** Ce produit est équipé d'une source lumineuse classée en termes d'efficacité énergétique " E ".

**DE** Dieses Produkt enthält eine Lichtquelle der Energieeffizienzklasse " E ".

**NL** Este producto contiene una lámpara de clase de eficiencia energética " E ".

**ES** Dit product bevat een lichtbron met energie-efficiëntieklasse " E ".

**DA** Dette produkt indeholder en lyskilde med energieffektivitetsklasse " E ".

**NO** Dette produktet inneholder en lyskilde med energieffektivitetsklasse " E ".

**SV** Denna produkt innehåller en ljuskälla med energimärkning " E ".

**RU** Это изделие содержит источник света класса энергоэффективности " E ".

**ZH** 本产品包含一个能效级别的灯泡。" E ".

**AR** يحتوي هذا المنتج على مصدر ضوء من فئة كفاءة الطاقة. " E ".

2.510.265.00
IS17049/00

iGuzzini

**IT** Questo prodotto contiene una sorgente luminosa di classe di efficienza energetica " E ".

**EN** This product contains an energy-efficiency class light source " E ".

**FR** Ce produit est équipé d'une source lumineuse classée en termes d'efficacité énergétique " E ".

**DE** Dieses Produkt enthält eine Lichtquelle der Energieeffizienzklasse " E ".

**NL** Este producto contiene una lámpara de clase de eficiencia energética " E ".

**ES** Dit product bevat een lichtbron met energie-efficiëntieklasse " E ".

**DA** Dette produkt indeholder en lyskilde med energieffektivitetsklasse " E ".

**NO** Dette produktet inneholder en lyskilde med energieffektivitetsklasse " E ".

**SV** Denna produkt innehåller en ljuskälla med energimärkning " E ".

**RU** Это изделие содержит источник света класса энергоэффективности " E ".

**ZH** 本产品包含一个能效级别的灯泡。" E ".

**AR** يحتوي هذا المنتج على مصدر ضوء من فئة كفاءة الطاقة. " E ".

2.510.265.00
IS17049/00

iGuzzini

**IT** Questo prodotto contiene una sorgente luminosa di classe di efficienza energetica " E ".

**EN** This product contains an energy-efficiency class light source " E ".

**FR** Ce produit est équipé d'une source lumineuse classée en termes d'efficacité énergétique " E ".

**DE** Dieses Produkt enthält eine Lichtquelle der Energieeffizienzklasse " E ".

**NL** Este producto contiene una lámpara de clase de eficiencia energética " E ".

**ES** Dit product bevat een lichtbron met energie-efficiëntieklasse " E ".

**DA** Dette produkt indeholder en lyskilde med energieffektivitetsklasse " E ".

**NO** Dette produktet inneholder en lyskilde med energieffektivitetsklasse " E ".

**SV** Denna produkt innehåller en ljuskälla med energimärkning " E ".

**RU** Это изделие содержит источник света класса энергоэффективности " E ".

**ZH** 本产品包含一个能效级别的灯泡。" E ".

**AR** يحتوي هذا المنتج على مصدر ضوء من فئة كفاءة الطاقة. " E ".

2.510.265.00
IS17049/00

iGuzzini

**IT** Questo prodotto contiene una sorgente luminosa di classe di efficienza energetica " E ".

**EN** This product contains an energy-efficiency class light source " E ".

**FR** Ce produit est équipé d'une source lumineuse classée en termes d'efficacité énergétique " E ".

**DE** Dieses Produkt enthält eine Lichtquelle der Energieeffizienzklasse " E ".

**NL** Este producto contiene una lámpara de clase de eficiencia energética " E ".

**ES** Dit product bevat een lichtbron met energie-efficiëntieklasse " E ".

**DA** Dette produkt indeholder en lyskilde med energieffektivitetsklasse " E ".

**NO** Dette produktet inneholder en lyskilde med energieffektivitetsklasse " E ".

**SV** Denna produkt innehåller en ljuskälla med energimärkning " E ".

**RU** Это изделие содержит источник света класса энергоэффективности " E ".

**ZH** 本产品包含一个能效级别的灯泡。" E ".

**AR** يحتوي هذا المنتج على مصدر ضوء من فئة كفاءة الطاقة. " E ".

2.510.265.00
IS17049/00

iGuzzini

**IT** Questo prodotto contiene una sorgente luminosa di classe di efficienza energetica " E ".

**EN** This product contains an energy-efficiency class light source " E ".

**FR** Ce produit est équipé d'une source lumineuse classée en termes d'efficacité énergétique " E ".

**DE** Dieses Produkt enthält eine Lichtquelle der Energieeffizienzklasse " E ".

**NL** Este producto contiene una lámpara de clase de eficiencia energética " E ".

**ES** Dit product bevat een lichtbron met energie-efficiëntieklasse " E ".

**DA** Dette produkt indeholder en lyskilde med energieffektivitetsklasse " E ".

**NO** Dette produktet inneholder en lyskilde med energieffektivitetsklasse " E ".

**SV** Denna produkt innehåller en ljuskälla med energimärkning " E ".

**RU** Это изделие содержит источник света класса энергоэффективности " E ".

**ZH** 本产品包含一个能效级别的灯泡。" E ".

**AR** يحتوي هذا المنتج على مصدر ضوء من فئة كفاءة الطاقة. " E ".

iGuzzini

**I** **Istruzioni per le operazioni di servizio per l'apparecchio di illuminazione**
**GB** **Instructions on luminare service operations**
**F** **Instructions pour les opérations de service du luminaire**
**D** **Wartungsanleitung für die Leuchte**
**NL** **Instructies voor de onderhoudsoperaties op de verlichtingsarmatuur**
**E** **Instrucciones para las operaciones de servicio del aparato de alumbrado**
**DK** **Anvisninger i serviceindgreb på belysningsarmatur**
**N** **Anvisninger for betjening av lysapparatet**
**S** **Instruktioner för användning av belysningsanordningen**
**RUS** Инструкции по эксплуатации осветительного прибора
**CN** 照明装置检修操作说明

**Sostituire la lampada parzialmente esausta**
**Replace the partly exhausted lamp**
**Remplacer la lampe partiellement épuisée**
**Die teilweise erschöpfte Lampe austauschen**
**Vervang de gedeeltelijk lege lamp**
**Sustituir la lámpara parcialmente agotada**
**Udskift den delvist udtjente pære**
**Skifte ut den delvis utbrente lyspæren**
**Byt ut den delvis förbrukade lampan**
Замена частично отработанной лампочки
更换部分老化的灯泡

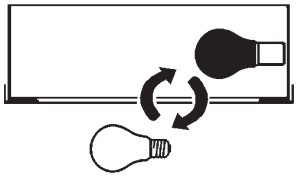

**Spegnimento**
**Switch it off**
**Extinction**
**Ausschaltung**
**Uitschakeling**
**Apagado**
**Slukning**
**Slukking**
**Släckning**
Выключение
关灯

Interrompere l'alimentazione dell'apparecchio
Cut the power supply to the luminaire
Couper l'alimentation du luminaire
Stromversorgung der Leuchte unterbrechen
Onderbreek de voeding van het apparaat
Interrumpir la alimentación del aparato
Afbryd armaturets strømforsyning
Avbryte strømtilførselen til apparatet
Koppla från anordningens strömförsörjning
Отключить электропитание прибора
中断装置供电

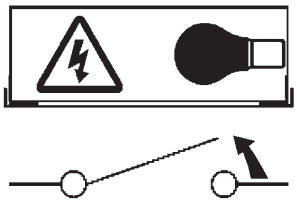

**Aprire l'apparecchio**
**Open the fixture**
**Ouvrir le luminaire**
**Das Gerät öffnen**
**Open het apparaat**
**Abrir el aparato**
**Åbn armaturet**
**Åpne apparatet**
**Öppna anordningen**
Раскрыть прибор
打开装置

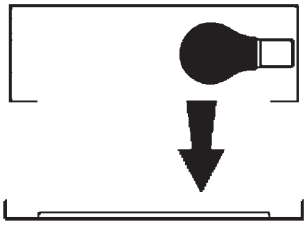

**Rimuovere la lampada esausta**
**Remove the exhausted lamp**
**Retirer la lampe épuisée**
**Die alte Lampe entnehmen**
**Verwijder de lege lamp**
**Quitar la lámpara agotada**
**Tag den udtjente pære ud**
**Fjerne den utbrente lyspæren**
**Ta bort den förbrukade lampan**
Вынуть старую лампочку
取出老化的灯泡

Portarla in un centro di riciclaggio
Carry it to a recycling centre
La porter dans une déchetterie pour son recyclage
Ordnungsgemäß entsorgen
Breng de lamp naar een recyclingcentrum
Llevarla a un centro de reciclaje
Aflever den på en genbrugsstation
Levere den til en miljøstasjon
Lämna in den till en återvinningsanläggning
Сдать ее в пункт приема утильсырья
将其送往回收中心

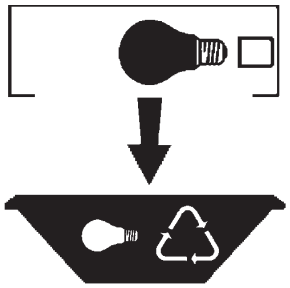

**Inserire la nuova lampada**
**Introduce the new lamp**
**Installer la lampe neuve**
**Die neue Lampe einsetzen**
**Doe de nieuwe lamp op zijn plek**
**Montar la nueva lámpara**
**Sæt den nye pære i**
**Sette i den nye pæren**
**Sätt i den nya lampan**
Вставить новую лампочку
装入新灯泡

Inserire la nuova lampada nel portalampada
Fit the new lamp into the socket
Installer la nouvelle lampe dans le support de lampe
Die neue Lampe in den Sockel einsetzen
Doe de nieuwe lamp in de lamphouder
Montar la nueva lámpara en el portalámpara
Sæt den nye pære i fatningen
Sette den nye pæren inn i lampeholderen
Sätt i den nya lampan i lamphållaren
Вставить новую лампочку в патрон
将新灯泡插入灯泡架中

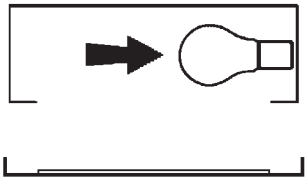

**Riposizionare ottica**
**Re-place the optic**
**Remettre l'optique à sa place**
**Die Optik wieder einsetzen**
**Doe de optiek weer op zijn plaats**
**Volver a montar la óptica**
**Sæt den optiske enhed på plads**
**Innstille linsen**
**Flytta om optiken**
Отрегулировать линзы
重新定位光头

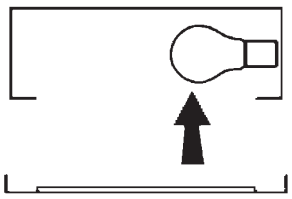

**Effettuare prova di funzionamento**
**Perform operative test**
**Procéder à un essai de fonctionnement**
**Eine Funktionsprüfung durchführen**
**Controleer de correcte werking**
**Hacer una prueba de funcionamiento**
**Afprøv funktionen**
**Prøve om den fungerer**
**Utför funktionstest**
Выполнить проверку исправности работы
执行功能测试

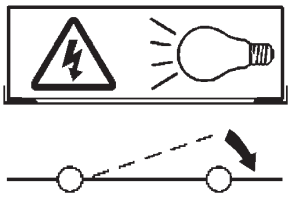

**I** **Istruzioni per la pulizia dell'apparecchio di illuminazione**
**GB** **Instructions on luminare cleaning operations**
**F** **Instructions pour le nettoyage du luminaire**
**D** **Anweisungen zur Reinigung der Leuchte**
**NL** **Instructies voor de reiniging van de verlichtingsarmatuur**
**E** **Instrucciones para limpiar el aparato de alumbrado**
**DK** **Anvisninger i rengøring af belysningsarmaturet**
**N** **Anvisninger for rengjøring av lysapparatet**
**S** **Instruktioner för rengöring av belysningsanordningen**
**RUS** Инструкции по чистке осветительного прибора
**CN** 照明装置清洁说明

**Pulire l'apparecchio**
**Clean the fixture**
**Nettoyer le luminaire**
**Das Gerät reinigen**
**Reinig het apparaat**
**Limpiar el aparato**
**Rengør armaturet**
**Rengjøre apparatet**
**Rengör anordningen**
Чистка прибора
清洁装置

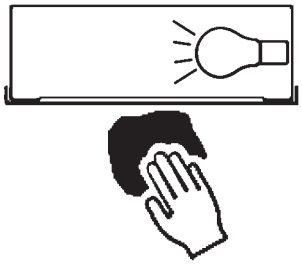

**Spegnimento**
**Switch it off**
**Extinction**
**Ausschaltung**
**Uitschakeling**
**Apagado**
**Slukning**
**Slukking**
**Släckning**
Выключение
关灯

Interrompere l'alimentazione dell'apparecc
Cut the power supply to the luminaire
Couper l'alimentation du luminaire
Stromversorgung der Leuchte unterbrech
Onderbreek de voeding van het apparaa
Interrumpir la alimentación del aparato
Afbryd armaturets strømforsyning
Avbryte strømtilførselen til apparatet
Koppla från anordningens strömförsörjnin
Отключить электропитание прибора
中断装置供电

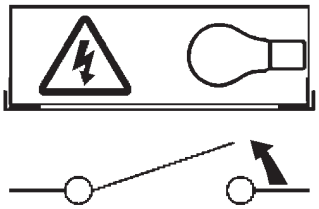

**Spolverare l'ottica esterna**
**Remove dust from the external optic**
**Dépoussiérer l'optique extérieure**
**Die externe Optik abstauben**
**Stof de externe optiek af**
**Quitar el polvo de la óptica exterior**
**Tør støvet af den udvendige optiske enhed**
**Fjerne støv fra den eksterne lysenheten**
**Damma av den yttre optiken**
Вытереть пыль с внешней стороны линз
为外侧光头掸尘

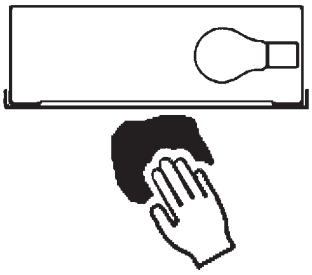

**Lavare l'ottica esterna**
**Wash the external optic**
**Laver l'optique extérieure**
**Die externe Optik waschen**
**Was de externe optiek**
**Lavar la óptica exterior**
**Vask den udvendige optiske enhed**
**Vaske den eksterne lysenheten**
**Rengör den yttre optiken**
Вымыть линзы с внешней стороны
清洁外光头

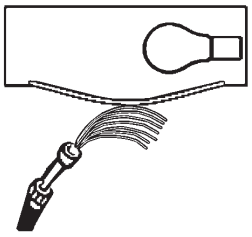

**Rimuovere l'ottica**
**Remove the optic**
**Retirer l'optique**
**Die Optik abnehmen**
**Verwijder de optiek**
**Quitar la óptica**
**Tag den optiske enhed af**
**Fjerne lysenheten**
**Ta bort optiken**
Снять линзы
取下光头

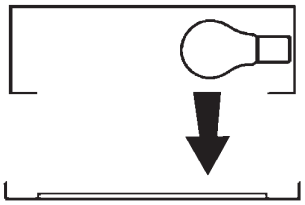

**Pulire la parte interna dell'apparecchio di illuminazione**
**Clean the inside of the fixture**
**Nettoyer l'intérieur du luminaire**
**Die Innenseite der Leuchte reinigen**
**Reinig de binnenzijde van de verlichtingsarmatuur**
**Limpiar el interior del aparato de alumbrado**
**Rengør belysningsarmaturets indvendige dele**
**Rengjøre lysapparatet innvendig**
**Rengör belysningsanordningen invändigt**
Протереть осветительный прибор изнутри
清洁照明装置内部

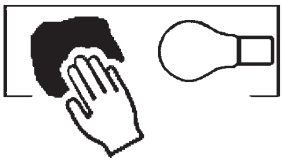

**Riposizionare ottica**
**Re-place the optic**
**Remettre l'optique à sa place**
**Die Optik wieder einsetzen**
**Doe de optiek weer op zijn plaats**
**Volver a montar la óptica**
**Sæt den optiske enhed på plads**
**Innstille linsen**
**Flytta om optiken**
Отрегулировать линзы
重新定位光头

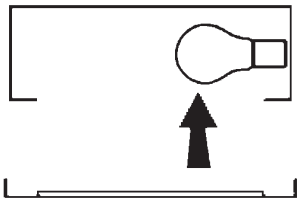

**Effettuare prova di funzionamento**
**Perform operative test**
**Procéder à un essai de fonctionnement**
**Eine Funktionsprüfung durchführen**
**Controleer de correcte werking**
**Hacer una prueba de funcionamiento**
**Afprøv funktionen**
**Prøve om den fungerer**
**Utför funktionstest**
Выполнить проверку исправности работы
执行功能测试

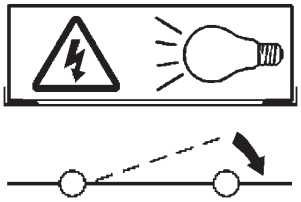

**I** **Istruzioni per il fine vita e lo smaltimento dei componenti**
**GB** **Instructions on end-of-life and component disposal**
**F** **Instructions pour la gestion des composants en fin de vie et leur mise au rebut**
**D** **Anweisungen zur Entsorgung der Leuchtenkomponenten**
**NL** **Instructies voor het verwijderen van de armatuur en het recyclen van de onderdelen**
**E** **Instrucciones para el final de vida y la eliminación los componentes**
**DK** **Anvisninger i udtjent armatur og bortskaffelse af komponenter**
**N** **Anvisninger for endt levetid og avfallsbehandling av delene**
**S** **Instruktioner vid bortskaffning och kassering av komponenter**
**RUS** Инструкции по утилизации прибора и его комплектующих по окончании его срока службы
**CN** 寿命期结束与零件废弃处置说明

**Spegnimento**
**Switch it off**
**Extinction**
**Ausschaltung**
**Uitschakeling**
**Apagado**
**Slukning**
**Slukking**
**Släckning**
Выключение
关灯

Interrompere l'alimentazione dell'apparecchio
Cut the power supply to the luminaire
Couper l'alimentation du luminaire
Stromversorgung der Leuchte unterbrechen
Onderbreek de voeding van het apparaat
Interrumpir la alimentación del aparato
Afbryd armaturets strømforsyning
Avbryte strømtilførselen til apparatet
Koppla från anordningens strömförsörjning
Отключить электропитание прибора
中断装置供电

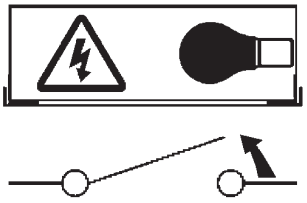

**Rimuovere la/le lampada/e per la dismissione**
**Remove the lamp(s) for decommissioning**
**Retirer la(les) lampe(s) pour sa(leur) mise au rebut**
**Die Lampe/n ordnungsgemäß entsorgen**
**Verwijder de lamp(en) voor het recyclen**
**Quitar la(s) lámpara(s) para el desecho**
**Tag pæren/pærerne ud til bortskaffelse**
**Fjerne lampen/-e som skal kastes**
**Ta bort lampan/-orna för bortskaffningen**
Вынуть ламочку/и для утилизации прибора
取出需要丢弃的灯泡

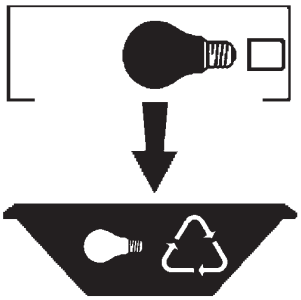

**Rimuovere la batteria per la dismissione**
**Remove the battery for decommissioning**
**Retirer la batterie pour sa mise au rebut**
**Die Batterie ordnungsgemäß entsorgen**
**Verwijder de batterij voor het recyclen**
**Quitar la batería para el desecho**
**Tag batteriet ud til bortskaffelse**
**Fjerne batteriet som skal kastes**
**Ta bort batteriet för bortskaffningen**
Вынуть батарейку для утилизации прибора
取出需要丢弃的电池

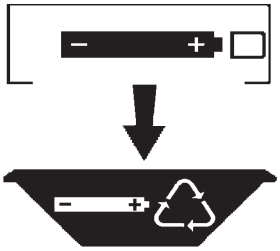

**Rimuovere l'apparecchio per la dismissione**
**Remove the fixture for decommissioning**
**Enlever le luminaire pour sa mise au rebut**
**Das Gerät ordnungsgemäß entsorgen**
**Verwijder het apparaat voor het recyclen**
**Quitar el aparato para el desecho**
**Tag armaturet ud til bortskaffelse**
**Fjerne apparatet som skal kastes**
**Ta bort anordningen för bortskaffningen**
Снять прибор для утилизации
取出需要丢弃的装置

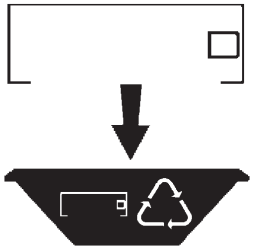
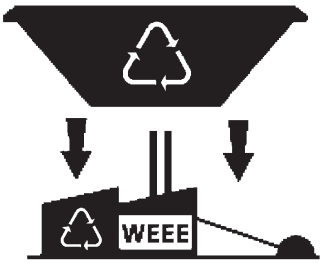
**Inviare i materiali ad un centro di raccolta RAEE**
**Send the materials to a WEEE collection centre**
**Envoyer les matériaux dans une déchetterie DEEE**
**Die Materialien in einem WEEE-Zentrum entsorgen**
**Zend de materialen naar een recyclingscentrum voor de AEEA**
**Enviar los materiales a un centro de recogida RAEE**
**Aflever materialerne på et indsamlingscenter for elektronisk udstyr**
**Sende materialene til en miljøstasjon for resirkulering av EE-avfall**
**Skicka materialet till en RAEE uppsamlingscentral**
Сдать материалы в пункт приема утильсырья
将材料送往电气和电子垃圾回收中心