Robin

Design Matteo Thun **iGuzzini**

Ultimo aggiornamento delle informazioni: Marzo 2025

Configurazione di prodotto: PW16.01
PW16.01: Proiettore Robin Ø62 per binario a bassa tensione 48V - DALI Powerline - 20.1W 1309lm - 2700K - CRI 90 - Bianco

Codice prodotto
PW16.01: Proiettore Robin Ø62 per binario a bassa tensione 48V - DALI Powerline - 20.1W 1309lm - 2700K - CRI 90 - Bianco

Descrizione tecnica
Proiettore orientabile miniaturizzato completo di adattatore per installazione su binario a bassa tensione 48V Filorail. Gli adattatori in materiale termoplastico sono progettati per essere flessibili e quindi installabili anche nei tratti curvi del binario. Corpo in alluminio pressofuso con sistema di dissipazione passiva ideale per garantire una lunga durata e un'efficace gestione del calore. Circuito driver con tecnologia DALI Powerline permette di regolare indipendentemente ogni proiettore sul binario, offrendo una grande flessibilità e controllo sull'illuminazione. Gli snodi del proiettore permettono la rotazione di 360° e l'inclinazione di 160°. Il gruppo ottico in posizione arretrata garantisce un elevato comfort visivo. Lente ad alta definizione in materiale termoplastico con possibilità di impiego di accessori aggiuntivi garantisce altri effetti luminosi. Sistema rapido di connessione elettrica e meccanica dell'adattatore sul binario senza bisogno di utensili.

Installazione
Su binario basso voltaggio Filorail. Connessione elettrica e meccanica del prodotto su binario senza bisogno di utensili.

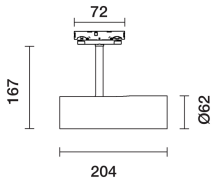

Colore	Peso (Kg)
Bianco (01)	0.75

Cablaggio
Driver LED integrato nel corpo del prodotto - connessione diretta sul binario 48V. Unità di alimentazione del binario da ordinare separatamente.

Soddisfa EN60598-1 e relative note

Dati tecnici

lm di sistema:	1309	Temperatura colore [K]:	2700
W di sistema:	20.1	MacAdam Step:	2
lm di sorgente:	1700	Life Time LED 1:	> 50,000h - L90 - B10 (Ta 25°C)
W di sorgente:	19	Voltaggio [Vin]:	48
Efficienza luminosa (lm/W, dati di sistema):	65.1	Codice lampada:	LED
lm in modalità emergenza:	-	Numero di lampade per vano ottico:	1
Flusso totale emesso a 90° o superiore [Lm]:	0	Codice ZVEI:	LED
Light Output Ratio (L.O.R.) [%]:	77	Numero di vani ottici:	1
Angolo di apertura [°]:	15°	Power factor:	Vedi istruzioni di installazione
CRI (minimo):	90	Control:	DALI

Polare

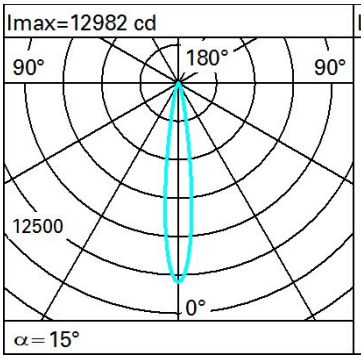

Lux

h	d	Em	Emax
2	0.5	2615	3246
4	1	654	811
6	1.6	291	361
8	2.1	163	203