iPro

Design Mario Cucinella | **iGuzzini**

Dernière mise à jour des informations: Novembre 2024

Configuration du produit: EP60
EP60: Projecteur avec étrier - LED Neutral White - DALI - optique Medium

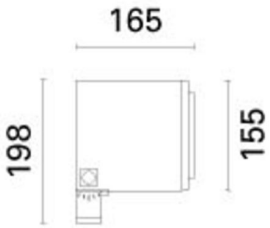

Référence produit
EP60: Projecteur avec étrier - LED Neutral White - DALI - optique Medium

Description technique
Appareil d'éclairage par projection, prévu pour l'utilisation de sources lumineuses LED Neutral White, optique Medium. Installation au sol, murale (à l'aide de chevilles d'ancrage) et sur systèmes de mât. L'appareil se compose d'un groupe optique/boîtier porte-composants et d'un étrier de fixation escamotable. Groupe optique, collerette antérieure en alliage d'aluminium, revêtus de peinture finition satinée (coloris gris RAL 9007) ou texturée (blanc RAL 9016). La peinture fait suite à un traitement multi-phases consistant essentiellement au dégraissage, traitement au fluor-zirconium (couche de protection superficielle) et étanchéisation (couche nano-structurés aux silanes). L'étape suivante de peinture est assurée avec un primaire et une peinture acrylique liquide, cuite à 150° apportant une haute résistance aux agents atmosphériques et aux ultraviolets. Verre de sécurité sodocalcique trempé, avec sérigraphie personnalisée, épaisseur 5 mm assemblé à la collerette au silicone. La collerette est fixée au groupe optique par deux vis imperdables M5 en inox AISI 304 et par un filin de sécurité en acier zingué. Le produit est pourvu d'un circuit LED monochrome coloris Neutral White, d'une optique à réflecteur Opti Beam Reflector en aluminium extra-pur à 99,93 % avec traitement de surface de brillantage et anodisation, et d'un ballast électronique intégré. Boîtier porte-composants en partie postérieure de l'appareil, prévu pour loger le groupe d'alimentation, qui se fixe avec des vis imperdables sur une plaque amovible en acier zingué. L'accès au groupe d'alimentation se fait par une trappe de fermeture arrière, en alliage d'aluminium peint, fixée au corps du produit par quatre vis imperdables M5 en inox AISI 304 et un filin de sécurité. L'iPro est orientable horizontalement (+95°/ -5°) au moyen d'un étrier en aluminium extrudé, sur lequel est sérigraphiée une règle graduée (divisions de 15°). Les joints en silicone intérieurs garantissent une étanchéité IP66. Mise en œuvre pour câblage passant à l'aide d'un double presse-étoupe M24x1,5 en laiton nickelé (prévu pour câbles de diamètre 7 à 16 mm). Toute la visserie externe est en acier inox A2. Les caractéristiques techniques des appareils sont conformes aux normes EN60598-1 et autres normes spécifiques.

Installation
Pose au sol, mur, plafond au moyen d'un étrier. Pour la fixation, utiliser des chevilles pour béton, parpaing et brique pleine.

Coloris	Poids (Kg)
Blanc (01) | Noir (04) | Gris (15) | Marrone Ruggine (F5)	3.9

Montage
applique sur bras|fixé au sol|applique murale|ancré au sol|au sol sur piquet|en saillie au plafond|sur étrier en u

Câblage
Groupe d'alimentation avec ballast électronique gradable DALI

Remarque
Protections des surtensions, 4KV de mode commun et 2KV de mode différentiel (l'utilisation de la référence JAL6 est conseillée).

Conforme à la norme EN60598-1 et à la règlementation en vigueur (o 'à la règlementation relative')

960°C IK07 IP66

Données techniques

Im du système:	1986
W du système:	19.5
Im source:	2720
W source:	17
Efficacité lumineuse (lm/W, valeurs du système):	101.8
Im en mode secours:	-
Flux total émis à un angle de 90° ou plus [Lm]:	0
Light Output Ratio (L.O.R.) [%]:	73
Angle d'ouverture [°]:	27°
IRC (minimum):	80
Température de couleur [K]:	4000
MacAdam Step:	2
Durée de vie LED 1:	100,000h - L90 - B10 (Ta 25°C)

Durée de vie LED 2:	100,000h - L90 - B10 (Ta 40°C)
Voltage [V]:	230
Code Lampe:	LED
Nombre de lampes par groupe optique:	1
Code ZVEI:	LED
Nombre de groupes optiques:	1
Plage de température ambiante opérative:	De -25°C à 50°C.
Facteur de puissance:	Voir Notice de montage
Courant d'appel:	5 A / 50 µs
Nombre maximal d'appareils par disjoncteur:	B10A: 31 appareils B16A: 50 appareils C10A: 52 appareils C16A: 85 appareils
Protection de surtension:	4kV Mode commun e 2kV Mode différenciel
Control:	DALI-2

Polaire

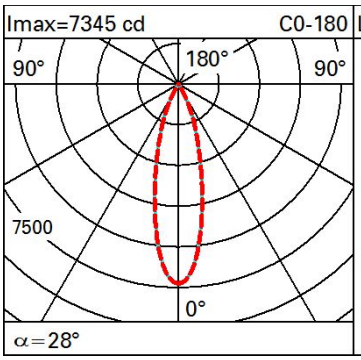

Lux

h	d1	d2	Em	Emax
8	4	4	88	115
16	8	8	22	29
24	12	12	10	13
32	16	16	5	7

Isolux

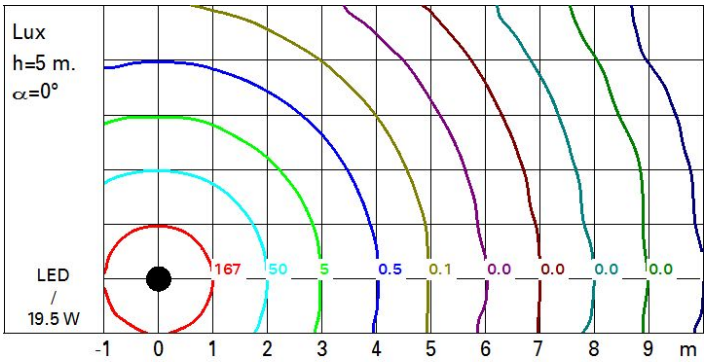

Diagramme UGR

Corrected UGR values (at 2720 lm bare lamp luminous flux)

Riflect.:											
ceil/cav		0.70	0.70	0.50	0.50	0.30	0.70	0.70	0.50	0.50	0.30
walls		0.50	0.30	0.50	0.30	0.30	0.50	0.30	0.50	0.30	0.30
work pl.		0.20	0.20	0.20	0.20	0.20	0.20	0.20	0.20	0.20	0.20
Room dim				viewed					viewed		
x	y			crosswise					endwise		
2H	2H	1.0	1.6	1.3	1.8	2.0	0.8	1.3	1.1	1.6	1.8
	3H	0.9	1.4	1.2	1.7	1.9	0.7	1.2	1.0	1.4	1.7
	4H	0.9	1.3	1.2	1.6	1.9	0.6	1.1	1.0	1.4	1.7
	6H	0.8	1.2	1.1	1.5	1.8	0.6	1.0	0.9	1.3	1.6
	8H	0.7	1.1	1.1	1.5	1.8	0.5	0.9	0.9	1.2	1.6
	12H	0.7	1.1	1.1	1.4	1.8	0.5	0.9	0.9	1.2	1.5
4H	2H	0.9	1.3	1.2	1.6	1.9	0.6	1.1	1.0	1.4	1.7
	3H	0.7	1.1	1.1	1.4	1.8	0.5	0.9	0.9	1.2	1.6
	4H	0.6	1.0	1.0	1.3	1.7	0.4	0.8	0.8	1.1	1.5
	6H	0.6	0.8	1.0	1.2	1.7	0.3	0.6	0.8	1.0	1.4
	8H	0.5	0.8	0.9	1.2	1.6	0.3	0.6	0.7	1.0	1.4
	12H	0.5	0.7	0.9	1.1	1.6	0.2	0.5	0.7	0.9	1.4
8H	4H	0.5	0.8	0.9	1.2	1.6	0.3	0.6	0.7	1.0	1.4
	6H	0.4	0.6	0.9	1.1	1.6	0.2	0.4	0.7	0.9	1.3
	8H	0.4	0.5	0.8	1.0	1.5	0.1	0.3	0.6	0.8	1.3
	12H	0.3	0.5	0.8	1.0	1.5	0.1	0.2	0.6	0.7	1.3
12H	4H	0.5	0.7	0.9	1.1	1.6	0.2	0.5	0.7	0.9	1.4
	6H	0.4	0.5	0.8	1.0	1.5	0.1	0.3	0.6	0.8	1.3
	8H	0.3	0.5	0.8	1.0	1.5	0.1	0.2	0.6	0.7	1.3

Variations with the observer position at spacing:

S =	1.0H	6.1 / -10.7	6.1 / -10.3
	1.5H	8.9 / -12.6	8.9 / -12.2
	2.0H	10.9 / -13.9	10.8 / -14.1