Palco

Design Artec Studio | **iGuzzini**

Dernière mise à jour des informations: Octobre 2025

Configuration du produit: QG51
QG51: petit corps - neutral White - DALI - optique medium

Référence produit
QG51: petit corps - neutral White - DALI - optique medium

Description technique
Projecteur orientable avec adaptateur pour installation sur rail électrique pour source LED haut rendement avec émission monochromatique tonalité blanc neutre (4000K). Transformateur DALI incorporé. Fabriqué en aluminium moulé sous pression et en matière thermoplastique, cet appareil permet une rotation de 360° sur l'axe vertical et une inclinaison de 90° par rapport au plan horizontal ; la visée peut être verrouillée mécaniquement, dans les deux mouvements, au moyen d'un même outil, en serrant deux vis, une sur la partie latérale de la tige et la seconde sur l'adaptateur rail. Dissipation passive de la chaleur. Projecteur en mesure de contenir jusqu'à deux accessoires plats simultanément. Possibilité d'appliquer un composant externe supplémentaire au choix comme volets directionnels et écran anti-éblouissement. Tous les accessoires externes sont orientables sur 360° par rapport à l'axe longitudinal du projecteur.

Installation
Sur rail électrifié ou patère

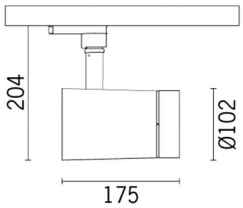

Coloris
Blanc (01) | Noir (04)

Poids (Kg)
1.28

Montage
fixé à un rail 3 allumages

Câblage
Composants DALI logés dans l'appareil

Sistemi_di_controllo_compatibili:
Quick BLE
Quick DALI - Touch display 7"
Quick DALI LMS Quick
Master Pro Evo KNX

Conforme à la norme EN60598-1 et à la règlementation en vigueur (o 'à la règlementation relative')

IP20 IP40 Pour le montage optique

Données techniques

Im du système:	1981	IRC (minimum):	97
W du système:	28.5	Température de couleur [K]:	4000
Im source:	2700	MacAdam Step:	2
W source:	26	Durée de vie LED 1:	> 50,000h - L90 - B10 (Ta 25°C)
Efficacité lumineuse (lm/W, valeurs du système):	69.5	Code Lampe:	LED
Im en mode secours:	-	Nombre de lampes par groupe optique:	1
Flux total émis à un angle de 90° ou plus [Lm]:	0	Code ZVEI:	LED
Light Output Ratio (L.O.R.) [%]:	73	Nombre de groupes optiques:	1
Angle d'ouverture [°]:	20°	Control:	DALI-2

Polaire

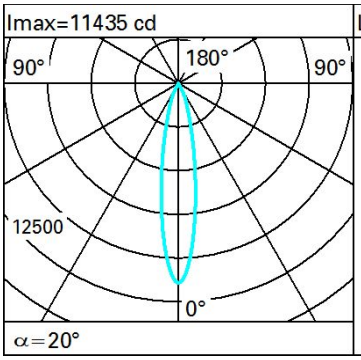

Lux

h	d	Em	Emax
2	0.7	2178	2859
4	1.4	544	715
6	2.1	242	318
8	2.8	136	179