2.510.323.00
IS19279/00

iGuzzini

# (CASAMBI)

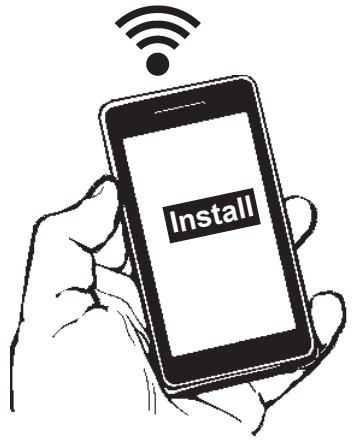


App
"CASAMBI"

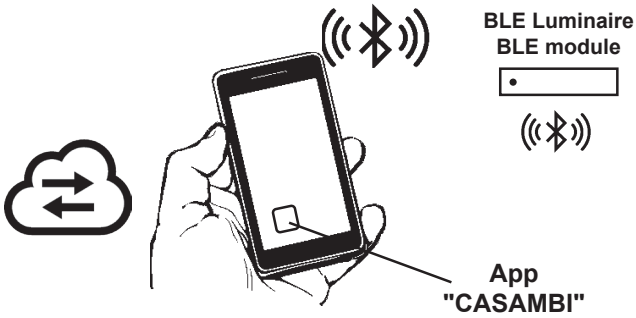


**IT** La iGuzzini si esime da ogni responsabilità per eventuali incompatibilità dei dispositivi dovute alle modifiche e agli aggiornamenti apportati dalla CASAMBI sulle proprie app.

**EN** iGuzzini accepts no liability whatsoever for the eventual incompatibility of devices caused by changes or updates made by CASAMBI to its apps.

**FR** iGuzzini décline toute responsabilité en cas d'incompatibilité des dispositifs due aux modifications et aux mises à jour qu'elle aura effectuées CASAMBI sur ses applications.

**DE** iGuzzini übernimmt keine Haftung für die eventuelle Inkompatibilität von Geräten im Zuge von Änderungen und Aktualisierungen durch CASAMBI an seinen Apps.

**NL** iGuzzini acht zich niet aansprakelijk voor de eventuele incompatibiliteit tussen de apparaten wegens wijzigen en updates die CASAMBI aan haar apps heeft verricht.

**ES** iGuzzini se exime de toda responsabilidad por incompatibilidad de los dispositivos debida a las modificaciones y las actualizaciones realizadas por CASAMBI a sus aplicaciones.

**DA** iGuzzini fraskriver sig ethvert ansvar for anordningernes eventuelle inkompatibilitet, som skyldes de modifikationer og opdateringer CASAMBI måtte udføre på sine app.

**NO** IGuzzini fritar seg fra ethvert ansvar for enhver inkompatibilitet av enhetene på grunn av endringene og oppdateringene som er gjort av CASAMBI på appene sine.

**SV** Företaget iGuzzini avsäger sig alla ansvarsskyldigheter för eventuella inkompatibiliteter för anordningarna, orsakade av uppdateringar som CASAMBI gjort på sina appar.

**RU** Компания iGuzzini снимает с себя ответственность любого рода за возможную несовместимость устройств из-за изменений и обновлений, внесенных CASAMBI в свои приложения.

**ZH** 对于iGuzzini在其App应用程序上进行的更改和更新而导致的设备不兼容，CASAMBI不承担任何责任.

## DIRECT AND MESH OPERATION

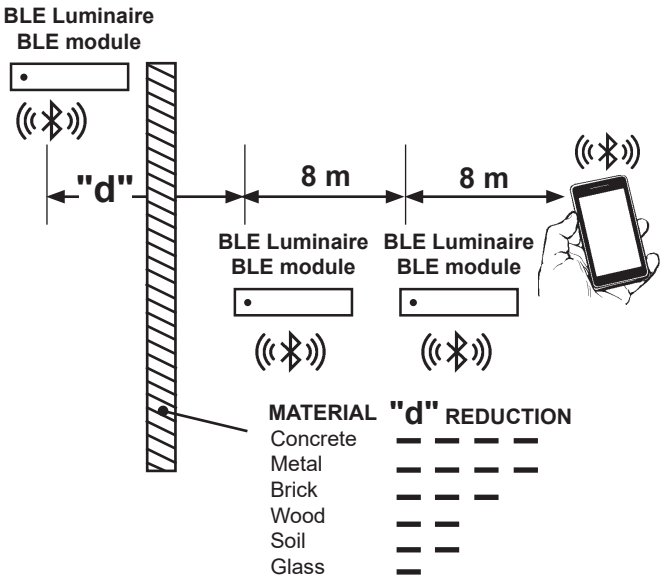


**IT** La distanza massima dipende anche dalla disposizione nello spazio e dalla presenza di altri segnali wireless. Si raccomanda di verificare l'affidabilità della comunicazione nella posizione di installazione effettiva mediante un semplice mock-up.

**EN** The maximum distance is influenced also by the space layout and the presence of other wireless signals. It's recommended to test the reliability of the communication at the actual installation site with a simple mock-up.

**FR** La distance maximale dépend aussi de la disposition de l'espace et de la présence d'autres signaux sans fil. Il est recommandé de s'assurer de la fiabilité de la communication dans la position réelle d'installation avec un simple Cellule Tèmoin.

**DE** Die maximale Entfernung hängt auch von der Raumaufteilung und dem Vorhandensein anderer Wireless-Signale ab. Wir empfehlen, die Zuverlässigkeit der Übertragung am tatsächlichen Installationsort mithilfe eines einfachen Mock-up zu testen.

**NL** De maximumafstand hangt ook af van de ruimte en of andere draadloze signalen aanwezig zijn. Het wordt aanbevolen om de betrouwbaarheid van d communicatie op de daadwerkelijke installatieplek aan de hand van een eenvoudig mock-up.

**ES** La distancia máxima también depende de la distribución del espacio y de la presencia de otras señales inalámbricas. Se recomienda comprobar la fiabilidad de la comunicación en el punto de instalación real utilizando un simple mock-up.

**DA** Den maksimale afstand afhænger også af omgivelsernes indretning og af andre tilstedeværende trådløse signaler. Det er vigtigt at kontrollere forbindelsens pålidelighed på det reelle installationssted vha. en enkelt mock-up.

**NO** Maksimumavstanden påvirkes også av plasslayouten og forekomsten av andre trådløse signaler. Vi anbefaler at du tester påliteligheten til kommunikasjonen på det aktuelle installasjonsstedet med en enkel mock-up.

**SV** Det maximala avståndet beror också på utrymmets layout och på om det förekommer andra trådlösa signaler. Vi rekommenderar att man testar kommunikationens tillförlitlighet på den faktiska installationsplatsen med hjälp av en enkel mock-up.

**RU** Максимальное расстояние зависит также от расположения помещения и наличия других беспроводных сигналов. Рекомендуется проверять надежность связи в месте установки при помощи простой Мокап.

**ZH** 最大距离还受到空间布局和其他无线信号的影响。因此我们建议在实际安装现场先用简单的模型测试通信的可靠性。

**IT** Il fabbricante/importatore, iGuzzini Illuminazione, dichiara che i prodotti BLE sono conformi alla direttiva 2014/53/UE. Il testo completo della dichiarazione di conformità UE è disponibile al seguente indirizzo Internet: http://www.iguzzini.com.

**EN** The manufacturer/importer, iGuzzini Illuminazione, hereby declares that its BLE products comply with EU regulation 2014/53/UE.
The complete EU Declaration of Conformity is available at the following internet address: http://www.iguzzini.com.

**FR** Le fabricant/l'importateur, iGuzzini Illuminazione, déclare que les produits BLE sont conformes à la directive 2014/53/UE. Le texte intégral de la déclaration de conformité UE est disponible à l'adresse Internet http://www.iguzzini.com.

**DE** Der Hersteller/Importeur iGuzzini Illuminazione erklärt, dass die Produkte BLE der Richtlinie 2014/53/EU entsprechen. Der vollständige Wortlaut der
EU-Konformitätserklärung kann unter http://www.iguzzini.com eingesehen werden.

**NL** De fabrikant/importeur iGuzzini Illuminazione verklaart dat de producten BLE overeenstemmen met de richtlijn 2014/53/EU. De volledige tekst van de EU-verklaring van overeenstemming is verkrijgbaar op het volgende internetadres: http://www.iguzzini.com

**ES** El fabricante/importador, iGuzzini Illuminazione, declara que los productos BLE son conformes con la directiva 2014/53/UE.
El texto completo de la declaración de conformidad UE se puede consultar en la siguiente dirección de Internet: http://www.iguzzini.com.

**DA** Fabrikanten /importøren, iGuzzini Illuminazione (iGuzzini Belysning) erklærer, at BLE-produkterne stemmer overens med direktiv 2014/53/EU. EU-overensstemmelseserklæringens fulde tekst står til rådighed på den følgende Internetadresse: http://www.iguzzini.com

**NO** Produsenten/importøren, iGuzzini Illuminazione, erklærer at produktene BLE er i samsvar med direktivet 2014/53/EU. Den fullstendige teksten til samsvarserklæringen er tilgengelig på følgende internettadresse: http://www.iguzzini.com

**SV** Tillverkaren/importören, iGuzzini Illuminazione, försäkrar att nedanstående BLE-produkter är överensstämmande med direktiv 2014/53/EU.
Den fullständiga texten i EU-försäkran om överensstämmelse finns tillgänglig på följande Internetadress : http://www.iguzzini.com

**RU** Изготовитель/импортер iGuzzini Illuminazione заявляет, что изделия BLE отвечают требованиям директивы 2014/53/UE. С полным текстом Декларации соответствия ЕС можно ознакомиться по следующему адресу в Интернете: http://www.iguzzini.com

**ZH** 制造商/进口商iGuzzini Illuminazione照明公司声明产品BLE符合指令2014/53/UE的要求。欧盟符合性声明的完整内容可到以下网址查阅：http://www.iguzzini.com

## Protocols: iBeacon

www.iguzzini.com/smart-services

**IT** Scansionare il codice QR o visitare www.iguzzini.com per ulteriore documentazione tecnica.

**EN** Scan the QR Code or visit www.iguzzini.com for more technical documentation.

**FR** Numériser le code QR ou consulter www.iguzzini.com pour davantage de documentation technique.

**DE** QR-Code scannen oder www.iguzzini.com für weitere technische Unterlagen aufrufen.

**NL** Escanear el código QR o visitar la página www.iguzzini.com para obtener más documentación técnica.

**ES** Scan de CR-code of bezoek www.iguzzini.com voor meer technische documentatie.

**DA** Scan QR-koden eller gå til www.iguzzini.com for yderligere teknisk dokumentation.

**NO** Skann QR-koden eller besøk www.iguzzini.com for mer teknisk dokumentasjon.

**SV** Skanna QR-koden eller gå till www.iguzzini.com för ytterligare teknisk dokumentation.

**RU** Сканируйте QR-код или обратитесь к www.iguzzini.com за дополнительной технической документацией.

**ZH** 扫描二维码或浏览网站 www.iguzzini.com 获取更多的技术文档.

# BLUETOOTH PUSH-BUTTON

**art. PB31**

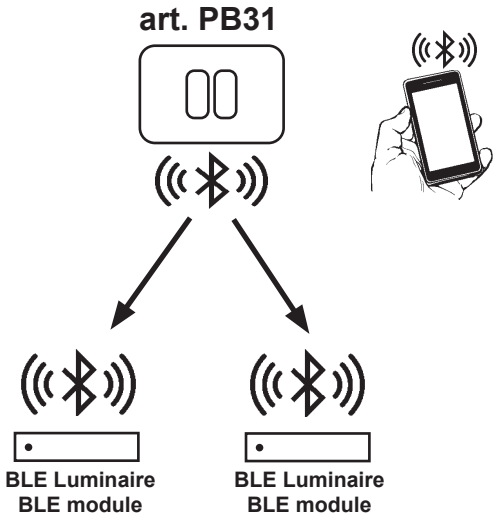




Headquarters iGuzzini illuminazione spa
via Mariano Guzzini, 37 - 62019 Recanati Italy

1.155.674.02
IS19682/03

iGuzzini

# PALCO PRO

**Version:**

- **MANUAL DIMMER**
- **CASAMBI**
- **DALI**

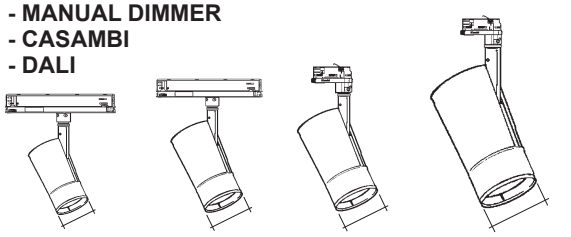

**Ø62mm** **Ø86mm** **Ø102mm** **Ø122mm**

| | | | | | |
|---|---|---|---|---|---|
| **OPTIC** | **SUPER SPOT** | **MEDIUM** | **FLOOD** | **WIDE FLOOD** | **WALL WASHER** |
| **LIGHT REGULATION** | ***MANUAL DIMMER / DALI / BLUETOOTH*** | | | | |

**IT** **Attenzione:**
La sicurezza dell'apparecchio e' garantita solo con l'uso appropriato delle seguenti istruzioni; pertanto e' necessario conservarle.

**EN** **Warning:**
The safety of this fixture is guaranteed only if you comply with these instructions; remember to conserve in a safe place.

**FR** **Attention:**
La sécurité de l'appareil n'est garantie qu'en cas d'utilisation correcte des instructions suivantes; il faut par consequent les conserver.

**DE** **Achtung:**
Die sicherheit des gerätes wird nur durch sachgemässe befolgung nachstehender anweisungen gewährleistet; ihre aufbewahrung ist deshalb sehr wichtig.

**NL** **Opgelet:**
De veiligheid van di atoestel is slechts dan gegarandeerd als indien de volgende instructies strikt worden toegepast: daarom moet men ze ook bewaren.

**ES** **Atencion:**
La seguridad del aparato se garantiza solo cumpliendo cuidadosamente las siguientes instrucciones; por ello, es necesario conservarlas.

**DA** **Bemærk:**
Sikkerheden ved brug af armaturet kan kun garanteres, hvis disse anvisninger følges; sørg derfor for at gemme dem.

**NO** **Advarsel:**
Sikkerheten til dette apparatet garanteres kun hvis du overholder disse instruksjonene; husk å oppbevare dem på et trygt sted.

**SV** **Observera:**
Utrustningens säkerhet kan endast garanteras om dessa anvisningar respekteras i detalj. Spara därför dessa anvisningar för framtida konsultation.

**RU** **Внимание:**
Мы гарантируем безопасную эксплуатацию изделия только при соблюдении следующих инструкций; с этой целью необходимо сохранить данную брошюру.

**ZH** **警告:**
为确保该装置安全，请遵守操作指示；并于安全场所放置。

**AR** **تحذير :**
لا يمكن ضمان سلامة هذا الجهاز إلا إذا التزمت بهذه التعليمات. يجب حفظها في مكان آمن.

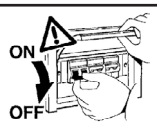


**IT** **N.B.: Durante l'installazione del sistema rispettare scrupolosamente le norme impiantistiche vigenti.**

**EN** **N.B.: When installing the system, strictly comply with all regulations on installation in force.**

**FR** **N.B.: Lors de l'installation du système veuillez respecter rigoureusement les normes en vigueur en la matière.**

**DE** **N.B.: Beachten sie bei der installation des systems gewissenhaft die gültigen bestimmungen bezüglich der anlagentechnik.**

**NL** **N.B.: Bij het installeren van het systeem moet u de gelden de installatienormen strikt naleven.**

**ES** **N.B.: Durante la instalación del sistema respetar e scrupulosamente las normas de instalación vigentes.**

**DA** **N.B.: Under installation af systemet skal man nøje overholde de gældende regler for disse anlæg.**

**NO** **N.B.: Ved installasjon av systemet skal alle forskrifter om installasjon som gjelder følges strengt.**

**SV** **OBS. : Under installationen av systemet ska installationsföreskrifterna respekteras i detalj.**

**RU** **примечание: в процессе монтажа системы строго соблюдайте национальные действующие нормативы по электропроводке.**

**ZH** 注意：在安装 系统时请谨守设备的安装规定。

**AR** **ملاحظة: أثناء تركيب النظام يجب التقيد بحرص بالنظم السائدة المتعلّقة بالشبكة الكهربائية.**

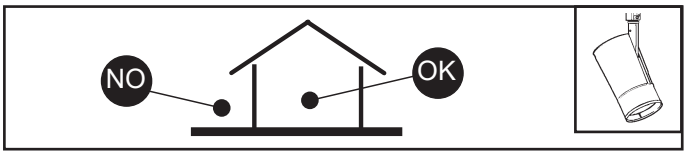


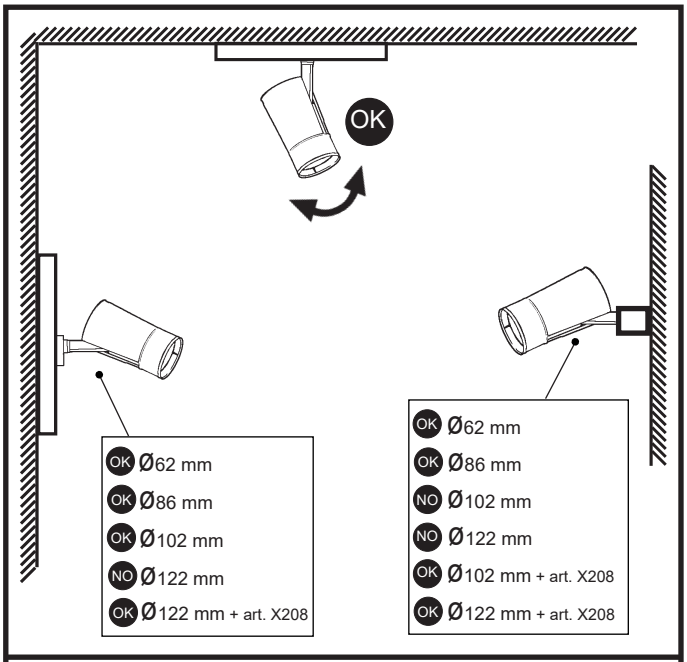


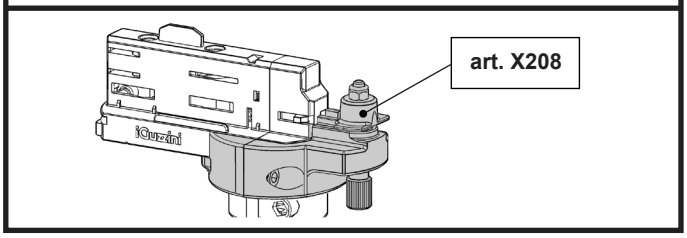


**IT** Per le posizioni di installazione, attenersi a quelle illustrate, eventualmente contattare la iGuzzini.

**EN** All installation positions must comply with those illustrated. In the event of any doubt, contact iGuzzini.

**FR** Pour les positions d'installation, se conformer aux positions illustrées ; contacter la société iGuzzini en cas de nécessité.

**DE** Für die Einbaupositionen die Abbildungen beachten. Eventuell iGuzzini kontaktieren.

**NL** Houd u voor de installatieposities aan degene die zijn weergegeven. Neem eventueel contact op met iGuzzini.

**ES** Respetar las posiciones de instalación ilustradas y, en caso de duda, contactar con iGuzzini.

**DA** For installationspositioner skal man holde sig til de viste, og eventuelt kontakte iGuzzini.

**NO** For installasjonsplasseringene henviser vi til illustrasjonene, eller ta eventuelt kontakt med iGuzzini.

**SV** Följ de angivna positionerna för installationen. Kontakta vid behov iGuzzini.

**RU** При выборе положения для монтажа следует обратиться к проиллюстрированным либо обратиться в компанию iGuzzini.

**ZH** 安装位置请参考图示，必要时也可联系iGuzzini.

**AR** في ما يتعلق بأوضاع التركيب، التزم بما هو موضح ومحدّد، إذا دعت الضرورة اتصل ب iGuzzini

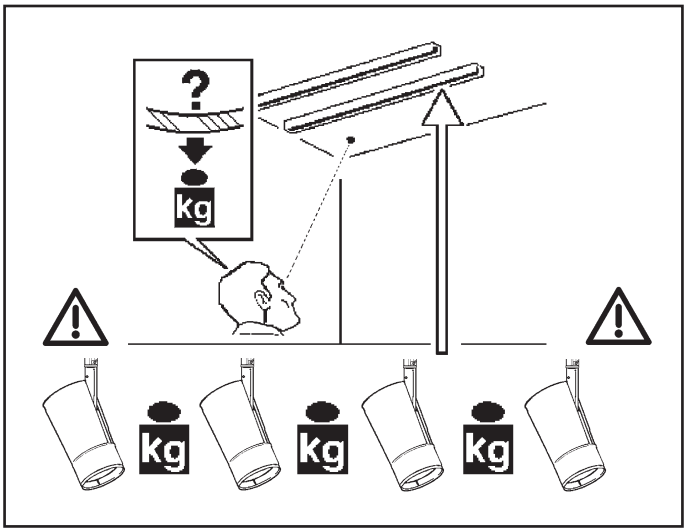

**IT** Il funzionamento dei prodotti è garantito solo con l'utilizzo di binari ed accessori iGuzzini

**EN** Correct product operation is only guaranteed if iGuzzini tracks and accessories are used.

**FR** Le fonctionnement des produits n'est garanti qu'en cas d'utilisation de rails et accessoires iGuzzini

**DE** Die Funktion der Produkte ist nur mit dem Einsatz von Schienen und Zubehör iGuzzini gewährleistet

**NL** De werking van de producten wordt alleen gegarandeerd bij het gebruik van iGuzzini rails en accessoires.

**ES** El funcionamiento de los productos se garantiza solamente si se utilizan raíles y accesorios iGuzzini.

**DA** Produktet er kun garanteret med brug af iGuzzini-skinner og -udstyr.

**NO** Produktenes korrekte drift garanteres bare ved bruk av spor og tilbehør fra iGuzzini

**SV** Produkternas funktion garanteras endast vid användning av spår och tillbehör från iGuzzini

**RU** Функционирование продуктов гарантировано только при использовании бинариев и аксессуаров iGuzzini

**ZH** 此产品的正常运行只有在使用IGUZZINI的轨道及配件的情况下才可以保证

**AR** يضمن عمل المنتجات فقط من خلال استعمال سكّة ومعدات من نوع iGuzzini

# DALI VERSION

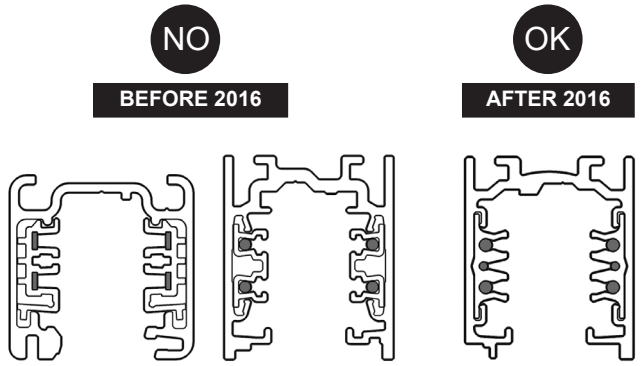


**IT** Per chiarimenti contattare la "iGuzzini".

**EN** For more details contact "iGuzzini".

**FR** Pour plus d'informations contacter « iGuzzini ».

**DE** Für Detailinformationen wenden Sie sich bitte an „iGuzzini".

**NL** Neem contact op met "iGuzzini" voor meer informatie.

**ES** Para más información contactar con "iGuzzini".

**DA** Kontakt "iGuzzini" for evt. Afklaringer.

**NO** Ta kontakt med "iGuzzini" for forklaring.

**SV** Kontakta "iGuzzini" vid eventuella oklarheter.

**RU** За разъяснениями обращаться в компанию "iGuzzini".

**ZH** 如需进一步信息请联系"iGuzzini"。

**AR** للتوضيح اتصل ب "iGuzzini"

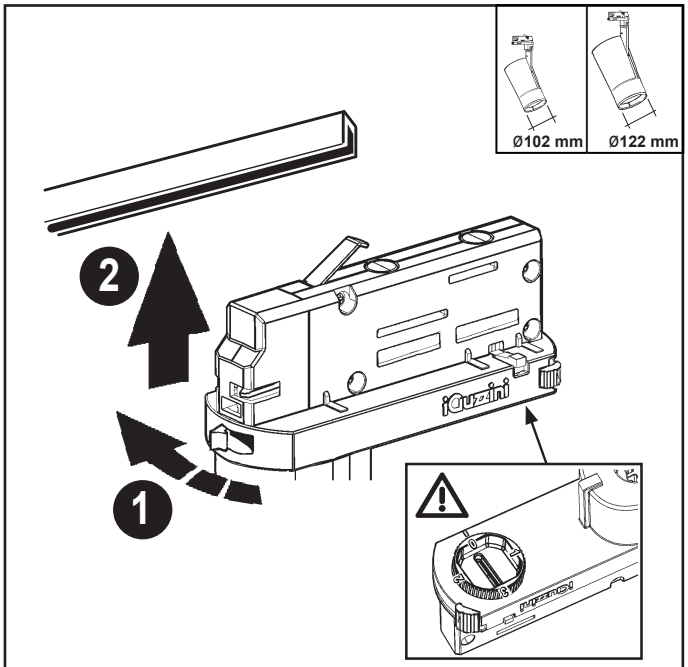


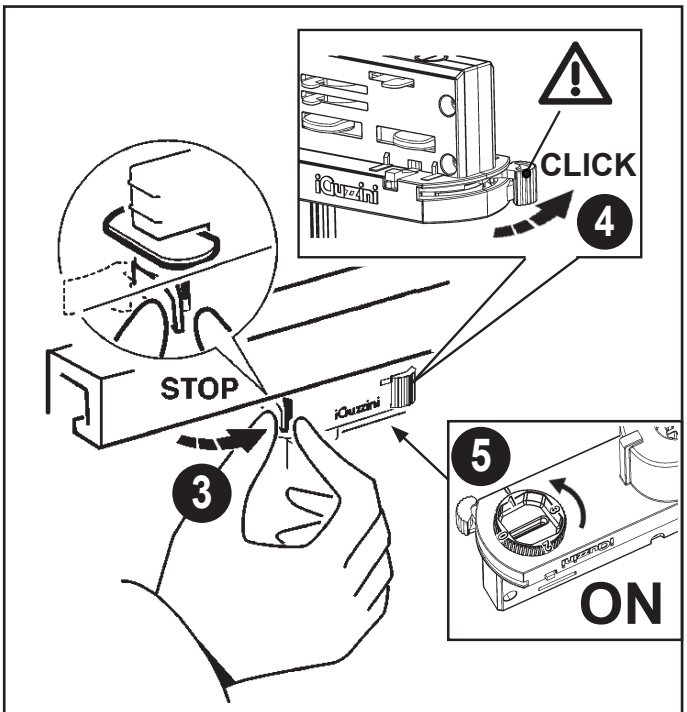


## ONLY DALI VERSION

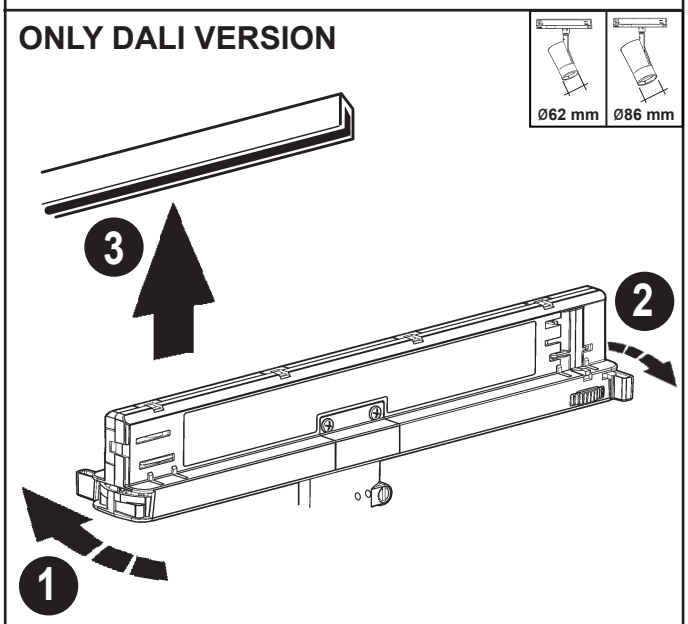


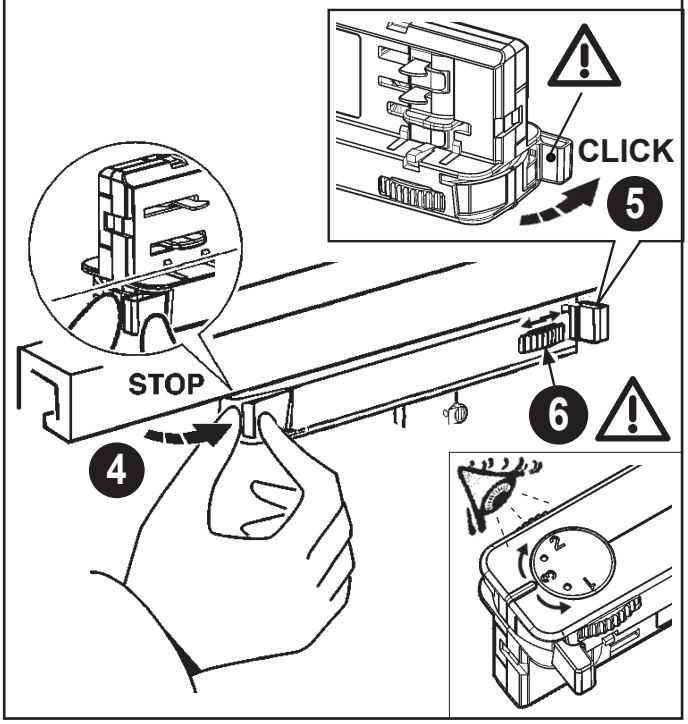

## ONLY BLUETOOTH VERSION

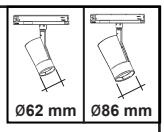


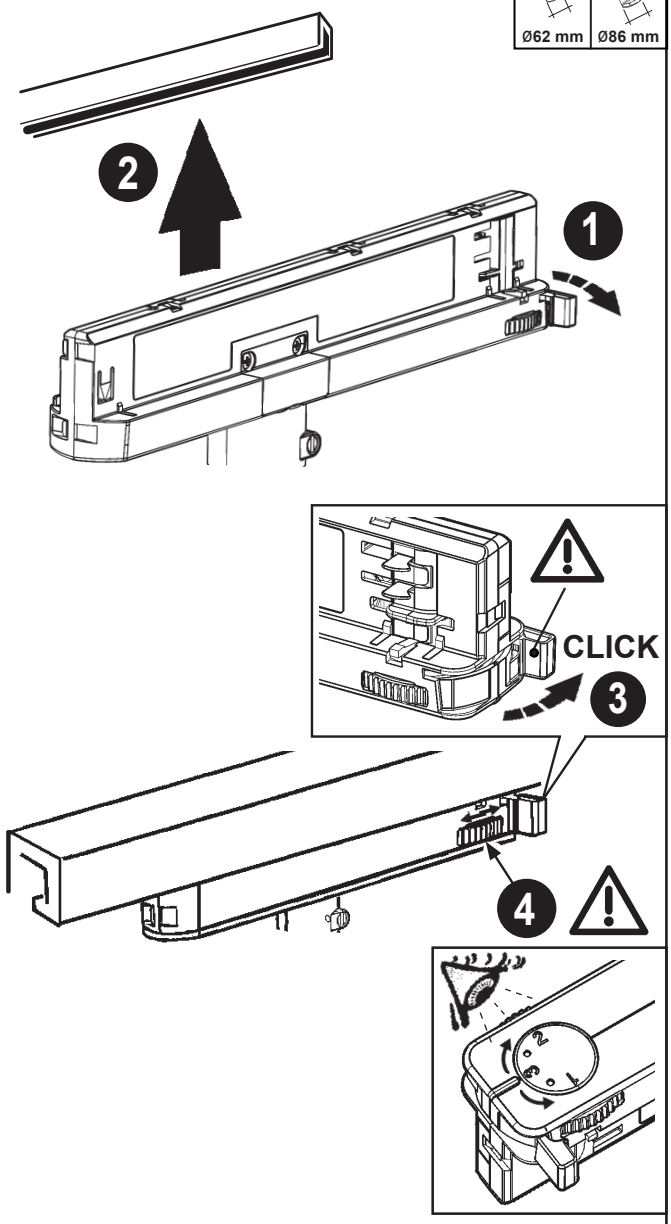


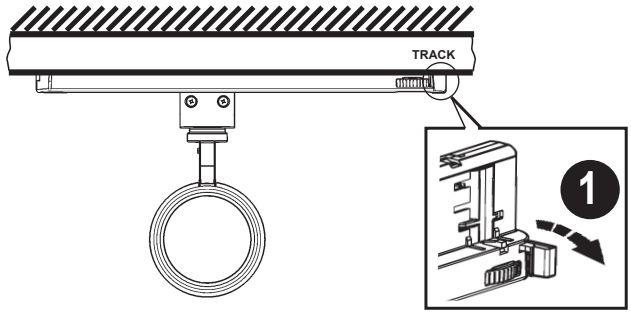


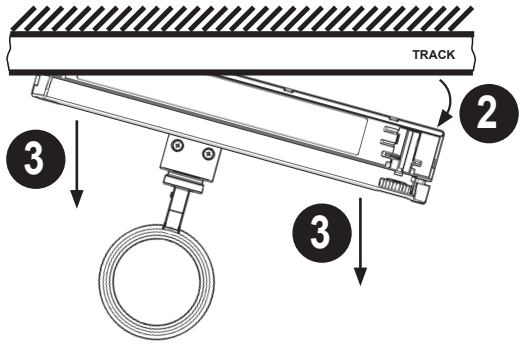


## ONLY D86 BLE VERSION

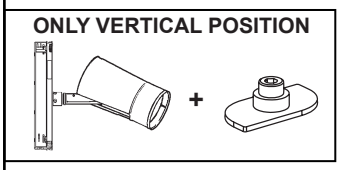


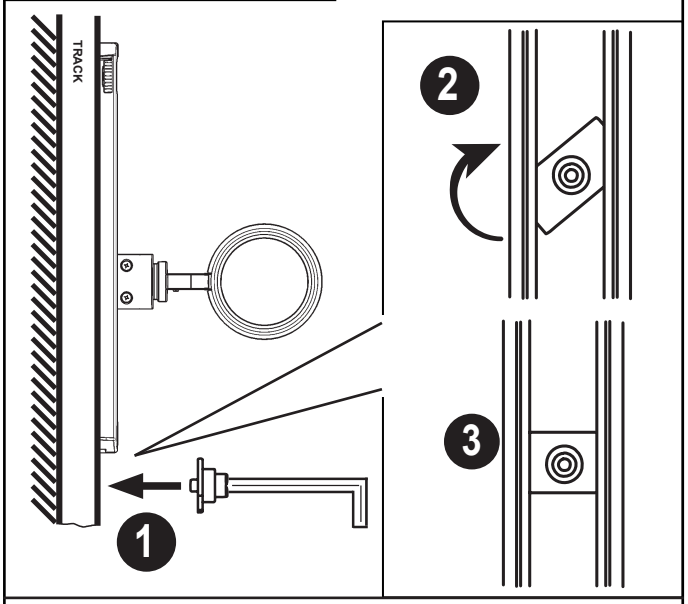


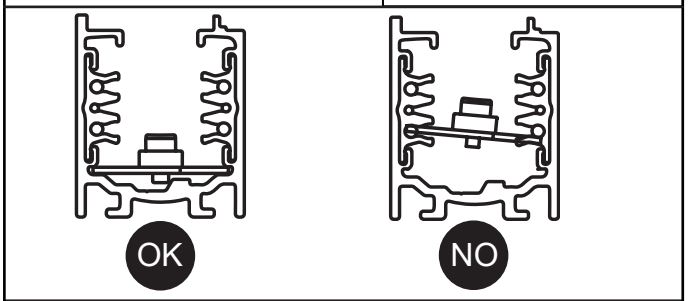

**IT** Se necessario, é possibile bloccare l'orientamento del vano ottico tramite le operazioni "STOP"

**EN** If necessary, it is possible to fix the optical assembly by steps "STOP"

**FR** Si nécessaire, il est possible de bloquer l'orientation du groupe optique en effectuant les opérations "STOP".

**DE** Falls nötig, kann das OPtikgehäuse mittels der Operationen "STOP"blockiert werden.

**NL** Indien noodzakelijk kunt u de richting van het verlichtingsarmatuur vastzetten door de handelingen "STOP" uit te voeren.

**ES** De ser necesario es posible detener la orientación de la 0optica, efectuando las operaciones "STOP".

**DA** Hvis det er nødvendigt, kan man fastlåse retningen på den optiske enhed ved at følge fremgangsmåden i "STOP"

**NO** Ved behov, er det mulig å feste den optiske enheten ved trinn "STOP".

**SV** Om det är nödvändigt går det att blockera det optiska rummets riktning med momenten "STOP"

**RU** При необходимости можно заблокировать направление оптического проема с помощью операций "STOP".

**ZH** 需要时，可以按照 "STOP" 号操作来固定光学组装位置。

**AR** في حالة الضرورة، يمكن غلق توجيه التجويف البصري من خلال عملية الإيقاف "STOP"

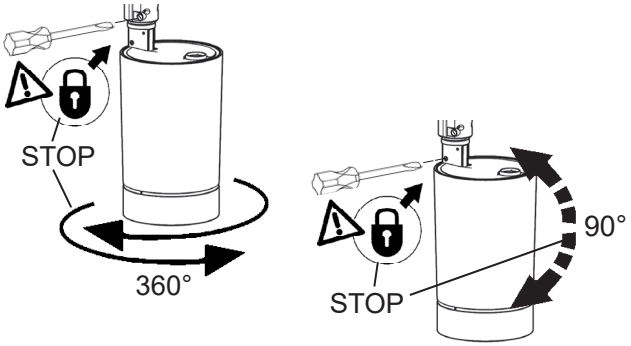

regolazione dell'intensita' luminosa - adjusting the luminosity
réglage de l'intensité lumineuse - einstellen der lichtstärke
het regelen van de lichtsterkte - regulacion de la intensidad luminosa - justering af lysstyrken
justere lysstyrken - inställning av ljusstyrka - регуляция ценральной оси лампы - 安装和更换光源
تعديل شدّة الضوء

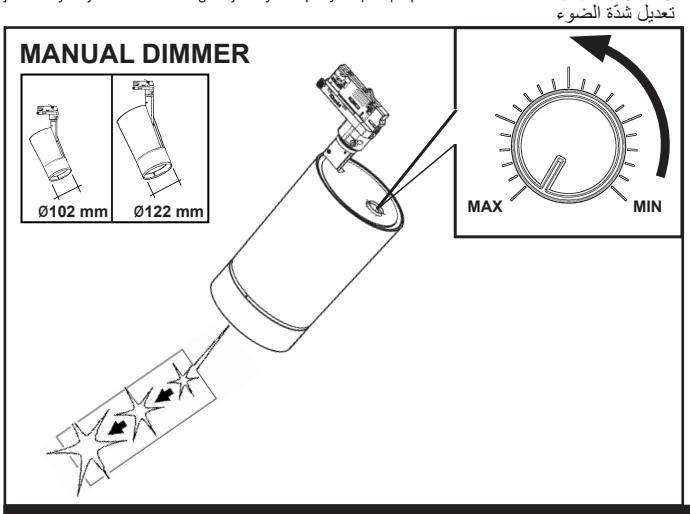


| ART. | carico dali / dali load<br>charge dali<br>(courant maxi admissible)<br>dali-last<br>dali vermogen<br>carga dali<br>dali strømstyrke<br>belastning for "dali"<br>dali-belastning<br>макс. ток системы dali с регуляцией интенсивности света<br>DALI 智能调光系统允许的最大电流量<br>شحنة DALI/ جمل DALI | indirizzi dali<br>dali addresses<br>adresses dali<br>dali-adressen<br>dali adressen<br>direcciones dali<br>dali adresser<br>adresser til "dali"<br>dali-adresser<br>логические адреса системы dali<br>DALI智能调光系统计算机指定控制参数<br>عناوين DALI |
|---|---|---|
| 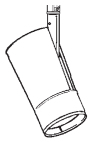 | 1 (2 m A) | 1 |

# + Art.

| ACCESSORY | ART | | | | | | | |
|---|---|---|---|---|---|---|---|---|
| | Ø62 mm | | Ø86 mm | | Ø102 mm | | Ø122 mm | |
| MEDIUM | PF12 | | PF16 | MEDIUM | PF20 | | PF24 | MEDIUM |
| FLOOD | PF13 | | PF17 | FLOOD | PF21 | | PF25 | FLOOD |
| WIDE FLOOD | PF14 | | PF18 | WIDE FLOOD | PF22 | | PF26 | WIDE FLOOD |
| VERY WIDE FLOOD | PW56 | | 712A | VERY WIDE FLOOD | PW58 | | 714A | VERY WIDE FLOOD |
| WALL WHASHER | PW57 | | 713A | | PW59 | | 715A | WW |
| ELLIPTICAL | PF11 | | PF15 | | PF19 | | PF23 | |
| HONEYCOMB | PF27 | | PF29 | | PF31 | | PF33 | |
| SNOOT | PF35 | | PF37 | | PF39 | | PF41 | |
| FLAPS | PF36 | | PF38 | | PF40 | | PF42 | |

| | Level 1 | Level 2 | Level 3 | Level 4 |
|---|---|---|---|---|
| | INTERCHANGEABLE OPTICS | | | |
| | SS RING | | | |
| | M | | | |
| | F | | | |
| | WF | | | |
| | VWF | | | |
| | ELLIPTICAL | | | |
| | *n°1 MAX* | *n°1 MAX* | *n°1 MAX* | *n°1 MAX* |
| | NO FOR SUPER SPOT VERSION | | | |
| | WW | **NO** | **NO** | **NO** |
| | *n°1 MAX* | *n°1 MAX* | *n°1 MAX* | *n°1 MAX* |

## INTERCHANGEABLE OPTICS:

### LEVEL 1

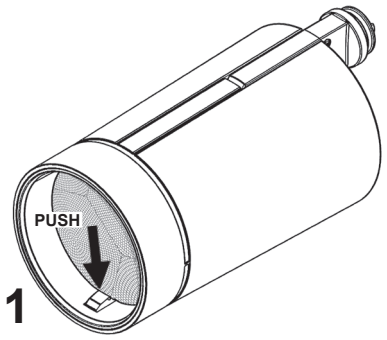


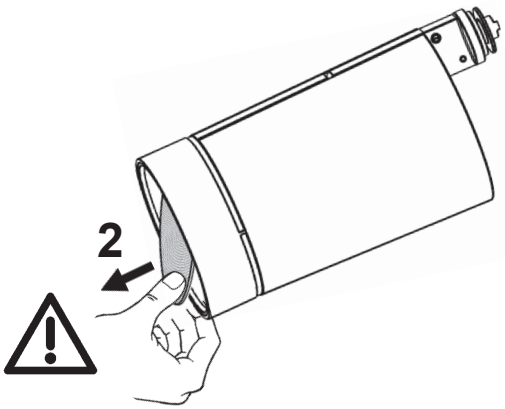

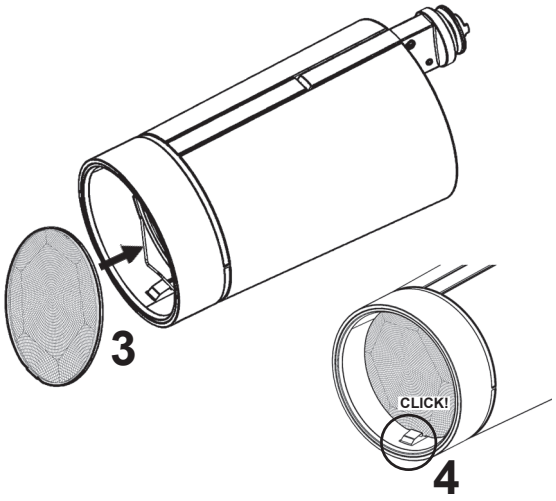

LEVEL 2

LEVEL 3

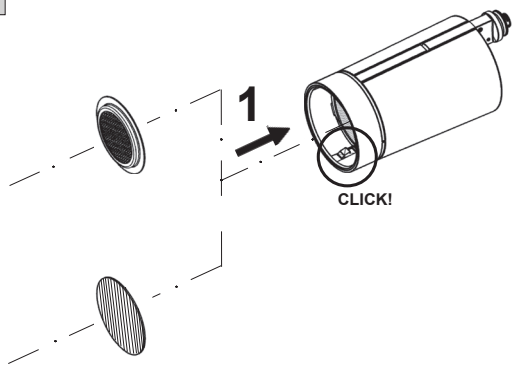


LEVEL 4

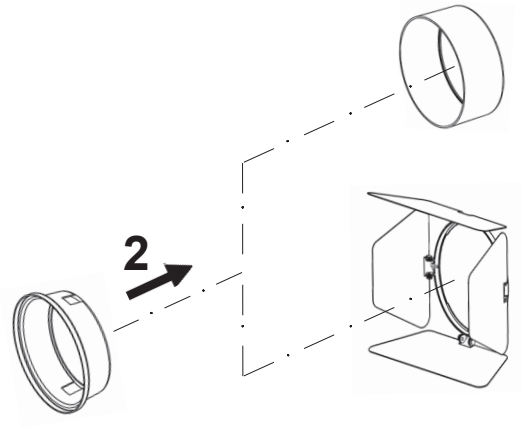


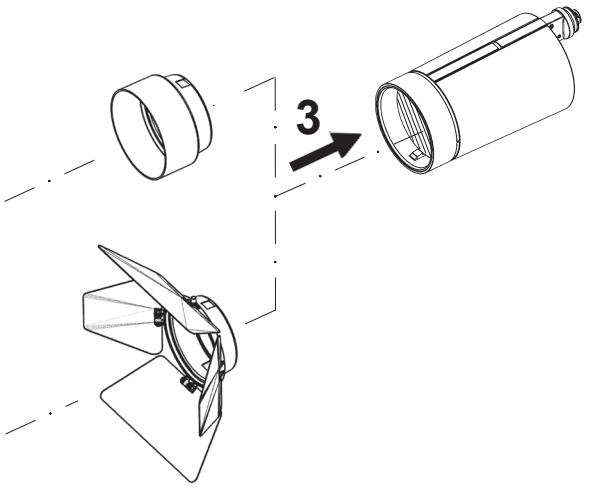


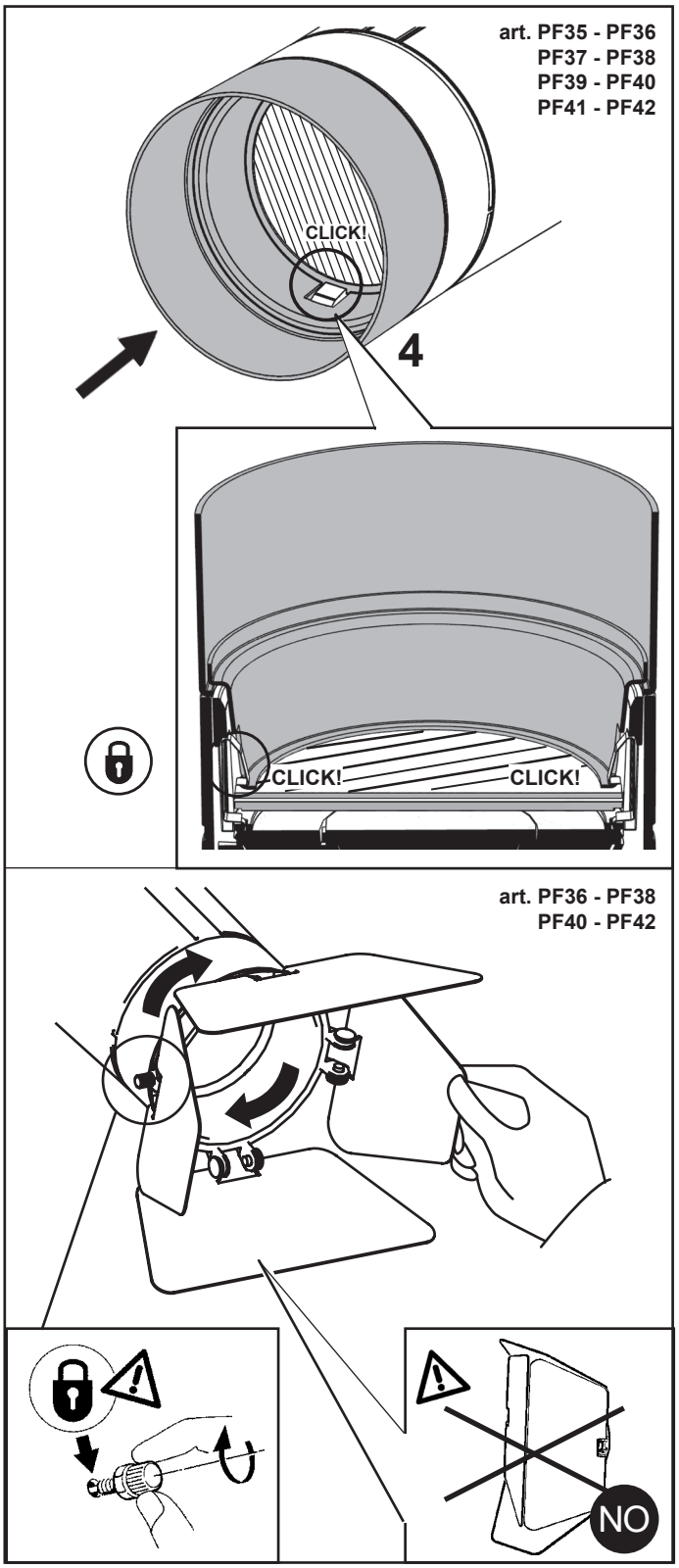


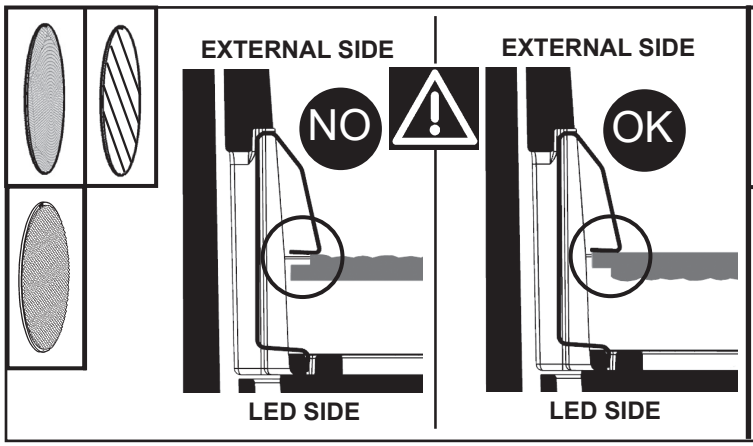


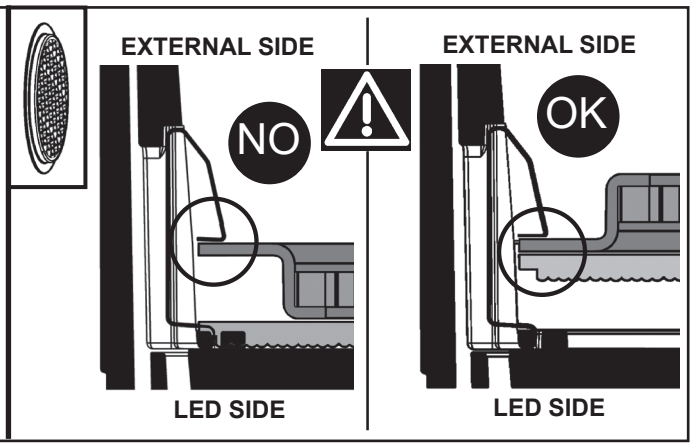

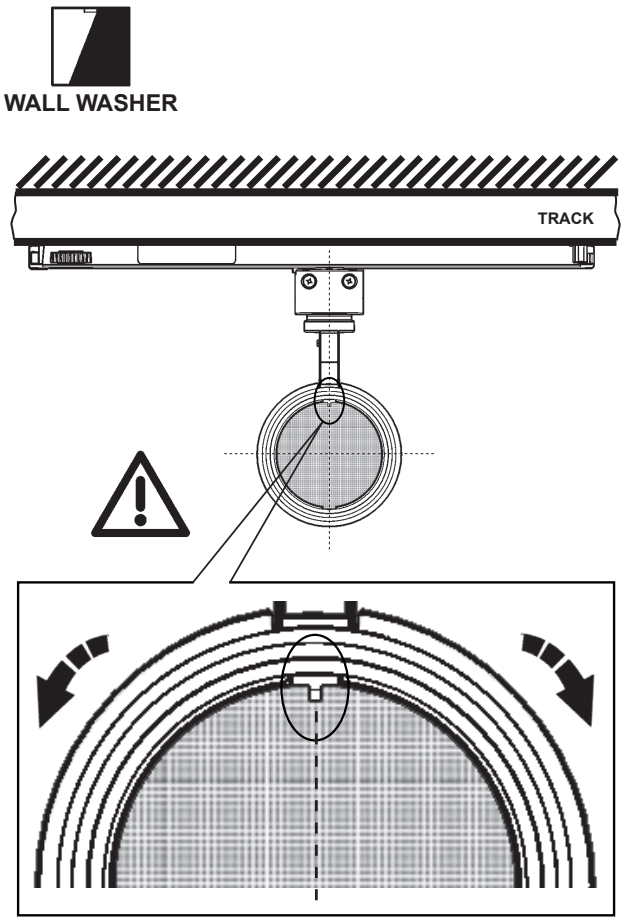


**OPTIMAL POSITIONING.**
**THE ADJUSTMENT IS REQUIRED IN CASE OF OTHER POSITIONING.**

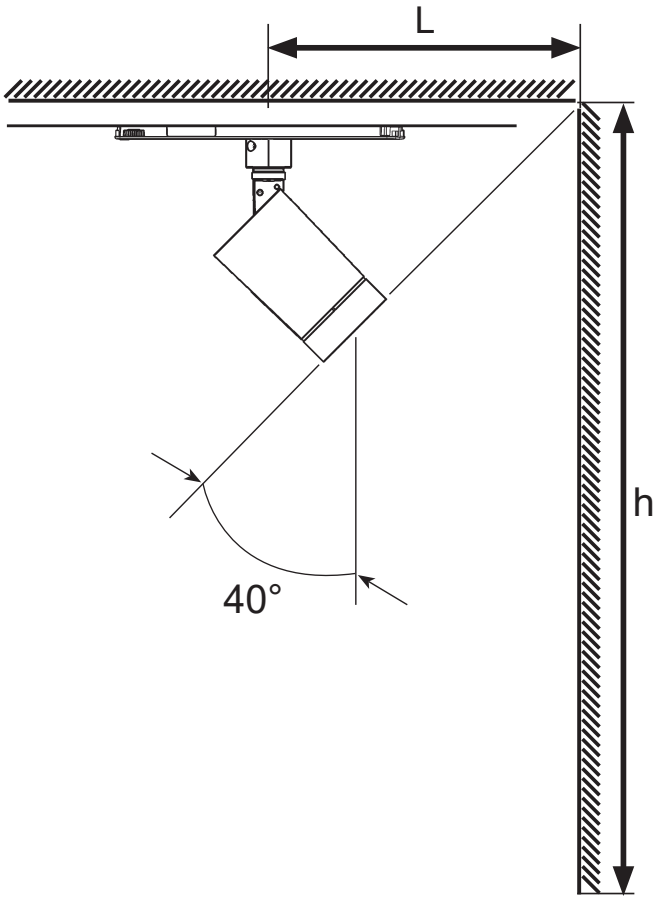


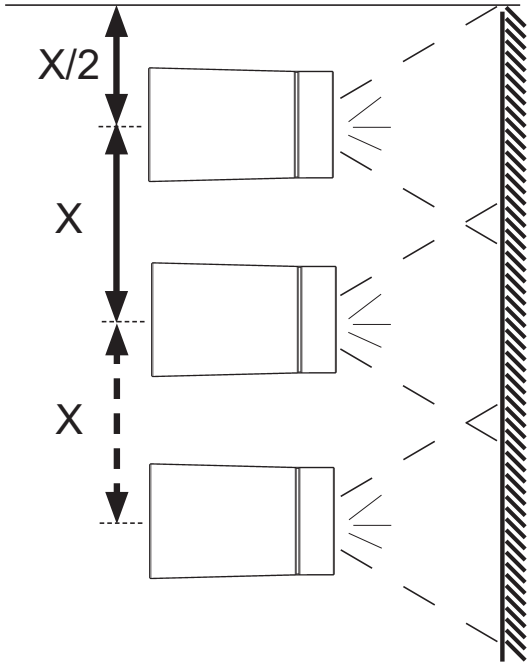


| | X max [ m ] | L [ m ] | h [ m ] |
|---|---|---|---|
| **ø62 mm** | 0,6 | 1 | 2,7 |
| **ø86 mm**<br>**ø102 mm**<br>**ø122 mm** | 0,8 | | |

**REMOVE ACCESSORIES:**

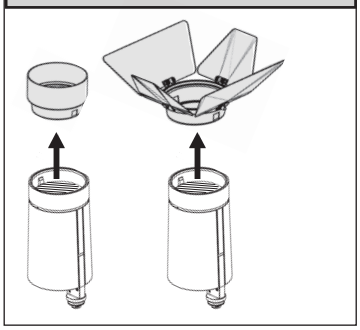

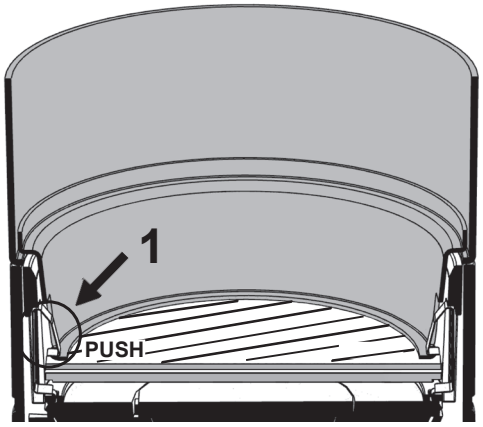

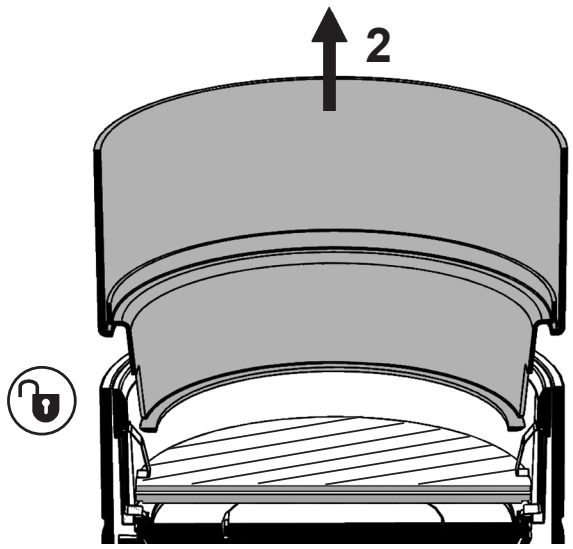


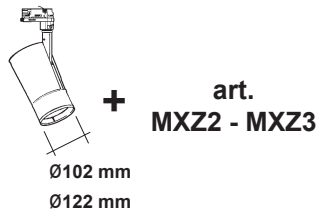


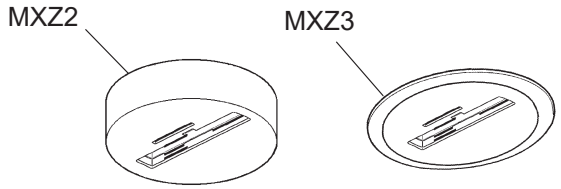


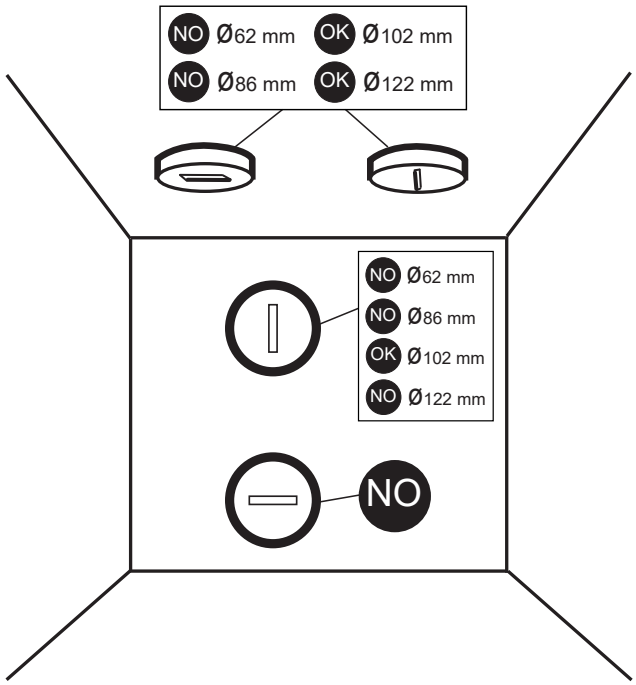


**IT** Per l'installazione con gli accessori art. MXZ2 - MXZ3, fare riferimento al foglio istruzioni relativo.

**EN** To install the product with accessories MXZ2 - MXZ3, please see the relevant instruction sheet.

**FR** En cas d'installation avec les accessoires art. MXZ2 - MXZ3, se conformer aux instructions de la feuille d'instructions correspondante.

**DE** Bezüglich der Installation mit den Zubehörteilen Art. MXZ2 - MXZ3, ziehen Sie das entsprechende Unterweisungsblatt zu Rate.

**NL** Voor het installeren van de accessoires art. MXZ2 - MXZ3, kunt u het betreffende instructieblaadje raadplegen.

**ES** Para la instalación con los accesorios art. MXZ2 - MXZ3, hágase referencia a la hoja de instrucciones.

**NO** For installation af ekstraudstyr art. MXZ2 - MXZ3, henvises til den pågældende brugsanvisning.

**DA** For installasjon av tilbehøret MXZ2 - MXZ3, vennligst se tilhørende instruksjonsark.

**SV** Angående installation med tillbehören MXZ2 - MXZ3, hänvisas till respektive instruktionsblad.

**RU** Порядок монтажа аксессуаров арт. MXZ2 - MXZ3, смотрите в соответствующих инструкциях.

**ZH** 安装配备附件 MXZ2 - MXZ3 的产品时，请参阅相关说明表。

**AR** لتركيب التجهيز بالملحقات MXZ2 - MXZ3 ارجع إلى ورقة التعليمات ذات الصلة.

**IT** N.B.: Per la sostituzione del LED contattare l'azienda iGuzzini.

**EN** N.B.: For information on LED replacement please contact iGuzzini.

**FR** N.B.: Pour procéder au remplacement de la LED, adressez-vous à la société iGuzzini.

**DE** N.B.: Bezüglich des Austausches der LED kontaktieren Sie bitte die Firma iGuzzini.

**NL** N.B.: Voor het vervangen van de LED neemt u contact op met het bedrijf iGuzzini.

**ES** NOTA: Para sustituir el LED llame a la empresa iGuzzini.

**DA** N.B.: For udskiftning af lysdioden, skal man kontakte iGuzzini.

**NO** N.B.: For informasjon om skifte av LED, vennligst ta kontakt med iGuzzini.

**SV** OBS! För byte av lysdioden, kontakta företaget iGuzzini.

**RU** ПРИМЕЧАНИЕ: Для замены СИДов обращайтесь в компанию iGuzzini.

**ZH** 注意 : 如需LED更换的信息 , 请联系iGuzzini

**AR** تنبيه: لاستبدال الضوء LED اتصل بشركة iGuzzini

**Bluetooth**

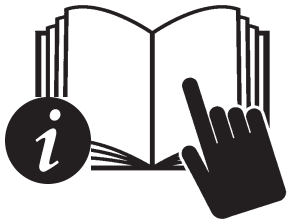

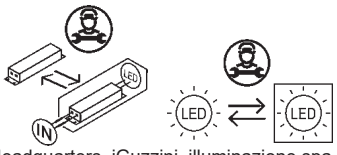




Headquarters iGuzzini illuminazione spa
via Mariano Guzzini, 37 - 62019 Recanati Italy

| 2.510.776.03<br>IS19683/03 iQuzzini | corrente assorbita<br>absorbed current<br>courant absorbé<br>Stromaufnahme<br>stroomopname<br>corriente absorbida<br>absorberet strøm<br>absorbert strøm<br>tillförd ström<br>поглощаемая мощность<br>电源电流<br>التيار الممتص | fattore di potenza<br>power factor<br>facteur de puissance<br>Leistungsfaktor<br>vermogensfactor<br>factor de potencia<br>effektfaktor<br>effektfaktor<br>effektfaktor<br>фактор мощности<br>功率因数<br>عامل القدرة |
|---|---|---|
| PW40 - PW44 - PW48 - PW52 - PW88 - PW92 - PX00<br>PX04 PX08 - PX12 - PX16 - PX52 - PX56 - PX60<br>PX64 - RQ32 - RQ36 - RQ40 - RQ44 - RQ48 - RQ52<br>RQ56 - RQ60 - RQ64 - RQ68 - RQ72 - RQ76 - RQ80<br>RQ84 - RQ88 - RQ92 | 0,07 | > 0.9 |
| PX05 - PX06 - PX07 - PX09 - PX10 - PX11 - PX13<br>PX14 - PX15 - PX17 - PX18 - PX19 - PX53 - PX54<br>PX55 - PX57 - PX58 - PX59 - PX61 - PX62 - PX63<br>PX65 - PX66 - PX67 - RQ65 - RQ66 - RQ67 - RQ69<br>RQ70 - RQ71 - RQ73 - RQ74 - RQ75 - RQ77 - RQ78<br>RQ79 - RQ81 - RQ82 - RQ83 - RQ85 - RQ86 - RQ87<br>RQ89 - RQ90 - RQ91 - RQ93 - RQ94 - RQ95 | 0,09 | |
| RQ96 - RR01 - RR05 - RR09 - RR13 - RR17 - RR21<br>RR25 - RR29 - RR33 - RR37 - RR41 - RR45 - RR49<br>RR53 - RR57 - PR97 - PS01 - PS05 - PS09 - PS13<br>PS17 - PS21 - PS25 - PW96 - PX92 - PX96 - PY00<br>PY04 - PY08 - PY12 - PY40 - PY44 - PY48 - PY52<br>PY56 - PY60 | 0,06 | > 0.95 |
| RQ97 - RQ98 - RQ99 - RR02 - RR03 - RR04 - RR06<br>RR07 - RR08 - RR10 - RR11 - RR12 - RR14 - RR15<br>RR16 - RR18 - RR19 - RR20 - RR22 - RR23 - RR24<br>RR26 - RR27 - RR28 - PR98 - PR99 - PS00 - PS02<br>PS03 - PS04 - PS06 - PS07 - PS08 - PS10 - PS11<br>PS12 - PW41 - PW42 - PW43 - PW45 - PW46 - PW47<br>PW49 - PW50 - PW51 - PW53 - PW54 - PW55<br>PW89 - PW90 - PW91 - PW93 - PW94 - PW95<br>PW97 - PW98 - PW99 - PX01 - PX02 - PX03 - RQ33<br>RQ34 - RQ35 - RQ37 - RQ38 - RQ39 - RQ41 - RQ42<br>RQ43 - RQ45 - RQ46 - RQ47 - RQ49 - RQ50 - RQ51<br>RQ53 - RQ54 - RQ55 - RQ57 - RQ58 - RQ59 - RQ61<br>RQ62 - RQ63 - PX93 - PX97 - PY01 - PY05 - PY09<br>PY13 - PX94 - PX98 - PY02 - PY06 - PY10 - PY14<br>PX95 - PX99 - PY03 - PY07 - PY11 - PY15 | 0,09 | |
| RR30 - RR31 - RR32 - RR34 - RR35 - RR36 - RR38<br>RR39 - RR40 - RR42 - RR43 - RR44 - RR46 - RR47<br>RR48 - RR50 - RR51 - RR52 - RR54 - RR55 - RR56<br>RR58 - RR59 - RR60 - PS14 - PS15 - PS16 - PS18<br>PS19 - PS20 - PS22 - PS23 - PS24 - PS26 - PS27<br>PS28 - PY41 - PY45 - PY49 - PY53 - PY57 - PY61<br>PY42 - PY46 - PY50 - PY54 - PY58 - PY62 - PY43<br>PY47 - PY51 - PY55 - PY59 - PY63 | 0,13 | |


| 2.510.776.03<br>IS19683/03 iQuzzini | corrente assorbita<br>absorbed current<br>courant absorbé<br>Stromaufnahme<br>stroomopname<br>corriente absorbida<br>absorberet strøm<br>absorbert strøm<br>tillförd ström<br>поглощаемая мощность<br>电源电流<br>التيار الممتص | fattore di potenza<br>power factor<br>facteur de puissance<br>Leistungsfaktor<br>vermogensfactor<br>factor de potencia<br>effektfaktor<br>effektfaktor<br>effektfaktor<br>фактор мощности<br>功率因数<br>عامل القدرة |
|---|---|---|
| PW40 - PW44 - PW48 - PW52 - PW88 - PW92 - PX00<br>PX04 PX08 - PX12 - PX16 - PX52 - PX56 - PX60<br>PX64 - RQ32 - RQ36 - RQ40 - RQ44 - RQ48 - RQ52<br>RQ56 - RQ60 - RQ64 - RQ68 - RQ72 - RQ76 - RQ80<br>RQ84 - RQ88 - RQ92 | 0,07 | > 0.9 |
| PX05 - PX06 - PX07 - PX09 - PX10 - PX11 - PX13<br>PX14 - PX15 - PX17 - PX18 - PX19 - PX53 - PX54<br>PX55 - PX57 - PX58 - PX59 - PX61 - PX62 - PX63<br>PX65 - PX66 - PX67 - RQ65 - RQ66 - RQ67 - RQ69<br>RQ70 - RQ71 - RQ73 - RQ74 - RQ75 - RQ77 - RQ78<br>RQ79 - RQ81 - RQ82 - RQ83 - RQ85 - RQ86 - RQ87<br>RQ89 - RQ90 - RQ91 - RQ93 - RQ94 - RQ95 | 0,09 | |
| RQ96 - RR01 - RR05 - RR09 - RR13 - RR17 - RR21<br>RR25 - RR29 - RR33 - RR37 - RR41 - RR45 - RR49<br>RR53 - RR57 - PR97 - PS01 - PS05 - PS09 - PS13<br>PS17 - PS21 - PS25 - PW96 - PX92 - PX96 - PY00<br>PY04 - PY08 - PY12 - PY40 - PY44 - PY48 - PY52<br>PY56 - PY60 | 0,06 | > 0.95 |
| RQ97 - RQ98 - RQ99 - RR02 - RR03 - RR04 - RR06<br>RR07 - RR08 - RR10 - RR11 - RR12 - RR14 - RR15<br>RR16 - RR18 - RR19 - RR20 - RR22 - RR23 - RR24<br>RR26 - RR27 - RR28 - PR98 - PR99 - PS00 - PS02<br>PS03 - PS04 - PS06 - PS07 - PS08 - PS10 - PS11<br>PS12 - PW41 - PW42 - PW43 - PW45 - PW46 - PW47<br>PW49 - PW50 - PW51 - PW53 - PW54 - PW55<br>PW89 - PW90 - PW91 - PW93 - PW94 - PW95<br>PW97 - PW98 - PW99 - PX01 - PX02 - PX03 - RQ33<br>RQ34 - RQ35 - RQ37 - RQ38 - RQ39 - RQ41 - RQ42<br>RQ43 - RQ45 - RQ46 - RQ47 - RQ49 - RQ50 - RQ51<br>RQ53 - RQ54 - RQ55 - RQ57 - RQ58 - RQ59 - RQ61<br>RQ62 - RQ63 - PX93 - PX97 - PY01 - PY05 - PY09<br>PY13 - PX94 - PX98 - PY02 - PY06 - PY10 - PY14<br>PX95 - PX99 - PY03 - PY07 - PY11 - PY15 | 0,09 | |
| RR30 - RR31 - RR32 - RR34 - RR35 - RR36 - RR38<br>RR39 - RR40 - RR42 - RR43 - RR44 - RR46 - RR47<br>RR48 - RR50 - RR51 - RR52 - RR54 - RR55 - RR56<br>RR58 - RR59 - RR60 - PS14 - PS15 - PS16 - PS18<br>PS19 - PS20 - PS22 - PS23 - PS24 - PS26 - PS27<br>PS28 - PY41 - PY45 - PY49 - PY53 - PY57 - PY61<br>PY42 - PY46 - PY50 - PY54 - PY58 - PY62 - PY43<br>PY47 - PY51 - PY55 - PY59 - PY63 | 0,13 | |



| 2.510.776.03<br>IS19683/03 iQuzzini | corrente assorbita<br>absorbed current<br>courant absorbé<br>Stromaufnahme<br>stroomopname<br>corriente absorbida<br>absorberet strøm<br>absorbert strøm<br>tillförd ström<br>поглощаемая мощность<br>电源电流<br>التيار الممتص | fattore di potenza<br>power factor<br>facteur de puissance<br>Leistungsfaktor<br>vermogensfactor<br>factor de potencia<br>effektfaktor<br>effektfaktor<br>effektfaktor<br>фактор мощности<br>功率因数<br>عامل القدرة |
|---|---|---|
| PW40 - PW44 - PW48 - PW52 - PW88 - PW92 - PX00<br>PX04 PX08 - PX12 - PX16 - PX52 - PX56 - PX60<br>PX64 - RQ32 - RQ36 - RQ40 - RQ44 - RQ48 - RQ52<br>RQ56 - RQ60 - RQ64 - RQ68 - RQ72 - RQ76 - RQ80<br>RQ84 - RQ88 - RQ92 | 0,07 | > 0.9 |
| PX05 - PX06 - PX07 - PX09 - PX10 - PX11 - PX13<br>PX14 - PX15 - PX17 - PX18 - PX19 - PX53 - PX54<br>PX55 - PX57 - PX58 - PX59 - PX61 - PX62 - PX63<br>PX65 - PX66 - PX67 - RQ65 - RQ66 - RQ67 - RQ69<br>RQ70 - RQ71 - RQ73 - RQ74 - RQ75 - RQ77 - RQ78<br>RQ79 - RQ81 - RQ82 - RQ83 - RQ85 - RQ86 - RQ87<br>RQ89 - RQ90 - RQ91 - RQ93 - RQ94 - RQ95 | 0,09 | |
| RQ96 - RR01 - RR05 - RR09 - RR13 - RR17 - RR21<br>RR25 - RR29 - RR33 - RR37 - RR41 - RR45 - RR49<br>RR53 - RR57 - PR97 - PS01 - PS05 - PS09 - PS13<br>PS17 - PS21 - PS25 - PW96 - PX92 - PX96 - PY00<br>PY04 - PY08 - PY12 - PY40 - PY44 - PY48 - PY52<br>PY56 - PY60 | 0,06 | > 0.95 |
| RQ97 - RQ98 - RQ99 - RR02 - RR03 - RR04 - RR06<br>RR07 - RR08 - RR10 - RR11 - RR12 - RR14 - RR15<br>RR16 - RR18 - RR19 - RR20 - RR22 - RR23 - RR24<br>RR26 - RR27 - RR28 - PR98 - PR99 - PS00 - PS02<br>PS03 - PS04 - PS06 - PS07 - PS08 - PS10 - PS11<br>PS12 - PW41 - PW42 - PW43 - PW45 - PW46 - PW47<br>PW49 - PW50 - PW51 - PW53 - PW54 - PW55<br>PW89 - PW90 - PW91 - PW93 - PW94 - PW95<br>PW97 - PW98 - PW99 - PX01 - PX02 - PX03 - RQ33<br>RQ34 - RQ35 - RQ37 - RQ38 - RQ39 - RQ41 - RQ42<br>RQ43 - RQ45 - RQ46 - RQ47 - RQ49 - RQ50 - RQ51<br>RQ53 - RQ54 - RQ55 - RQ57 - RQ58 - RQ59 - RQ61<br>RQ62 - RQ63 - PX93 - PX97 - PY01 - PY05 - PY09<br>PY13 - PX94 - PX98 - PY02 - PY06 - PY10 - PY14<br>PX95 - PX99 - PY03 - PY07 - PY11 - PY15 | 0,09 | |
| RR30 - RR31 - RR32 - RR34 - RR35 - RR36 - RR38<br>RR39 - RR40 - RR42 - RR43 - RR44 - RR46 - RR47<br>RR48 - RR50 - RR51 - RR52 - RR54 - RR55 - RR56<br>RR58 - RR59 - RR60 - PS14 - PS15 - PS16 - PS18<br>PS19 - PS20 - PS22 - PS23 - PS24 - PS26 - PS27<br>PS28 - PY41 - PY45 - PY49 - PY53 - PY57 - PY61<br>PY42 - PY46 - PY50 - PY54 - PY58 - PY62 - PY43<br>PY47 - PY51 - PY55 - PY59 - PY63 | 0,13 | |

2.510.265.00
IS17049/00

iGuzzini

**IT** Questo prodotto contiene una sorgente luminosa di classe di efficienza energetica " F ".

**EN** This product contains an energy-efficiency class light source " F ".

**FR** Ce produit est équipé d'une source lumineuse classée en termes d'efficacité énergétique " F ".

**DE** Dieses Produkt enthält eine Lichtquelle der Energieeffizienzklasse " F ".

**NL** Este producto contiene una lámpara de clase de eficiencia energética " F ".

**ES** Dit product bevat een lichtbron met energie-efficiëntieklasse " F ".

**DA** Dette produkt indeholder en lyskilde med energieffektivitetsklasse " F ".

**NO** Dette produktet inneholder en lyskilde med energieffektivitetsklasse " F ".

**SV** Denna produkt innehåller en ljuskälla med energimärkning " F ".

**RU** Это изделие содержит источник света класса энергоэффективности " F ".

**ZH** 本产品包含一个能效级别的灯泡。" F ".

**AR** يحتوي هذا المنتج على مصدر ضوء من فئة كفاءة الطاقة. " F ".

2.510.265.00
IS17049/00

iGuzzini

**IT** Questo prodotto contiene una sorgente luminosa di classe di efficienza energetica " F ".

**EN** This product contains an energy-efficiency class light source " F ".

**FR** Ce produit est équipé d'une source lumineuse classée en termes d'efficacité énergétique " F ".

**DE** Dieses Produkt enthält eine Lichtquelle der Energieeffizienzklasse " F ".

**NL** Este producto contiene una lámpara de clase de eficiencia energética " F ".

**ES** Dit product bevat een lichtbron met energie-efficiëntieklasse " F ".

**DA** Dette produkt indeholder en lyskilde med energieffektivitetsklasse " F ".

**NO** Dette produktet inneholder en lyskilde med energieffektivitetsklasse " F ".

**SV** Denna produkt innehåller en ljuskälla med energimärkning " F ".

**RU** Это изделие содержит источник света класса энергоэффективности " F ".

**ZH** 本产品包含一个能效级别的灯泡。" F ".

**AR** يحتوي هذا المنتج على مصدر ضوء من فئة كفاءة الطاقة. " F ".

2.510.265.00
IS17049/00

iGuzzini

**IT** Questo prodotto contiene una sorgente luminosa di classe di efficienza energetica " F ".

**EN** This product contains an energy-efficiency class light source " F ".

**FR** Ce produit est équipé d'une source lumineuse classée en termes d'efficacité énergétique " F ".

**DE** Dieses Produkt enthält eine Lichtquelle der Energieeffizienzklasse " F ".

**NL** Este producto contiene una lámpara de clase de eficiencia energética " F ".

**ES** Dit product bevat een lichtbron met energie-efficiëntieklasse " F ".

**DA** Dette produkt indeholder en lyskilde med energieffektivitetsklasse " F ".

**NO** Dette produktet inneholder en lyskilde med energieffektivitetsklasse " F ".

**SV** Denna produkt innehåller en ljuskälla med energimärkning " F ".

**RU** Это изделие содержит источник света класса энергоэффективности " F ".

**ZH** 本产品包含一个能效级别的灯泡。" F ".

**AR** يحتوي هذا المنتج على مصدر ضوء من فئة كفاءة الطاقة. " F ".

2.510.265.00
IS17049/00

iGuzzini

**IT** Questo prodotto contiene una sorgente luminosa di classe di efficienza energetica " F ".

**EN** This product contains an energy-efficiency class light source " F ".

**FR** Ce produit est équipé d'une source lumineuse classée en termes d'efficacité énergétique " F ".

**DE** Dieses Produkt enthält eine Lichtquelle der Energieeffizienzklasse " F ".

**NL** Este producto contiene una lámpara de clase de eficiencia energética " F ".

**ES** Dit product bevat een lichtbron met energie-efficiëntieklasse " F ".

**DA** Dette produkt indeholder en lyskilde med energieffektivitetsklasse " F ".

**NO** Dette produktet inneholder en lyskilde med energieffektivitetsklasse " F ".

**SV** Denna produkt innehåller en ljuskälla med energimärkning " F ".

**RU** Это изделие содержит источник света класса энергоэффективности " F ".

**ZH** 本产品包含一个能效级别的灯泡。" F ".

**AR** يحتوي هذا المنتج على مصدر ضوء من فئة كفاءة الطاقة. " F ".

2.510.265.00
IS17049/00

iGuzzini

**IT** Questo prodotto contiene una sorgente luminosa di classe di efficienza energetica " F ".

**EN** This product contains an energy-efficiency class light source " F ".

**FR** Ce produit est équipé d'une source lumineuse classée en termes d'efficacité énergétique " F ".

**DE** Dieses Produkt enthält eine Lichtquelle der Energieeffizienzklasse " F ".

**NL** Este producto contiene una lámpara de clase de eficiencia energética " F ".

**ES** Dit product bevat een lichtbron met energie-efficiëntieklasse " F ".

**DA** Dette produkt indeholder en lyskilde med energieffektivitetsklasse " F ".

**NO** Dette produktet inneholder en lyskilde med energieffektivitetsklasse " F ".

**SV** Denna produkt innehåller en ljuskälla med energimärkning " F ".

**RU** Это изделие содержит источник света класса энергоэффективности " F ".

**ZH** 本产品包含一个能效级别的灯泡。" F ".

**AR** يحتوي هذا المنتج على مصدر ضوء من فئة كفاءة الطاقة. " F ".

2.510.265.00
IS17049/00

iGuzzini

**IT** Questo prodotto contiene una sorgente luminosa di classe di efficienza energetica " F ".

**EN** This product contains an energy-efficiency class light source " F ".

**FR** Ce produit est équipé d'une source lumineuse classée en termes d'efficacité énergétique " F ".

**DE** Dieses Produkt enthält eine Lichtquelle der Energieeffizienzklasse " F ".

**NL** Este producto contiene una lámpara de clase de eficiencia energética " F ".

**ES** Dit product bevat een lichtbron met energie-efficiëntieklasse " F ".

**DA** Dette produkt indeholder en lyskilde med energieffektivitetsklasse " F ".

**NO** Dette produktet inneholder en lyskilde med energieffektivitetsklasse " F ".

**SV** Denna produkt innehåller en ljuskälla med energimärkning " F ".

**RU** Это изделие содержит источник света класса энергоэффективности " F ".

**ZH** 本产品包含一个能效级别的灯泡。" F ".

**AR** يحتوي هذا المنتج على مصدر ضوء من فئة كفاءة الطاقة. " F ".

2.510.265.00
IS17049/00

iGuzzini

**IT** Questo prodotto contiene una sorgente luminosa di classe di efficienza energetica " F ".

**EN** This product contains an energy-efficiency class light source " F ".

**FR** Ce produit est équipé d'une source lumineuse classée en termes d'efficacité énergétique " F ".

**DE** Dieses Produkt enthält eine Lichtquelle der Energieeffizienzklasse " F ".

**NL** Este producto contiene una lámpara de clase de eficiencia energética " F ".

**ES** Dit product bevat een lichtbron met energie-efficiëntieklasse " F ".

**DA** Dette produkt indeholder en lyskilde med energieffektivitetsklasse " F ".

**NO** Dette produktet inneholder en lyskilde med energieffektivitetsklasse " F ".

**SV** Denna produkt innehåller en ljuskälla med energimärkning " F ".

**RU** Это изделие содержит источник света класса энергоэффективности " F ".

**ZH** 本产品包含一个能效级别的灯泡。" F ".

**AR** يحتوي هذا المنتج على مصدر ضوء من فئة كفاءة الطاقة. " F ".

iGuzzini

**I** **Istruzioni per le operazioni di servizio per l'apparecchio di illuminazione**
**GB** **Instructions on luminare service operations**
**F** **Instructions pour les opérations de service du luminaire**
**D** **Wartungsanleitung für die Leuchte**
**NL** **Instructies voor de onderhoudsoperaties op de verlichtingsarmatuur**
**E** **Instrucciones para las operaciones de servicio del aparato de alumbrado**
**DK** **Anvisninger i serviceindgreb på belysningsarmatur**
**N** **Anvisninger for betjening av lysapparatet**
**S** **Instruktioner för användning av belysningsanordningen**
**RUS** Инструкции по эксплуатации осветительного прибора
**CN** 照明装置检修操作说明

**Sostituire la lampada parzialmente esausta**
**Replace the partly exhausted lamp**
**Remplacer la lampe partiellement épuisée**
**Die teilweise erschöpfte Lampe austauschen**
**Vervang de gedeeltelijk lege lamp**
**Sustituir la lámpara parcialmente agotada**
**Udskift den delvist udtjente pære**
**Skifte ut den delvis utbrente lyspæren**
**Byt ut den delvis förbrukade lampan**
Замена частично отработанной лампочки
更换部分老化的灯泡

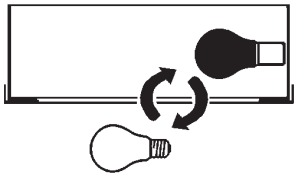

**Spegnimento**
**Switch it off**
**Extinction**
**Ausschaltung**
**Uitschakeling**
**Apagado**
**Slukning**
**Slukking**
**Släckning**
Выключение
关灯

Interrompere l'alimentazione dell'apparecchio
Cut the power supply to the luminaire
Couper l'alimentation du luminaire
Stromversorgung der Leuchte unterbrechen
Onderbreek de voeding van het apparaat
Interrumpir la alimentación del aparato
Afbryd armaturets strømforsyning
Avbryte strømtilførselen til apparatet
Koppla från anordningens strömförsörjning
Отключить электропитание прибора
中断装置供电

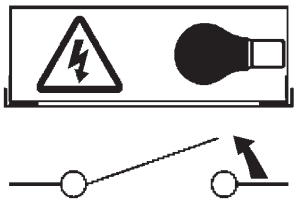

**Aprire l'apparecchio**
**Open the fixture**
**Ouvrir le luminaire**
**Das Gerät öffnen**
**Open het apparaat**
**Abrir el aparato**
**Åbn armaturet**
**Åpne apparatet**
**Öppna anordningen**
Раскрыть прибор
打开装置

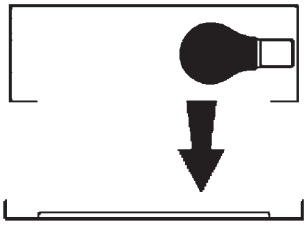

**Rimuovere la lampada esausta**
**Remove the exhausted lamp**
**Retirer la lampe épuisée**
**Die alte Lampe entnehmen**
**Verwijder de lege lamp**
**Quitar la lámpara agotada**
**Tag den udtjente pære ud**
**Fjerne den utbrente lyspæren**
**Ta bort den förbrukade lampan**
Вынуть старую лампочку
取出老化的灯泡

Portarla in un centro di riciclaggio
Carry it to a recycling centre
La porter dans une déchetterie pour son recyclage
Ordnungsgemäß entsorgen
Breng de lamp naar een recyclingcentrum
Llevarla a un centro de reciclaje
Aflever den på en genbrugsstation
Levere den til en miljøstasjon
Lämna in den till en återvinningsanläggning
Сдать ее в пункт приема утильсырья
将其送往回收中心

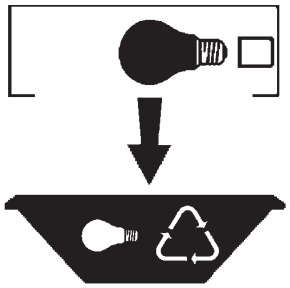

**Inserire la nuova lampada**
**Introduce the new lamp**
**Installer la lampe neuve**
**Die neue Lampe einsetzen**
**Doe de nieuwe lamp op zijn plek**
**Montar la nueva lámpara**
**Sæt den nye pære i**
**Sette i den nye pæren**
**Sätt i den nya lampan**
Вставить новую лампочку
装入新灯泡

Inserire la nuova lampada nel portalampada
Fit the new lamp into the socket
Installer la nouvelle lampe dans le support de lampe
Die neue Lampe in den Sockel einsetzen
Doe de nieuwe lamp in de lamphouder
Montar la nueva lámpara en el portalámpara
Sæt den nye pære i fatningen
Sette den nye pæren inn i lampeholderen
Sätt i den nya lampan i lamphållaren
Вставить новую лампочку в патрон
将新灯泡插入灯泡架中

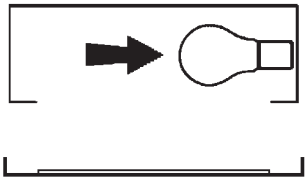

**Riposizionare ottica**
**Re-place the optic**
**Remettre l'optique à sa place**
**Die Optik wieder einsetzen**
**Doe de optiek weer op zijn plaats**
**Volver a montar la óptica**
**Sæt den optiske enhed på plads**
**Innstille linsen**
**Flytta om optiken**
Отрегулировать линзы
重新定位光头

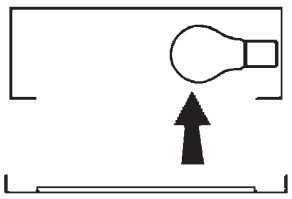

**Effettuare prova di funzionamento**
**Perform operative test**
**Procéder à un essai de fonctionnement**
**Eine Funktionsprüfung durchführen**
**Controleer de correcte werking**
**Hacer una prueba de funcionamiento**
**Afprøv funktionen**
**Prøve om den fungerer**
**Utför funktionstest**
Выполнить проверку исправности работы
执行功能测试

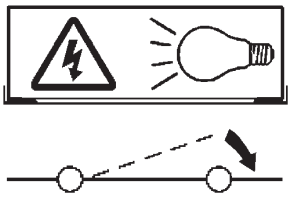

**I** **Istruzioni per la pulizia dell'apparecchio di illuminazione**
**GB** **Instructions on luminare cleaning operations**
**F** **Instructions pour le nettoyage du luminaire**
**D** **Anweisungen zur Reinigung der Leuchte**
**NL** **Instructies voor de reiniging van de verlichtingsarmatuur**
**E** **Instrucciones para limpiar el aparato de alumbrado**
**DK** **Anvisninger i rengøring af belysningsarmaturet**
**N** **Anvisninger for rengjøring av lysapparatet**
**S** **Instruktioner för rengöring av belysningsanordningen**
**RUS** Инструкции по чистке осветительного прибора
**CN** 照明装置清洁说明

**Pulire l'apparecchio**
**Clean the fixture**
**Nettoyer le luminaire**
**Das Gerät reinigen**
**Reinig het apparaat**
**Limpiar el aparato**
**Rengør armaturet**
**Rengjøre apparatet**
**Rengör anordningen**
Чистка прибора
清洁装置

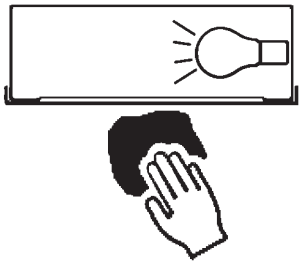

**Spegnimento**
**Switch it off**
**Extinction**
**Ausschaltung**
**Uitschakeling**
**Apagado**
**Slukning**
**Slukking**
**Släckning**
Выключение
关灯

Interrompere l'alimentazione dell'apparecc
Cut the power supply to the luminaire
Couper l'alimentation du luminaire
Stromversorgung der Leuchte unterbrech
Onderbreek de voeding van het apparaa
Interrumpir la alimentación del aparato
Afbryd armaturets strømforsyning
Avbryte strømtilførselen til apparatet
Koppla från anordningens strömförsörjnin
Отключить электропитание прибора
中断装置供电

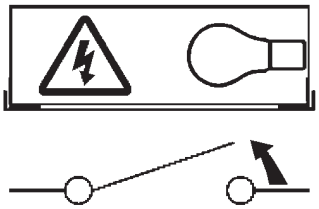

**Spolverare l'ottica esterna**
**Remove dust from the external optic**
**Dépoussiérer l'optique extérieure**
**Die externe Optik abstauben**
**Stof de externe optiek af**
**Quitar el polvo de la óptica exterior**
**Tør støvet af den udvendige optiske enhed**
**Fjerne støv fra den eksterne lysenheten**
**Damma av den yttre optiken**
Вытереть пыль с внешней стороны линз
为外侧光头掸尘

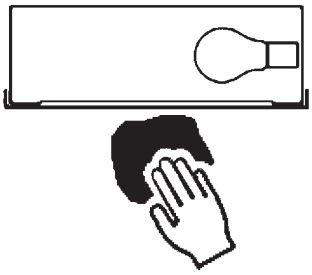

**Lavare l'ottica esterna**
**Wash the external optic**
**Laver l'optique extérieure**
**Die externe Optik waschen**
**Was de externe optiek**
**Lavar la óptica exterior**
**Vask den udvendige optiske enhed**
**Vaske den eksterne lysenheten**
**Rengör den yttre optiken**
Вымыть линзы с внешней стороны
清洁外光头

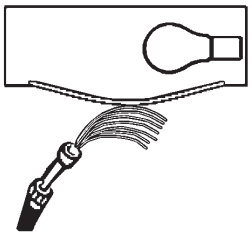

**Rimuovere l'ottica**
**Remove the optic**
**Retirer l'optique**
**Die Optik abnehmen**
**Verwijder de optiek**
**Quitar la óptica**
**Tag den optiske enhed af**
**Fjerne lysenheten**
**Ta bort optiken**
Снять линзы
取下光头

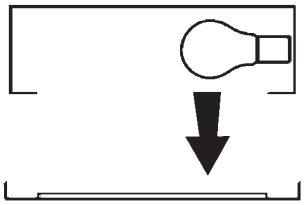

**Pulire la parte interna dell'apparecchio di illuminazione**
**Clean the inside of the fixture**
**Nettoyer l'intérieur du luminaire**
**Die Innenseite der Leuchte reinigen**
**Reinig de binnenzijde van de verlichtingsarmatuur**
**Limpiar el interior del aparato de alumbrado**
**Rengør belysningsarmaturets indvendige dele**
**Rengjøre lysapparatet innvendig**
**Rengör belysningsanordningen invändigt**
Протереть осветительный прибор изнутри
清洁照明装置内部

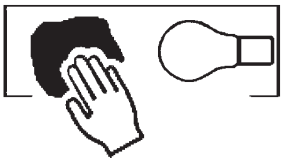

**Riposizionare ottica**
**Re-place the optic**
**Remettre l'optique à sa place**
**Die Optik wieder einsetzen**
**Doe de optiek weer op zijn plaats**
**Volver a montar la óptica**
**Sæt den optiske enhed på plads**
**Innstille linsen**
**Flytta om optiken**
Отрегулировать линзы
重新定位光头

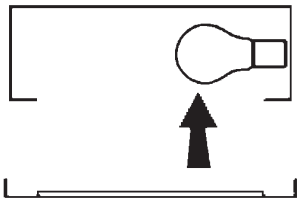

**Effettuare prova di funzionamento**
**Perform operative test**
**Procéder à un essai de fonctionnement**
**Eine Funktionsprüfung durchführen**
**Controleer de correcte werking**
**Hacer una prueba de funcionamiento**
**Afprøv funktionen**
**Prøve om den fungerer**
**Utför funktionstest**
Выполнить проверку исправности работы
执行功能测试

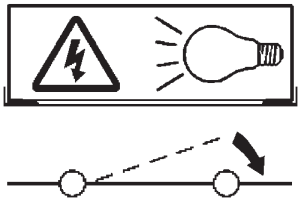

**I** **Istruzioni per il fine vita e lo smaltimento dei componenti**
**GB** **Instructions on end-of-life and component disposal**
**F** **Instructions pour la gestion des composants en fin de vie et leur mise au rebut**
**D** **Anweisungen zur Entsorgung der Leuchtenkomponenten**
**NL** **Instructies voor het verwijderen van de armatuur en het recyclen van de onderdelen**
**E** **Instrucciones para el final de vida y la eliminación los componentes**
**DK** **Anvisninger i udtjent armatur og bortskaffelse af komponenter**
**N** **Anvisninger for endt levetid og avfallsbehandling av delene**
**S** **Instruktioner vid bortskaffning och kassering av komponenter**
**RUS** Инструкции по утилизации прибора и его комплектующих по окончании его срока службы
**CN** 寿命期结束与零件废弃处置说明

**Spegnimento**
**Switch it off**
**Extinction**
**Ausschaltung**
**Uitschakeling**
**Apagado**
**Slukning**
**Slukking**
**Släckning**
Выключение
关灯

Interrompere l'alimentazione dell'apparecchio
Cut the power supply to the luminaire
Couper l'alimentation du luminaire
Stromversorgung der Leuchte unterbrechen
Onderbreek de voeding van het apparaat
Interrumpir la alimentación del aparato
Afbryd armaturets strømforsyning
Avbryte strømtilførselen til apparatet
Koppla från anordningens strömförsörjning
Отключить электропитание прибора
中断装置供电

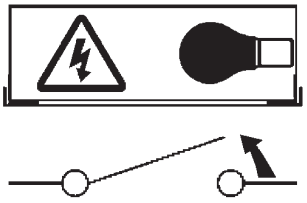

**Rimuovere la/le lampada/e per la dismissione**
**Remove the lamp(s) for decommissioning**
**Retirer la(les) lampe(s) pour sa(leur) mise au rebut**
**Die Lampe/n ordnungsgemäß entsorgen**
**Verwijder de lamp(en) voor het recyclen**
**Quitar la(s) lámpara(s) para el desecho**
**Tag pæren/pærerne ud til bortskaffelse**
**Fjerne lampen/-e som skal kastes**
**Ta bort lampan/-orna för bortskaffningen**
Вынуть ламочку/и для утилизации прибора
取出需要丢弃的灯泡

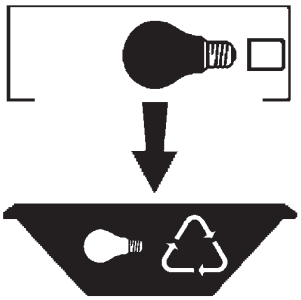

**Rimuovere la batteria per la dismissione**
**Remove the battery for decommissioning**
**Retirer la batterie pour sa mise au rebut**
**Die Batterie ordnungsgemäß entsorgen**
**Verwijder de batterij voor het recyclen**
**Quitar la batería para el desecho**
**Tag batteriet ud til bortskaffelse**
**Fjerne batteriet som skal kastes**
**Ta bort batteriet för bortskaffningen**
Вынуть батарейку для утилизации прибора
取出需要丢弃的电池

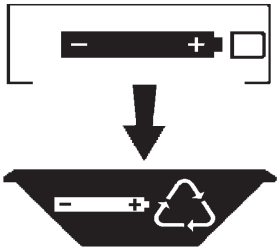

**Rimuovere l'apparecchio per la dismissione**
**Remove the fixture for decommissioning**
**Enlever le luminaire pour sa mise au rebut**
**Das Gerät ordnungsgemäß entsorgen**
**Verwijder het apparaat voor het recyclen**
**Quitar el aparato para el desecho**
**Tag armaturet ud til bortskaffelse**
**Fjerne apparatet som skal kastes**
**Ta bort anordningen för bortskaffningen**
Снять прибор для утилизации
取出需要丢弃的装置

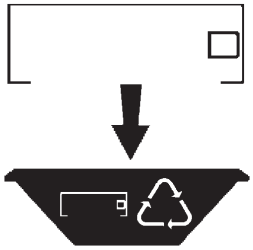
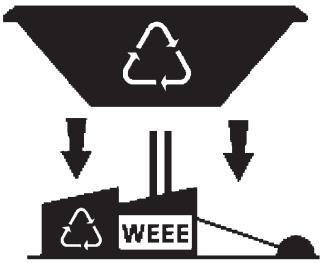
**Inviare i materiali ad un centro di raccolta RAEE**
**Send the materials to a WEEE collection centre**
**Envoyer les matériaux dans une déchetterie DEEE**
**Die Materialien in einem WEEE-Zentrum entsorgen**
**Zend de materialen naar een recyclingscentrum voor de AEEA**
**Enviar los materiales a un centro de recogida RAEE**
**Aflever materialerne på et indsamlingscenter for elektronisk udstyr**
**Sende materialene til en miljøstasjon for resirkulering av EE-avfall**
**Skicka materialet till en RAEE uppsamlingscentral**
Сдать материалы в пункт приема утильсырья
将材料送往电气和电子垃圾回收中心