Agorà

Design Jean-Michel Wilmotte **iGuzzini**

Última actualización de la información: Marzo 2025

Configuraciones productos: ET20
ET20: Luminaria con soporte - Led Warm White - DALI - Alimentador Integrado - Óptica Super Spot - Ta 25 ºC

Código producto
ET20: Luminaria con soporte - Led Warm White - DALI - Alimentador Integrado - Óptica Super Spot - Ta 25 ºC

Descripción
Luminaria para lámparas de led, Óptica Super Spot. Compuesto por cuerpo óptico, soporte y caja para el alimentador de aluminio fundido a presión con cristal de seguridad sódico-cálcico templado transparente. La luminaria dispone de prensacable doble para el cableado pasante. El cuerpo óptico se puede orientar sobre el plano horizontal con ángulos de -50° / +90°. Agorà incluye una escala graduada con bloqueo mecánico del enfoque. El sistema óptico Opti Beam Lens incluye un circuito con leds monocromáticos Warm White. La alimentación electrónica DALI está integrada en el producto y es compatible con sistemas de telegestión. Compatible con sistemas de programación mediante clema de conexión DALI o sistema NFC. Posibilidad de utilizar accesorios interiores (cristal difusor, deflector laminar y refractor para distribución elíptica) y exteriores (apantallamiento cilíndrico, aleta y rejilla de protección). Todos los tornillos externos son de acero inoxidable A2.

Instalación
Instalación en pavimento, techo o pared.

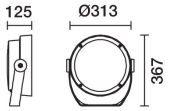

Colores
Blanco (01) | Negro (04) | Gris (15) | Marrón óxido (F5)

Peso (Kg)
9.35

Equipo
Doble PG.

Se conforma con EN60598-1 y regulaciones pertinentes

IK08 IP66

Datos técnicos

Im de sistema:	5063
W de sistema:	71.1
Im de la fuente:	6750
W de la fuente:	65
Eficiencia luminosa (lm/W, valor del sistema):	71.2
Im en modo emergencia:	-
Flujo total de emisión en un ángulo de 90º o superior [Lm]:	0
Light Output Ratio (L.O.R.) [%]:	75
Ángulo de apertura del haz de luz [º]:	4.3°
CRI (mínimo):	80
Temperatura de color [K]:	3000

MacAdam Step:	3
Life time (vida útil) LED 1:	100,000h - L90 - B10 (Ta 25°C)
Código de lámpara:	LED
Número de lámparas por grupo óptico:	1
Código ZVEI:	LED
Número de grupos ópticos:	1
Rango de temperatura ambiente operativa:	de -30°C a 35°C.
Factor de potencia:	Ver Hoja de instrucciones
Protección al sobrevoltaje:	10kV Modo común y 6kV Modo diferencial
Control:	DALI-2

Polar

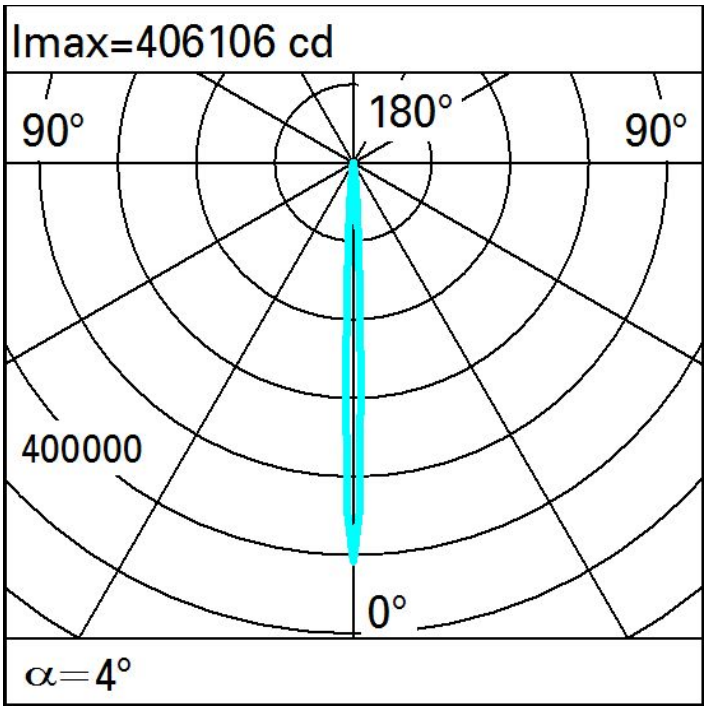

Isolux

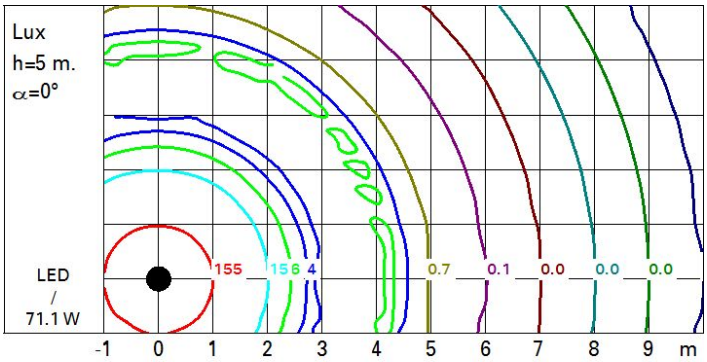
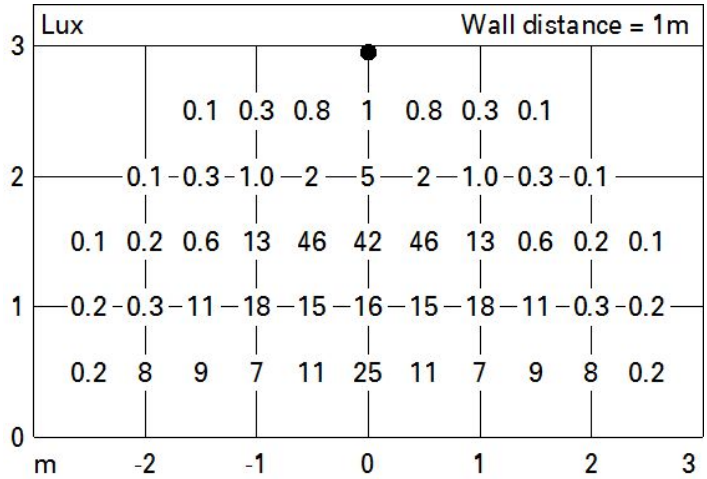
Iluminaciones