2.519.628.01
IS16026/0
INS-5121-R1

iGuzzini

PALCO IN-OUT

WARNING:
THE SAFETY OF THIS FIXTURE IS GUARANTEED ONLY IF YOU COMPLY WITH THESE INSTRUCTIONS; REMEMBER TO CONSERVE IN A SAFE PLACE.

ATTENTION:
LA SÉCURITÉ DE L'APPAREIL N'EST GARANTIE QU'EN CAS D'UTILISATION CORRECTE DES INSTRUCTIONS SUIVANTES; IL FAUT PAR CONSÉQUENT LES CONSERVER.

ATTENCION:
LA SEGURIDAD DEL APARATO SE GARANTIZA SOLO CUMPLIENDO CUIDADOSAMENTE LAS SIGUIENTES INSTRUCCIONES; ES NECESARIO CONSERVARLAS.

ATTENZIONE:
LA SICUREZZA DELL'APPARECCHIO E' GARANTITA SOLO CON L'USO APPROPRIATO DELLE SEGUENTI ISTRUZIONI; PERTANTO E' NECESSARIO CONSERVABLE.

EN INSTALL IN ACCORDANCE WITH NATIONAL ELECTRIC CODE, LOCAL AND FEDERAL CODE SPECIFICATION.

FR VEUILLEZ INSTALLER CE PRODUIT EN CONFORMITÉ AVEC LE CODE ÉLECTRIQUE NATIONAL ET LES SPÉCIFICATIONS DU CODE LOCAL ET FÉDÉRAL.

ES INSTALAR EL PRODUCTO RESPENTANDO LAS NORMAS ELÉCTRICAS NACIONALES Y LAS ESPECIFICACIONES DE LAS NORMAS LOCALES Y FEDERALES.

IT SI PREGA DI INSTALLARE QUESTO CONFORMITÀ CON IL NATIONAL ELECTRICAL CODE E LE SPECIFICHE DEL CODICE LOCALE E FEDERALE.

EN N.B.: WHEN INSTALLING THE SYSTEM, STRICTLY COMPLY WITH ALL REGULATIONS ON INSTALLATION IN FORCE.

FR N.B.: LORS DE L'INSTALLATION DU SYSTÈME VEUILLER RESPECTER RIGOUREUSEMENT LES NORMES EN VIGUEUR EN LA MATIÈRE.

ES N.B.: DURANTE LA INSTALACIÒN DEL SISTEMA RESPECTAR E SCRUPULOSAMENTE LAS NORMAS DE INSTALACIÒN VIGENTES.

IT N.B.: DURANTE L'INSTALLAZIONE DEL SISTEMA RISPETTARE SCRUPOLOSAMENTE LE NORME IMPIANTISTICHE VIGENTI.

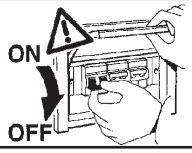

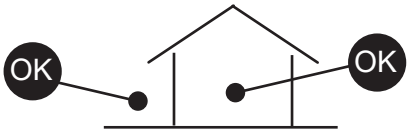

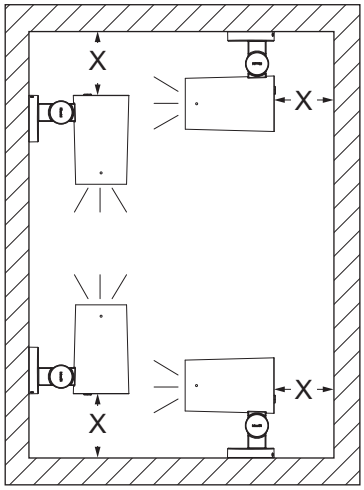

MODEL	MIN DISTANCE X
MICRO (C) Ø1¼" (30mm)	Ø3¼" (80mm)
MINI (N) Ø2" (49mm)	
SMALL (S) Ø3¼" (83mm)	Ø4" (100mm)
MEDIUM (M) Ø4¾" (119mm)	Ø5⅛" (130mm)
LARGE (L) Ø5⅜" (137mm)	Ø6⅜" (160mm)
EXTRA LARGE (X) Ø6" (153mm)	Ø7 ⅛" (180mm)

EN Maximum size, weight and area of the luminaire complete with accessories.

FR Dimensions, poids et surface maximum d'encombrement du luminaire avec les accessoires.

ES Tamaño, peso y superficie máximos de la luminaria completa con accesorios.

IT Dimensioni, peso e superficie massime dell'apparecchio completo di accessori.

MODELS	WEIGHT POIDS PESO PESO lb (kg)	DIMENSION / DIMENSION DIMENSIÓN / DIMISIONI a x b inch (mm)
REMOTE MODELS		
MICRO (C) Ø1¼" (30mm)	0.44lb (0.2kg)	3¾" x 3" (96 x 75mm)
MINI (N) Ø2" (49mm)	1.1lb (0.5kg)	5¼" x 3⅞" (132 x 96mm)
SMALL (S) Ø3¼" (83mm)	3.31lb (1.5kg)	9" x 6½" (227 x 163mm)
INTEGRAL MODELS		
SMALL (S) Ø3¼" (83mm)	3.7lb (1.68kg)	9" x 7 ⅝" (227 x 192mm)
MEDIUM (M) Ø4¾" (119mm)	9.26lb (4.2kg)	12⅞" x 9⅞" (326 x 250mm)
LARGE (L) Ø5⅜" (137mm)	13.23lb (5.5kg)	15" x 11¼" (380 x 284mm)
EXTRA LARGE (X) Ø6" (153mm)	14.46lb (6.5kg)	16" x 11⅞" (404 x 302mm)

MODELS	OUTPUT	OUTSIDE TEMPERATURE MIN	OUTSIDE TEMPERATURE MAX
MICRO (C) Ø1'4" (30mm)	Base output (BO)	-30°C (-22°F)	50°C (122°F)
MINI (N) Ø2" (49mm)	Base output (BO)	-30°C (-22°F)	50°C (122°F)
SMALL (S) Ø3¼" (83mm)	Base output (BO)	-30°C (-22°F)	50°C (122°F)
	High output (HO)	-30°C (-22°F)	35°C (95°F)
MEDIUM (M) Ø4¾" (119mm)	High efficiency (HE)	-30°C (-22°F)	50°C (122°F)
	Base output (BO)	-30°C (-22°F)	50°C (122°F)
	High output (HO)	-30°C (-22°F)	35°C (95°F)
	Very high output (VHO)	-30°C (-22°F)	35°C (95°F)
LARGE (L) Ø5⅜" (137mm)	High efficiency (HE)	-30°C (-22°F)	50°C (122°F)
	Base output (BO)	-30°C (-22°F)	50°C (122°F)
	High output (HO)	-30°C (-22°F)	35°C (95°F)
	Very high output (VHO)	-30°C (-22°F)	50°C (122°F)
EXTRA LARGE (X) Ø6" (153mm)	Base output (BO)	-30°C (-22°F)	50°C (122°F)

C MICRO N MINI S SMALL REMOTE MODELS

EN Avoid letting the product come into direct contact with the ground.
FR Éviter le contact direct du produit .avec le sol.
ES Evitar el contacto directo del producto con el terreno
IT Evitare il contatto diretto del prodotto con il terreno.

EN Do not install the fixture in areas where water tends to collect.
FR Ne pas installer le produit dans un endroit à risque de stagnation d'eau.
ES No usar el producto para instalaciones en lugares donde hay agua estancada.
IT No installare il prodotto in luoghi soggentti al ristagno dell'acqua.

EN The cable should be suitably protected against direct contact with the ground.
FR Nous conseillons de protéger adéquatement le câble du contact direct avec le sol.
ES Se recomienda protefer adecuadamente el cable del contacto directo con el terreno.
IT Si consiglia di proteggere adeguatamente il cavo dal contatto diretto con il terreno.

CONNECTION ON OCTAGONAL 4'' JUNCTION BOX

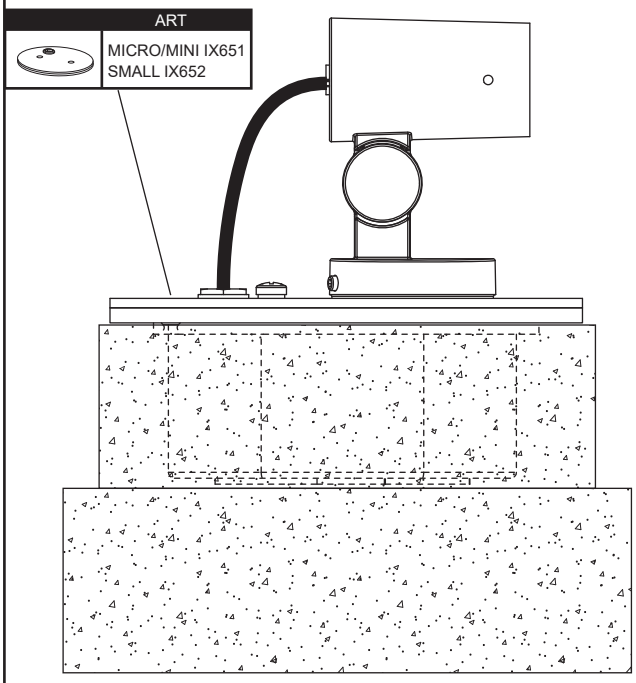

TO REMOTE BOX (BY OTHERS)

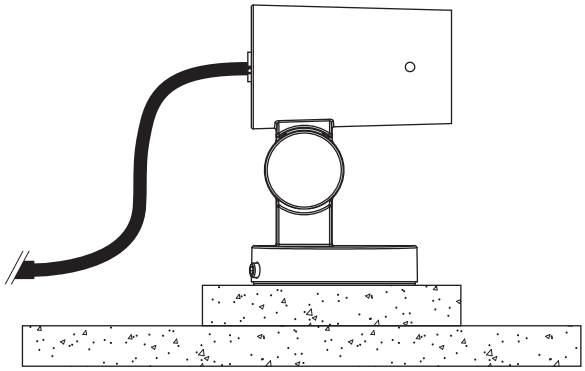

EN Make sure area onto which the frame will rest is free of any projections.
FR Eviter que la zone sur laquelle reposera le cadre présente des aspérités.
ES Asegurarse de que el área, sobre la que se apoyará el marco, no presente salientes.
IT Accertarsi che l'area sulla quale poggierà la cornice non presenti sporgenze.

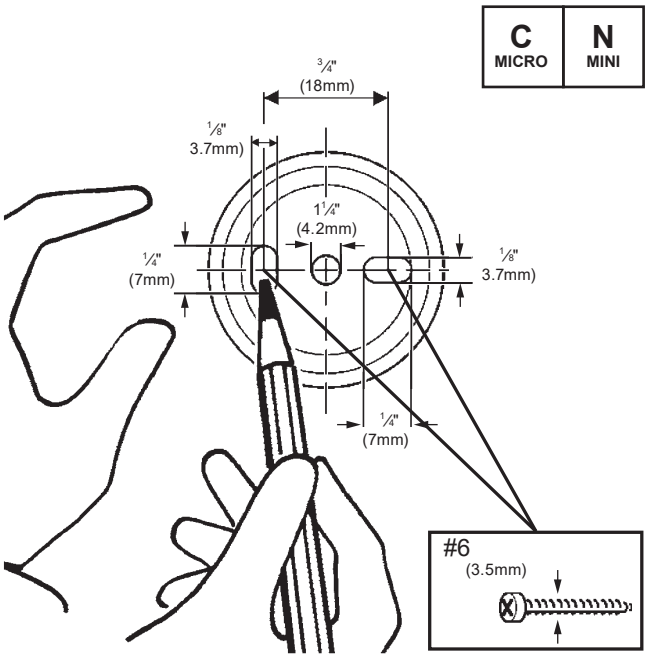

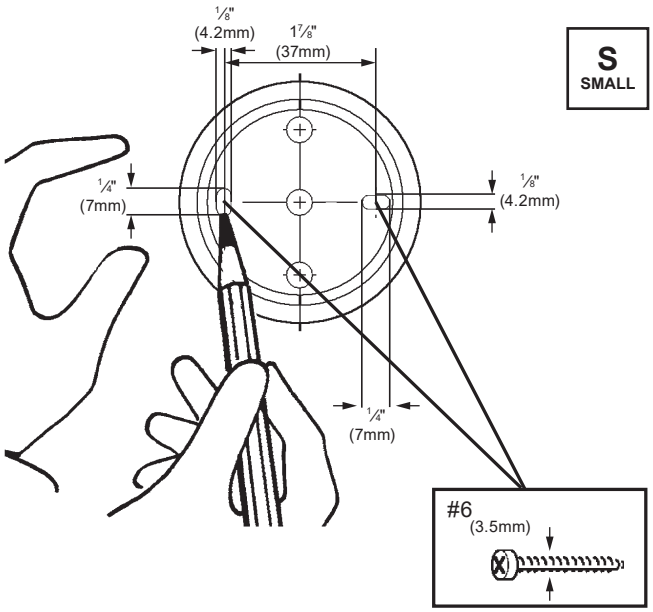

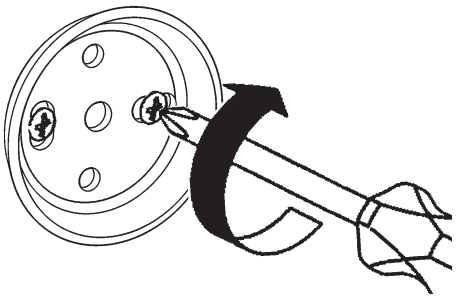

LED +	RED
LED -	BLACK

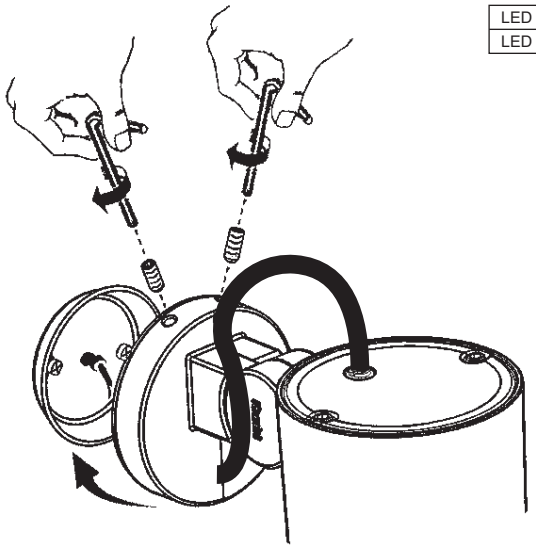

C	N
MICRO	MINI

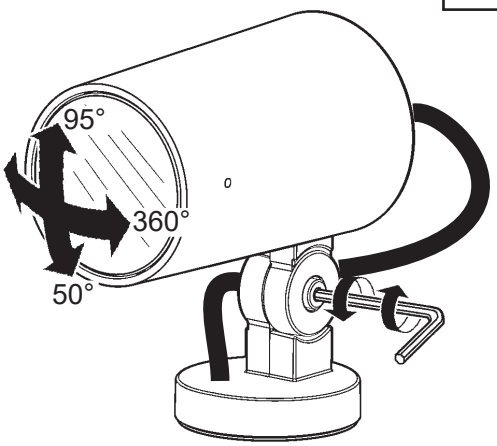

S
SMALL

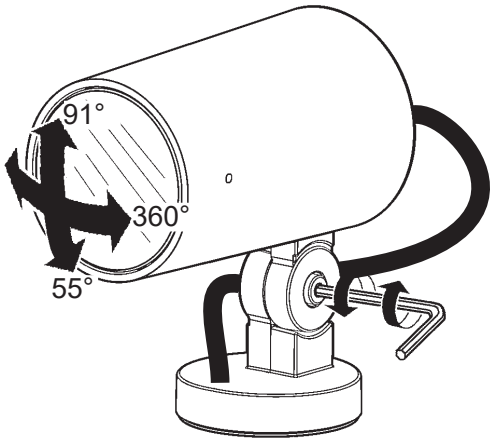

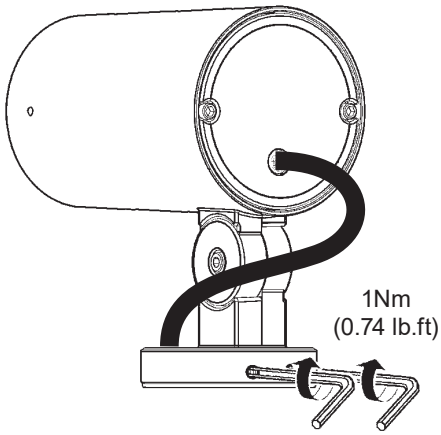

S SMALL	M MEDIUM	L LARGE	X EXTRA LARGE	INTEGRAL MODELS

EN Avoid letting the product come into direct contact with the ground.
FR Éviter le contact direct du produit .avec le sol.
ES Evitar el contacto directo del producto con el terreno
IT Evitare il contatto diretto del prodotto con il terreno.

EN Do not install the fixture in areas where water tends to collect.
FR Ne pas installer le produit dans un endroit à risque de stagnation d'eau.
ES No usar el producto para instalaciones en lugares donde hay agua estancada.
IT No installare il prodotto in luoghi soggentti al ristagno dell'acqua.

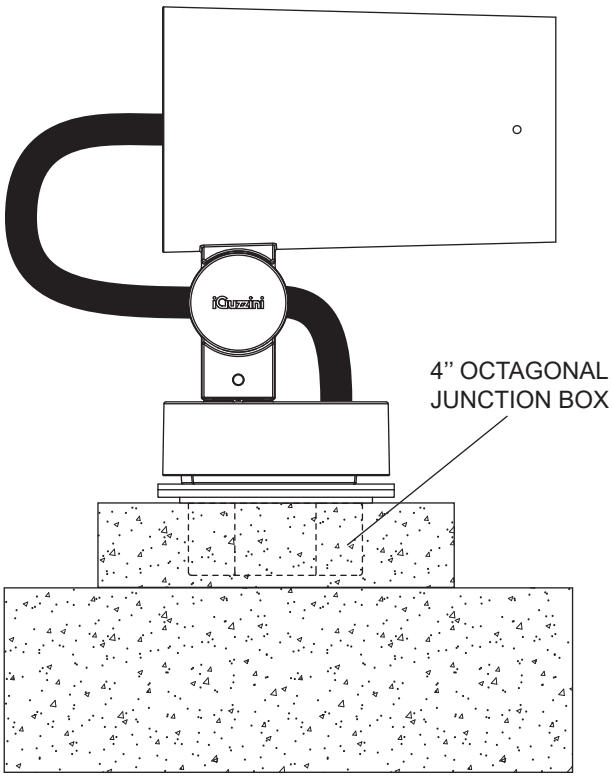

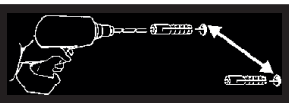

S	M	L	X
SMALL	MEDIUM	LARGE	EXTRA LARGE

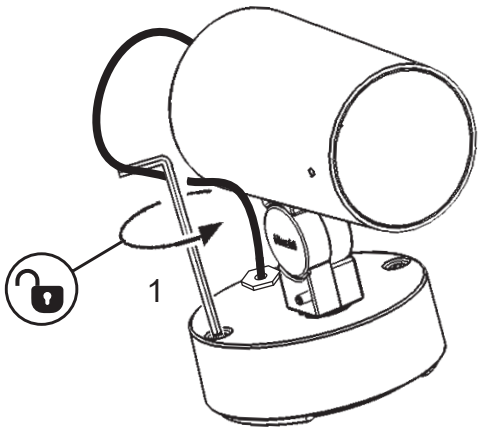

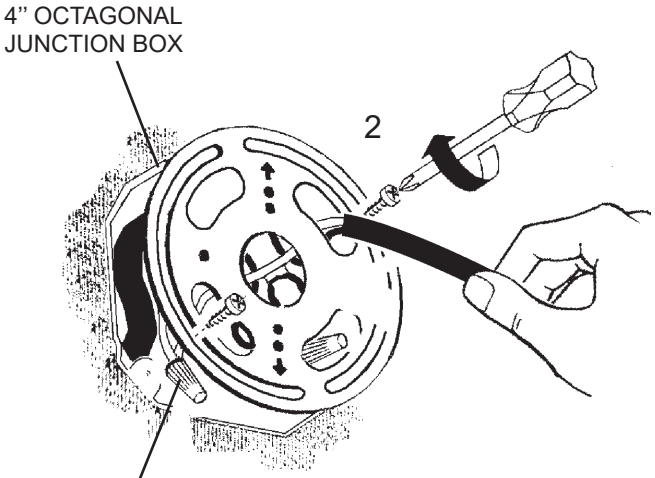

WIRING DIAGRAM

DIMMING (D10)
0-10V (120V, 120-277V)

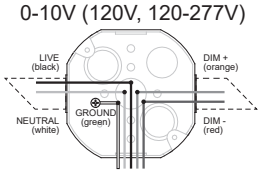

FIXTURE CABLES

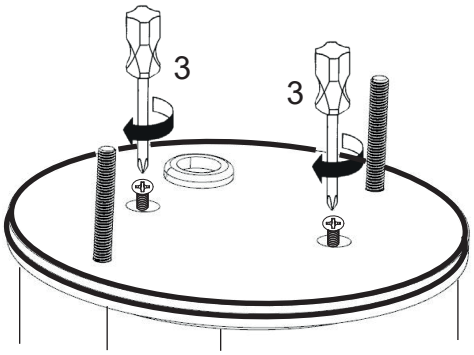

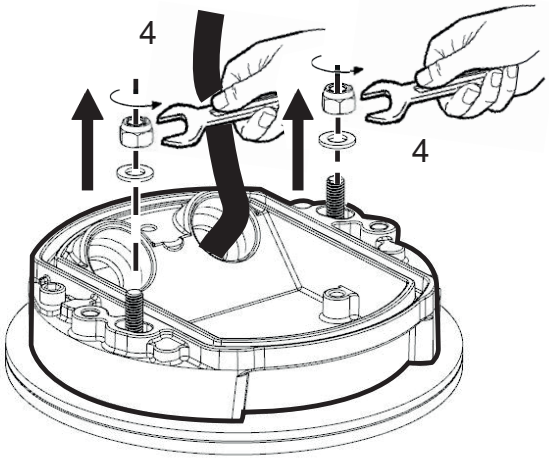

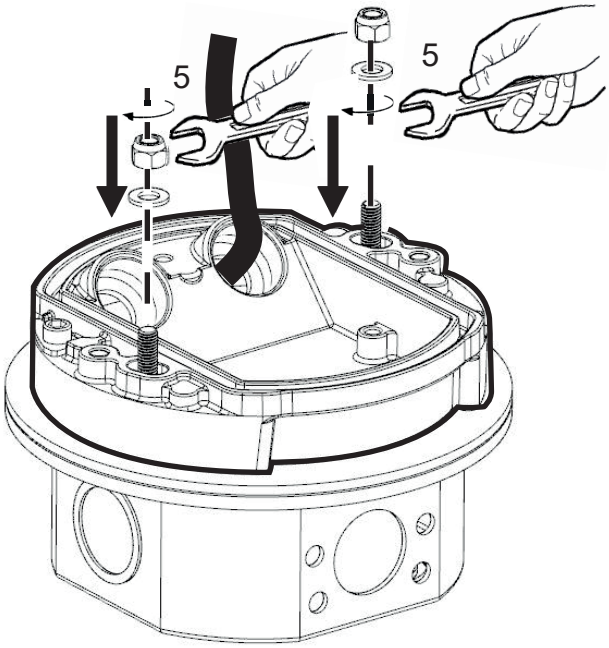

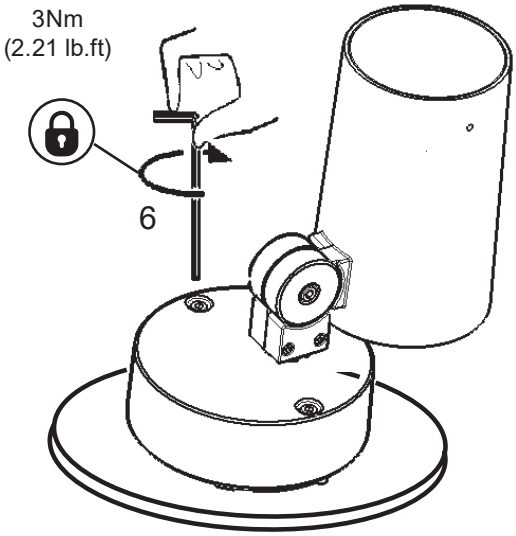

S
SMALL

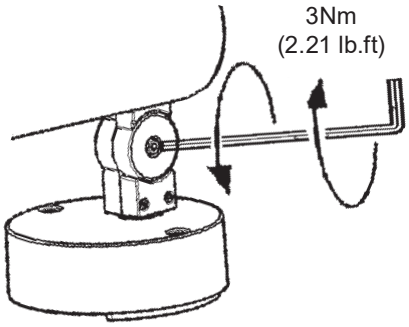

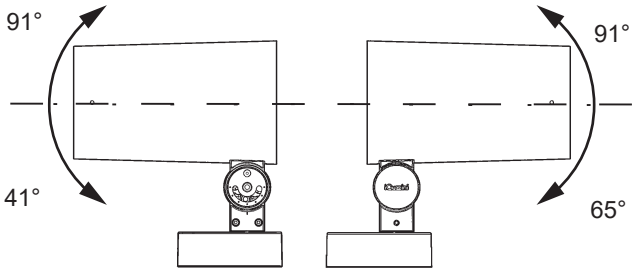

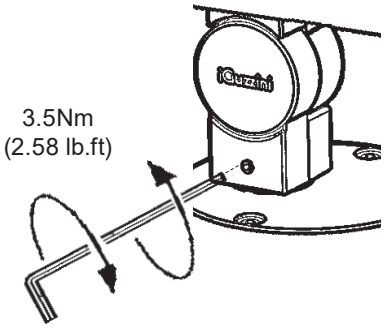

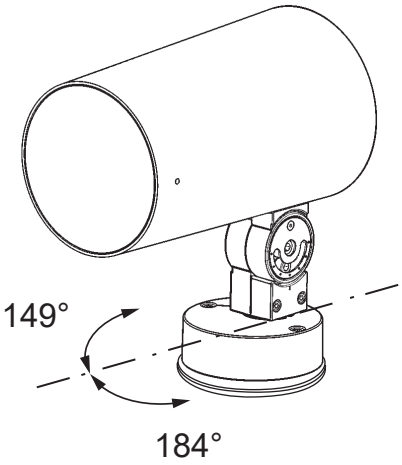

M
MEDIUM

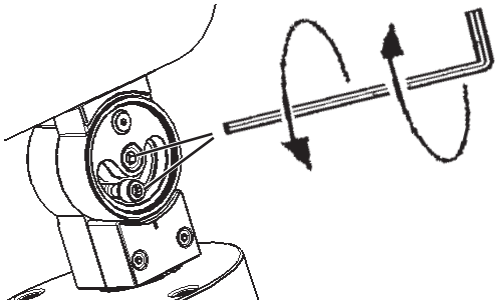

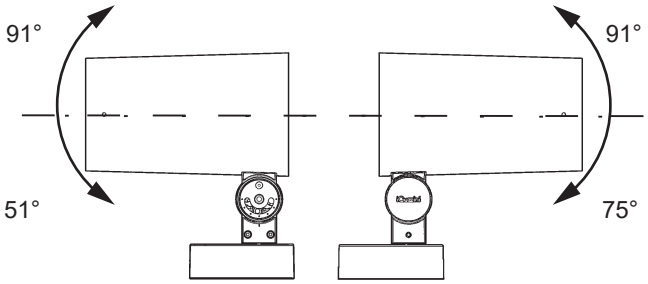

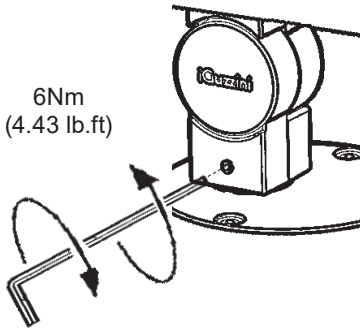

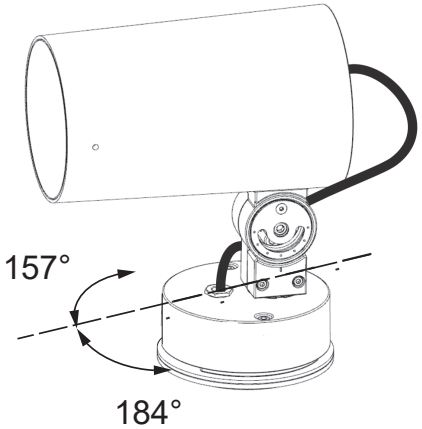

L	X
LARGE	EXTRA LARGE

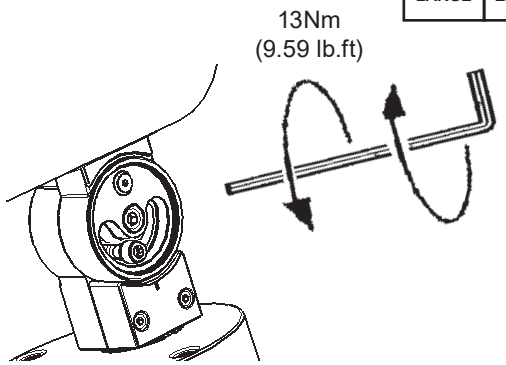

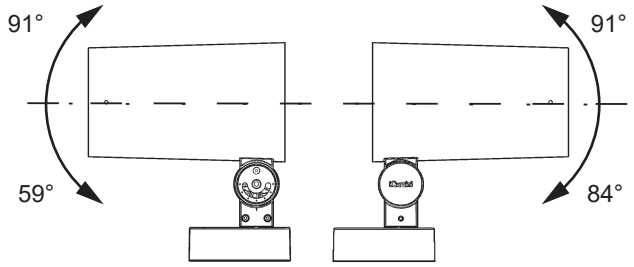

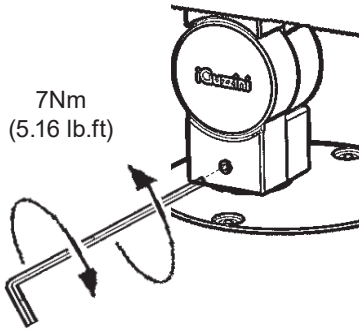

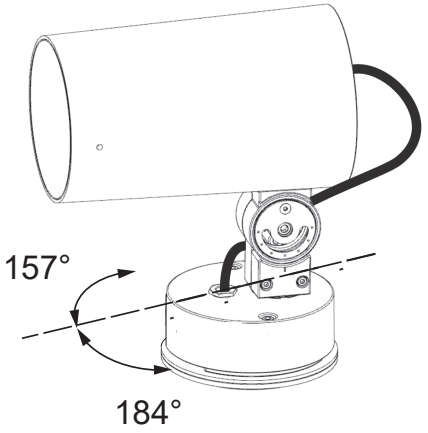

ACCESSORIES

		MAX 1			MAX 1					MAX 4	MAX 1	
MICRO (C) Ø1¼" (30mm)	IX243	IX259	IX263	IX255	IX247	IX251	X	X	X	X	IX539	IX533
MINI (N) Ø2" (49mm)	IX244	IX260	IX264	IX256	IX248	IX252	X	X	X	X	IX540	IX534
SMALL (S) Ø3¼" (83mm)	IX245	IX261	IX265	IX257	IX249	IX253	IX267	X	X	X	IX541	IX535
MEDIUM (M) Ø4¾" (119mm)	IX246	IX262	IX266	IX258	IX250	IX254	IX268	IX275	IX320	IX269	IX542	IX536
LARGE (L) Ø5⅜" (137mm)	IX302	IX310	IX312	IX308	IX304	IX306	IX314	IX318	IX321	IX316	IX543	IX537
EXTRA LARGE (X) Ø6" (153mm)	IX303	IX311	IX313	IX309	IX305	IX307	IX315	IX319	IX322	IX317	IX544	IX538

MICRO (C) Ø1¼" (30mm)	✔	✔	✘	✘	✘
MINI (N) Ø2" (49mm)	✔	✔	✘	✘	✘
SMALL (S) Ø3¼" (83mm)	✔	✔	✔	✘	✘
MEDIUM (M) Ø4¾" (119mm)	✔	✔	✔	✔	✔
LARGE (L) Ø5⅜" (137mm)	✔	✔	✔	✔	✔
EXTRA LARGE (X) Ø6" (153mm)	✔	✔	✔	✔	✔

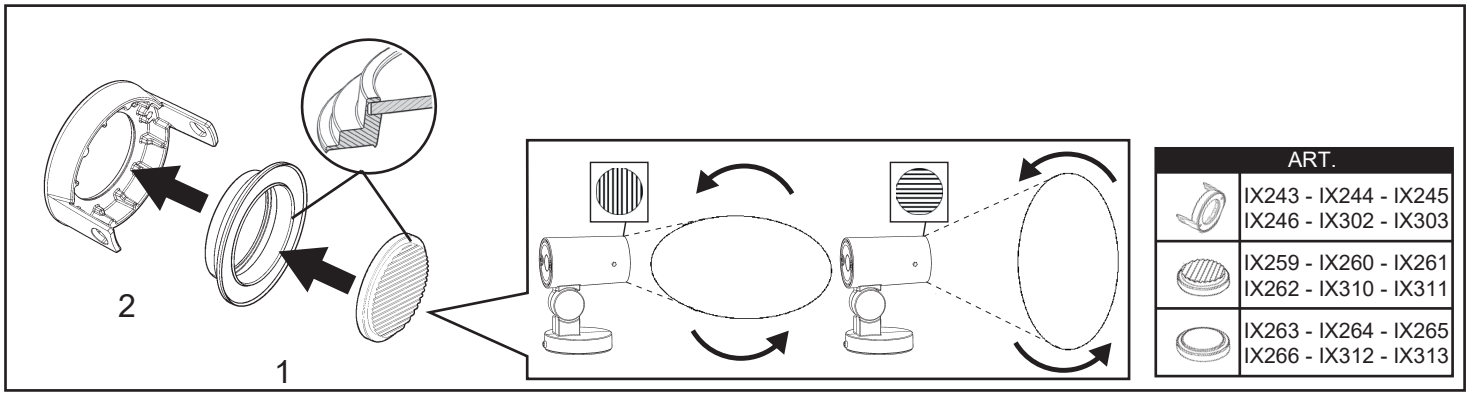

ART.
IX243 - IX244 - IX245 IX246 - IX302 - IX303
IX259 - IX260 - IX261 IX262 - IX310 - IX311
IX263 - IX264 - IX265 IX266 - IX312 - IX313

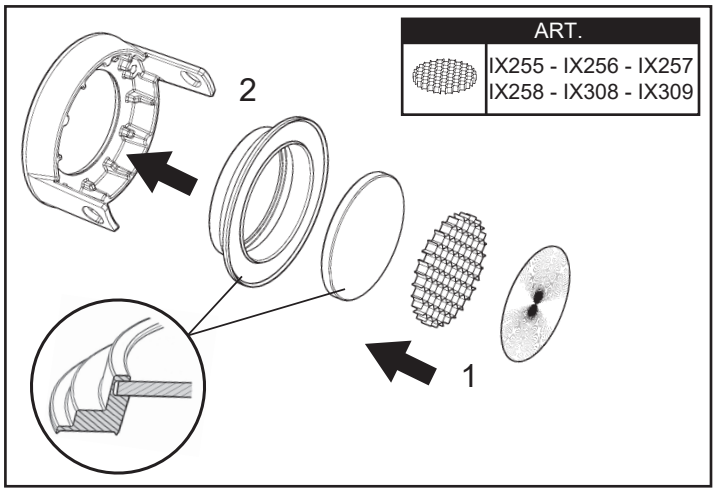
ART.
IX255 - IX256 - IX257
IX258 - IX308 - IX309
2
1

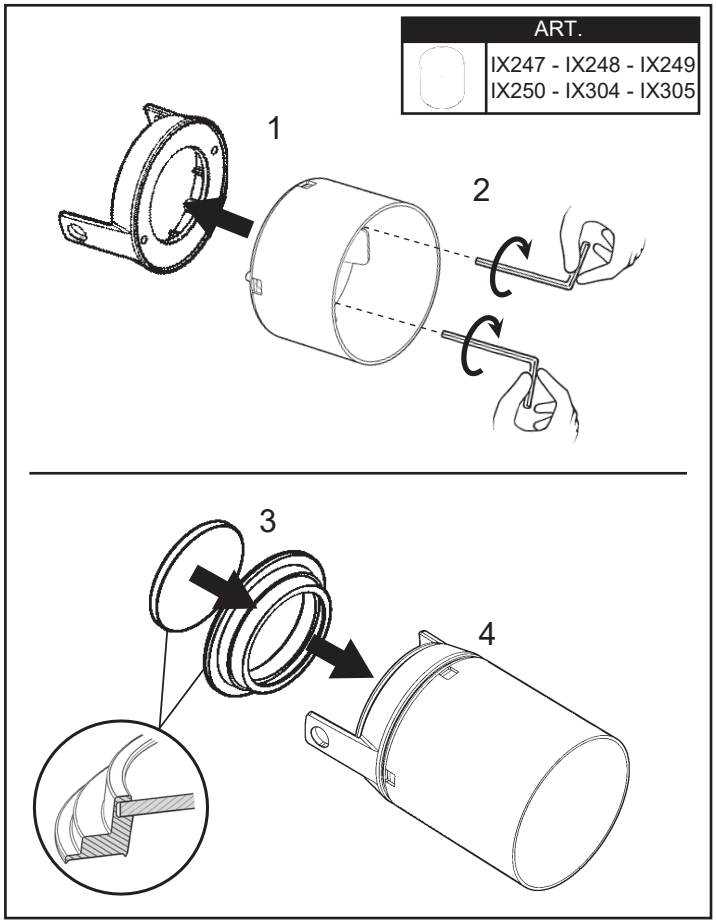
ART.
IX247 - IX248 - IX249
IX250 - IX304 - IX305
1
2
3
4

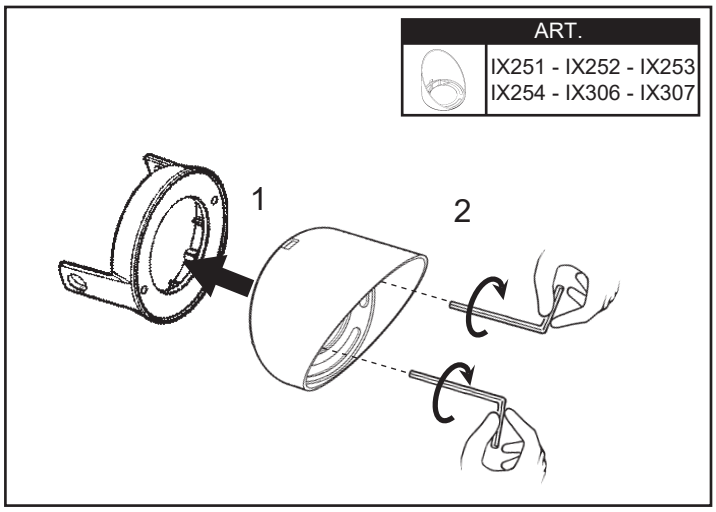
ART.
IX251 - IX252 - IX253
IX254 - IX306 - IX307
1
2

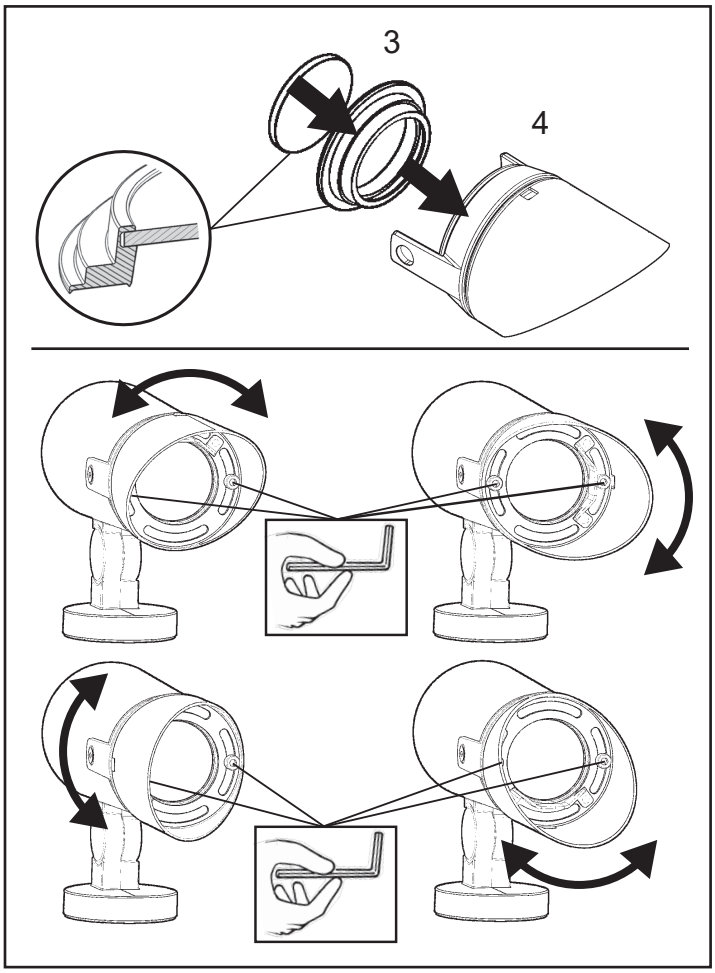
3
4

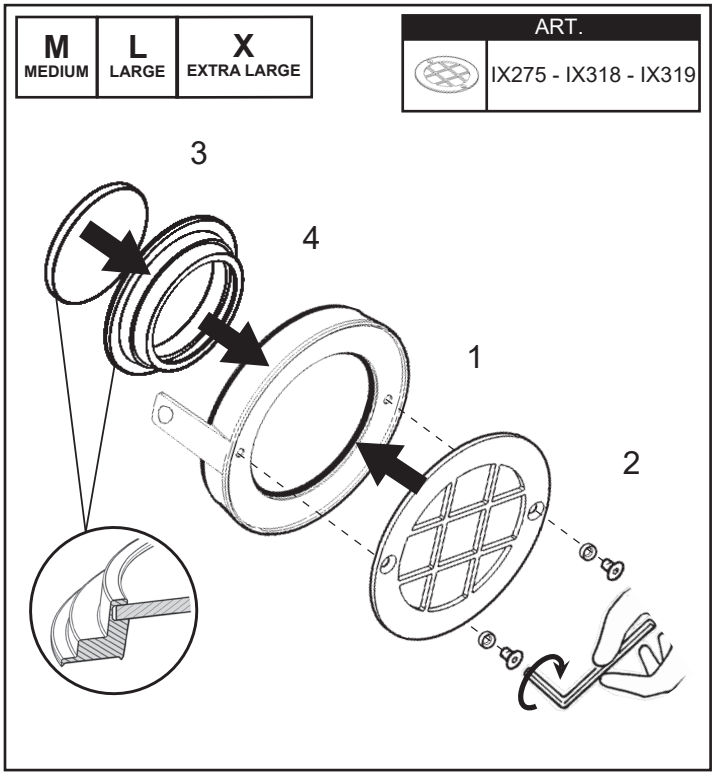
M
MEDIUM
L
LARGE
X
EXTRA LARGE
ART.
IX275 - IX318 - IX319
3
4
1
2

S SMALL	M MEDIUM	L LARGE	X EXTRA LARGE

ART.	
	IX267 - IX268 - IX314 IX315

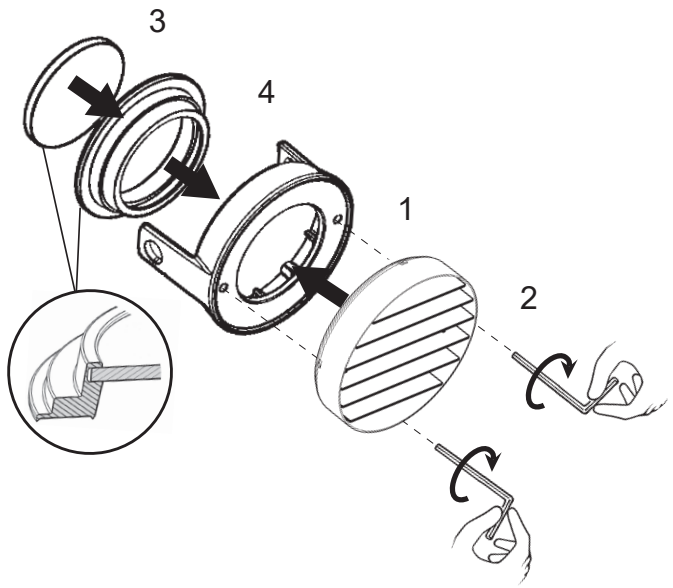

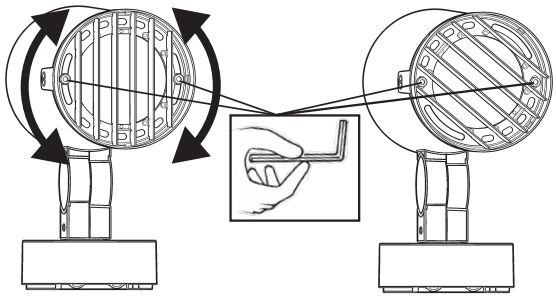

S SMALL	M MEDIUM	L LARGE	X EXTRA LARGE

ART.	
	IX320 - IX321 - IX322
	IX269 - IX316 - IX317

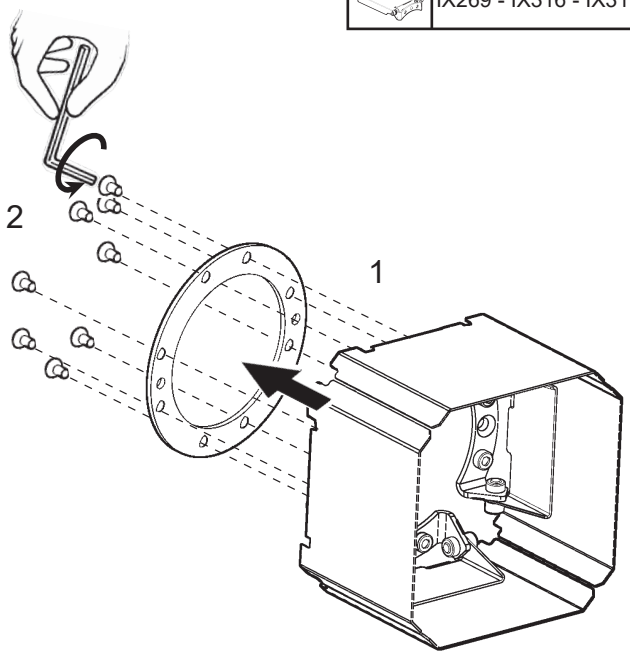

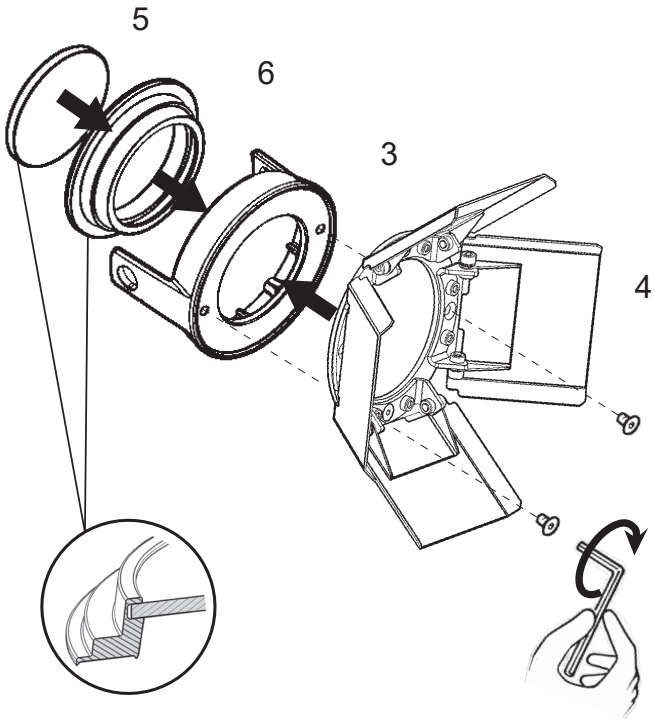

ART.	
	IX259 - IX260 - IX261 IX262 - IX310 - IX311

OK

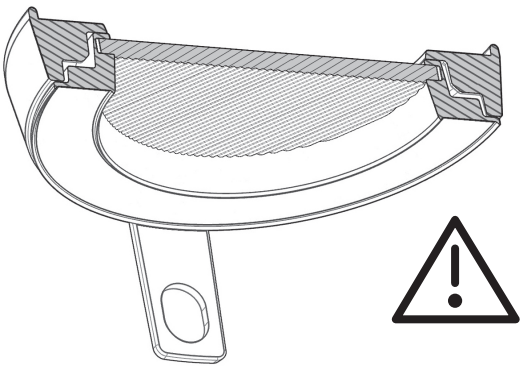

NO

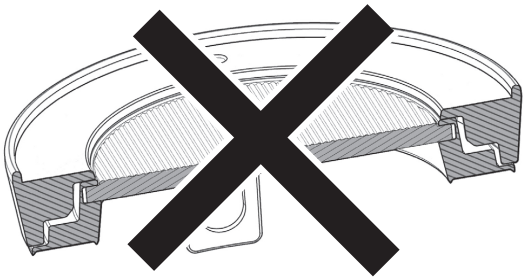

ART.	
	IX263 - IX264 - IX265 IX266 - IX312 - IX313

OK

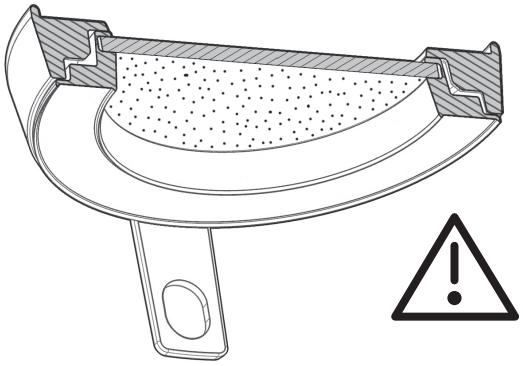

NO

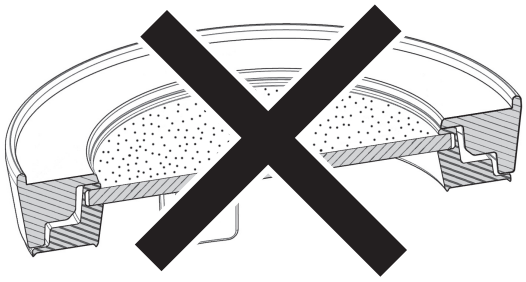

C	N
MICRO	MINI

ART.	
	IX243 - IX244
	IX259 - IX260
	IX265 - IX266
	IX255 - IX256
	IX247 - IX248
	IX251 - IX252

1

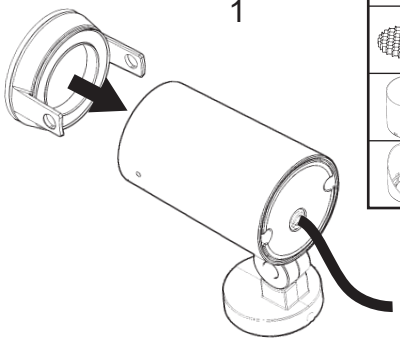

2

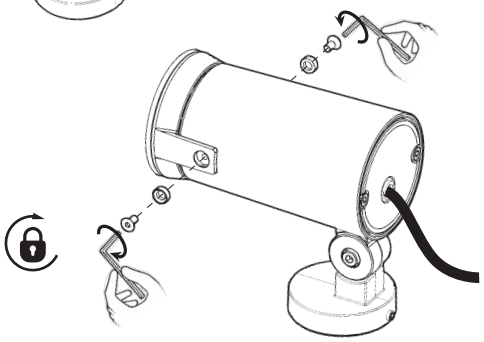

S	M	L	X
SMALL	MEDIUM	LARGE	EXTRA LARGE

ART.	
	IX245 - IX246 - IX302 IX303
	IX261 - IX262 - IX310 IX311
	IX265 - IX266 - IX312 IX313
	IX257 - IX258 - IX308 IX309
	IX249 - IX250 - IX304 IX305
	IX253 - IX254 - IX306 IX307
	IX267 - IX268 - IX314 IX315
	IX320 - IX321 - IX322
	IX269 - IX316 - IX317

1

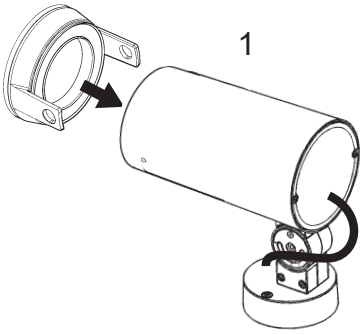

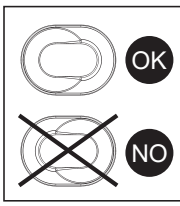

2

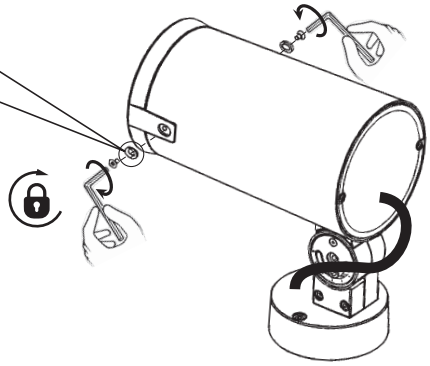

ART.	
	IX539 - IX540 - IX541 IX542 - IX543 - IX544

1

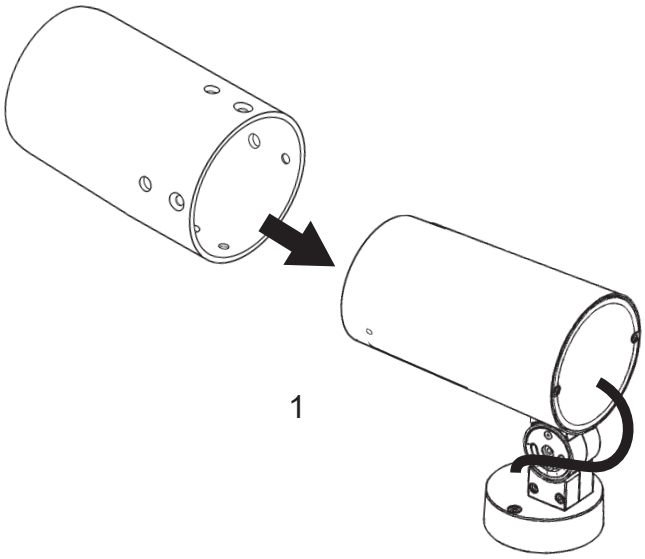

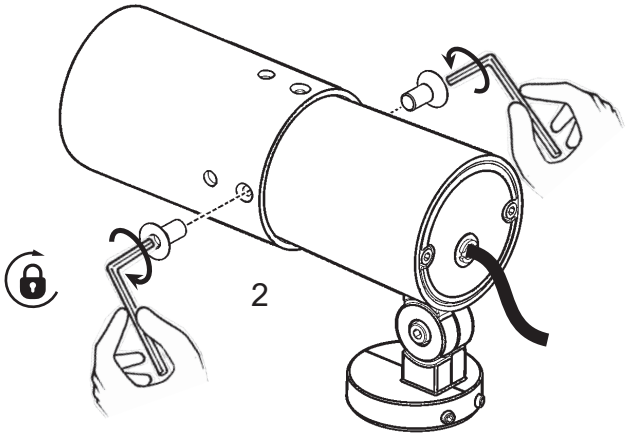

ART.	
	IX533 - IX534 - IX535 IX536 - IX537 - IX538

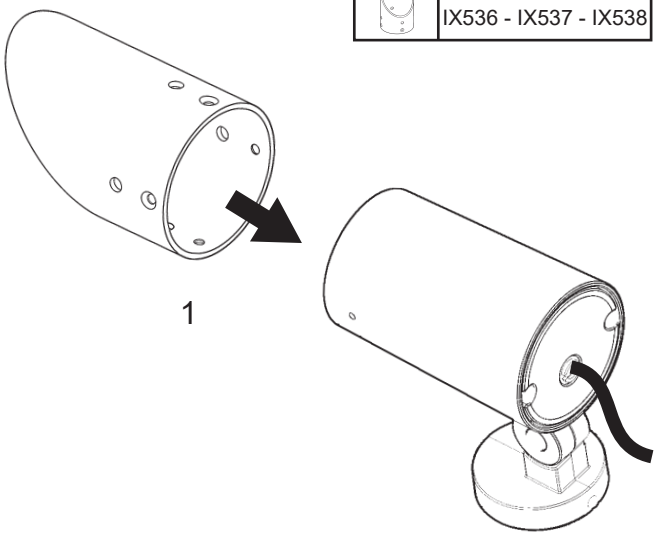

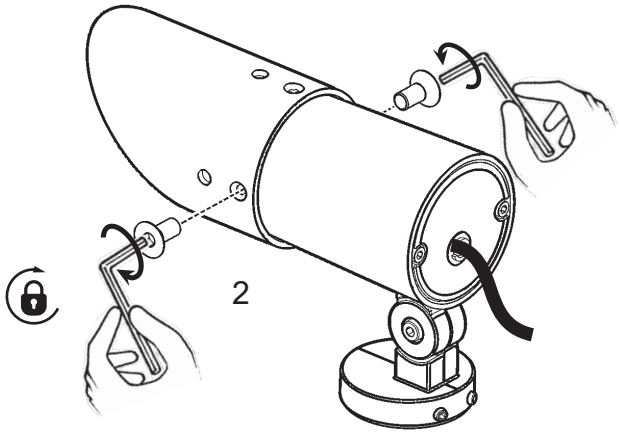

POSITION 1

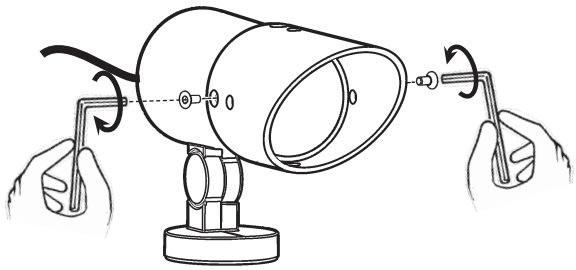

POSITION 2

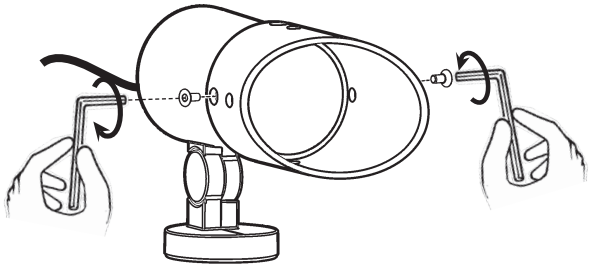

POSITION 3

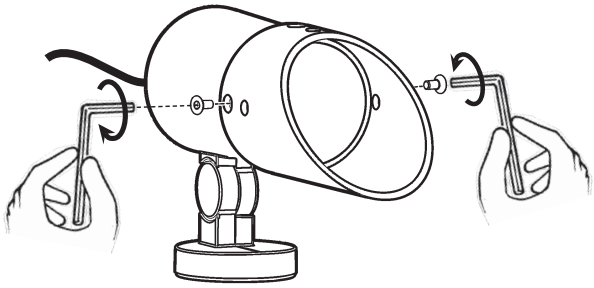

POSITION 4

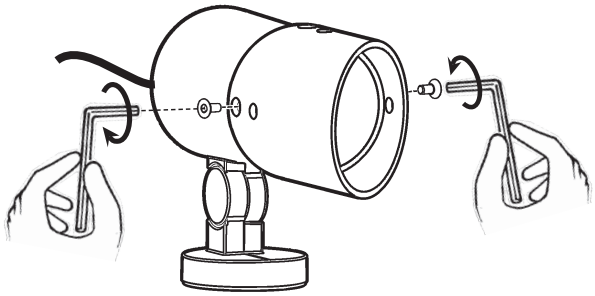

S SMALL	M MEDIUM	L LARGE	X EXTRA LARGE

REMOVE MOUNTING PLATE

1

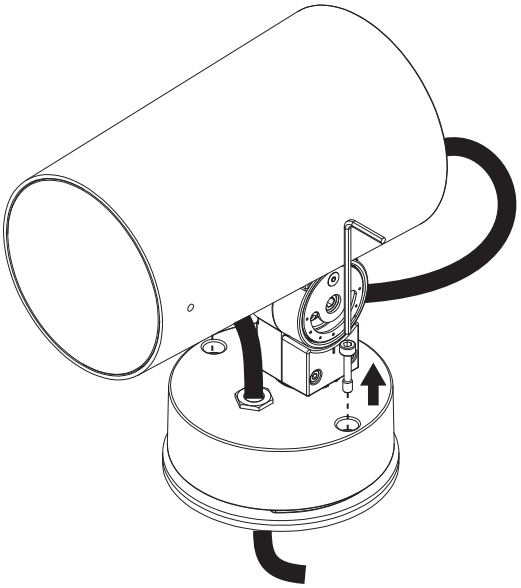

2

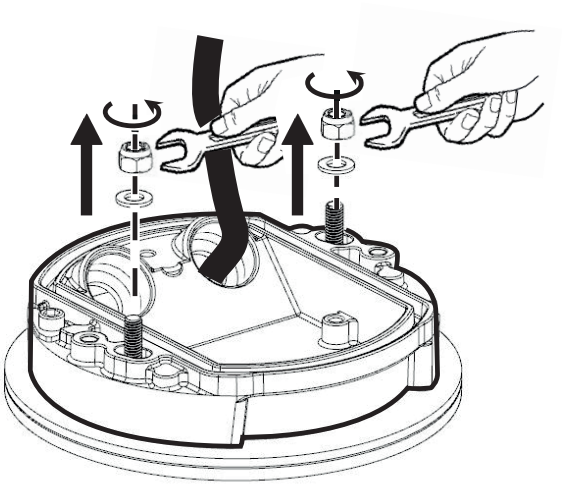

3

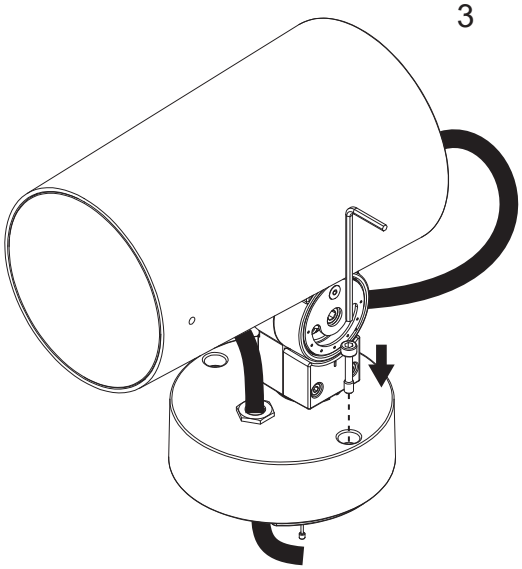

S SMALL	M MEDIUM	L LARGE	X EXTRA LARGE

MULTIPLE SUPPORT

1

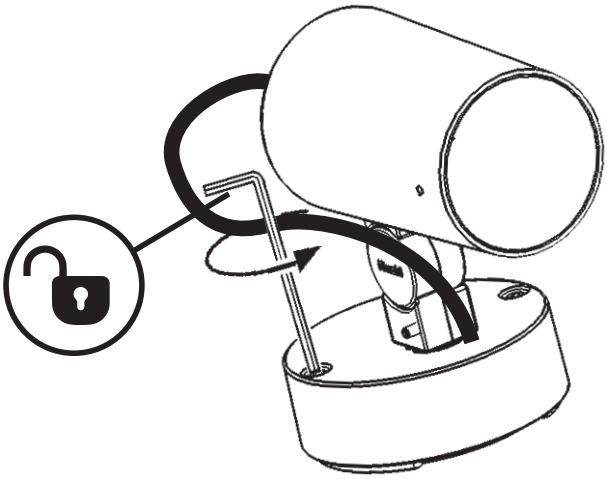

2

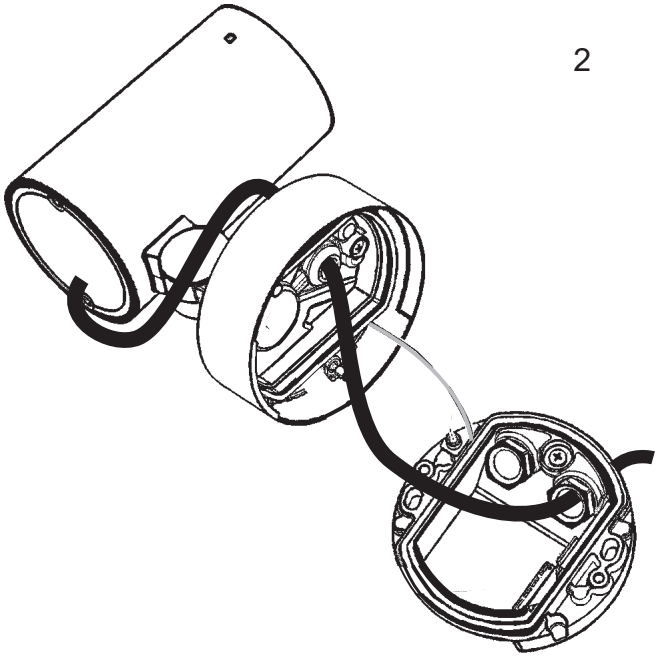

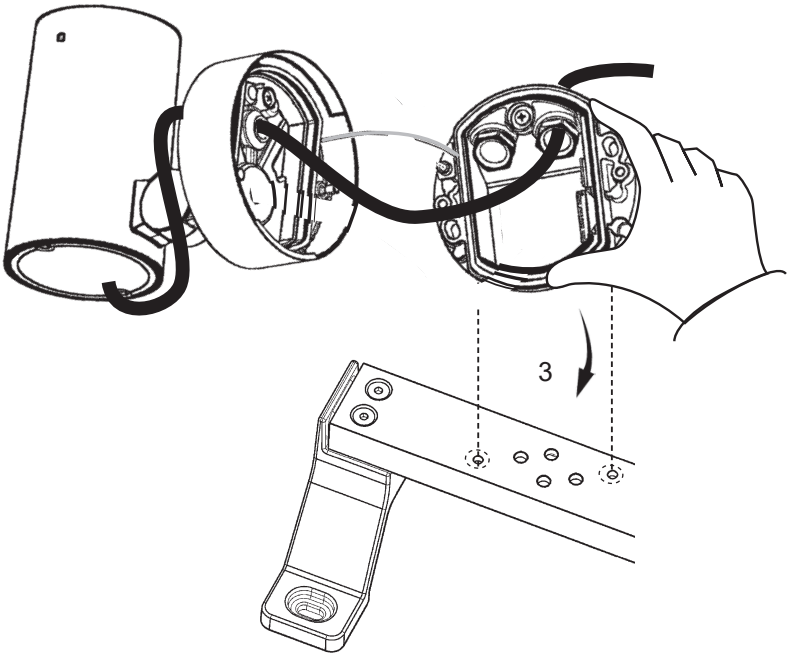

WATERPROOF CONNECTORS OR WATERPROOF WIRING BOX	
IX564 (MALE)	IX567
	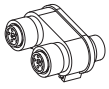 1 MALE INPUT 2 FEMALE OUTPUT
IX565 (FEMALE)	

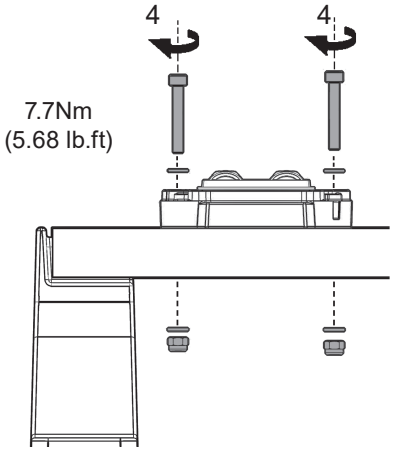

WIRING DIAGRAM

DIMMING 120-277V
0-10V (D10)

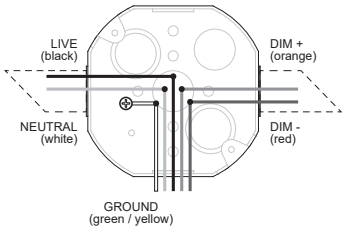

FIXTURE CABLES

2X
M6 X 40L

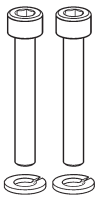

S SMALL	M MEDIUM	L LARGE	X EXTRA LARGE	POLE MOUNTING ON FLANGE

EN Maximum size, weight and area of the composition complete with accessories.

FR Dimensions, poids et surface maximum d'encombrement de la compostion avec les accessoires.

ES Dimensiones, peso y superficie máxima de ocupación, de la composición completa con accesorios.

IT Dimensioni, peso e superficie di massimo ingombro, della composizione co, pleta di accessori.

POLE: Ø4"(102MM)

ART.	WEIGHT POIDS PESO PESO lb (kg)	DIMENSION / DIMENSION DIMENSIÓN / DIMISIONI a x b inch (mm)
IX417	3.75lb (1.6kg)	5¾" x 5½" (146 x 140mm)
IX419	3.97lb (1.7kg)	6¾" x 5½" (151 x 140mm)

1

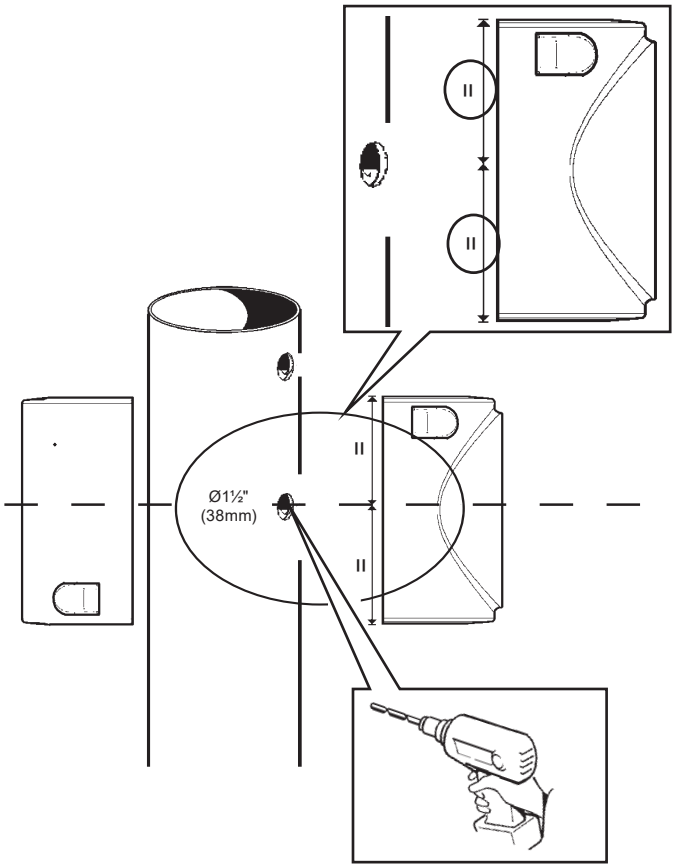

EN Please refer to the instruction sheet for the poles.

FR Consulter la notice d'instructions sur les mâts.

ES Hágase referencia a la hoja de instrucciones de los poste.

IT Fare riferimento al foglio istruzionI dei pali.

P MIN

2

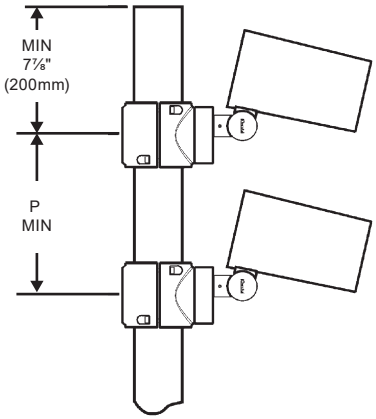

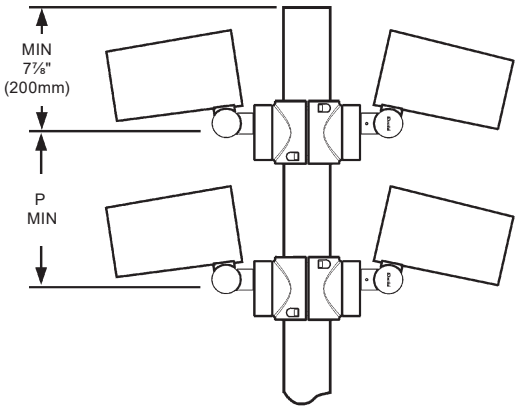

3

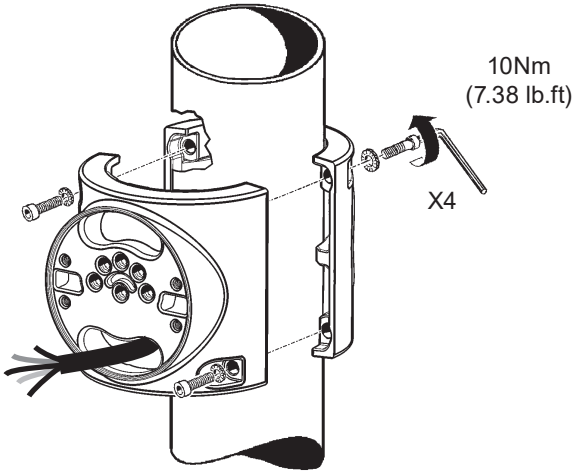

4

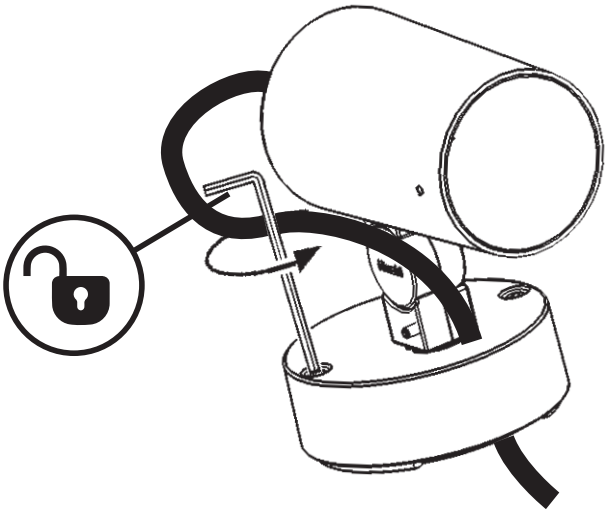

5

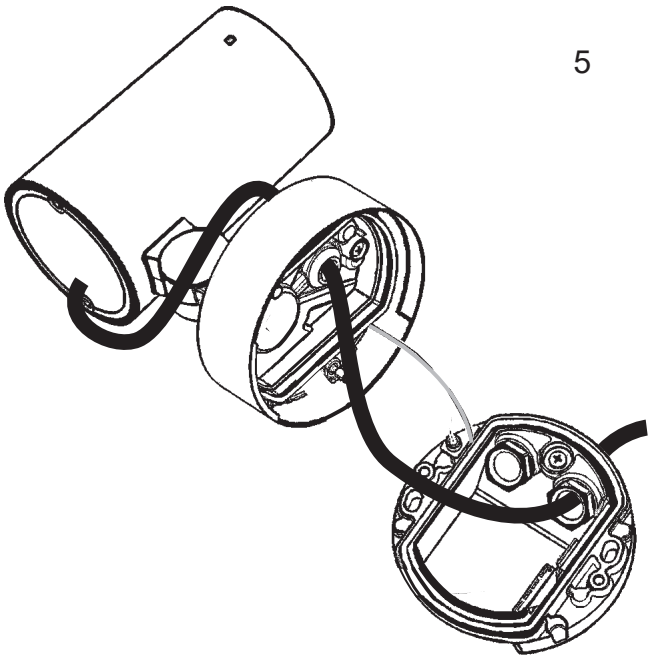

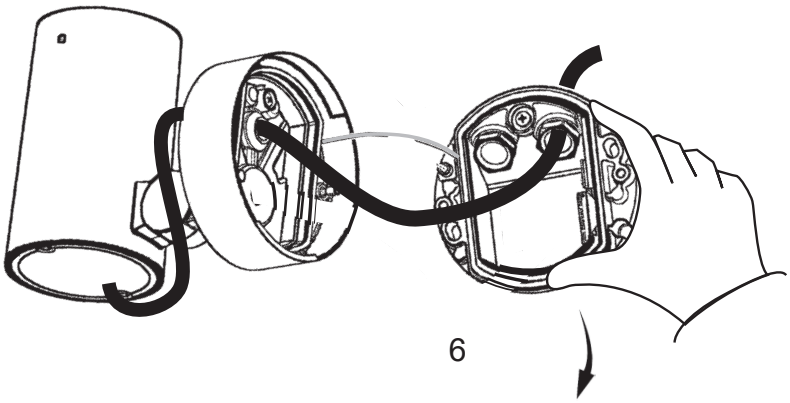

6

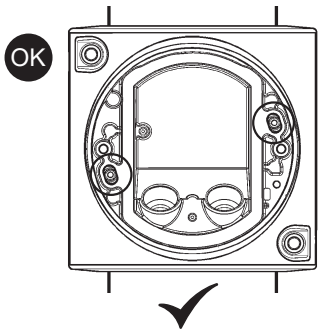

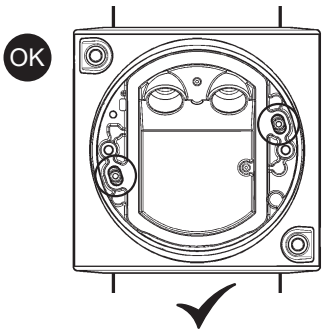

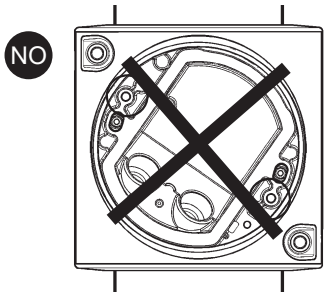

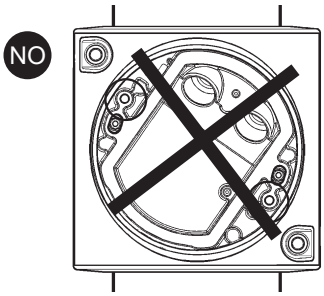

WIRING DIAGRAM

DIMMING 120-277V
0-10V (D10)

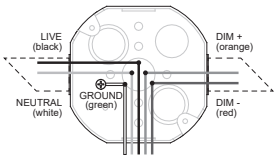

FIXTURE CABLES

7

5Nm
(3.69lb.ft)

insert into pole
Insérer dans le mât.
insertar en el poste
inserisci nel post

S SMALL	M MEDIUM	L LARGE	X EXTRA LARGE	ARM POLE MOUNTING

EN Maximum size, weight and area of the composition complete with accessories.

FR Dimensions, poids et surface maximum d'encombrement de la composition avec les accessoires.

ES Dimensiones, peso y superficie máxima de ocupación, de la composición completa con accesorios.

IT Dimensioni, peso e superficie di massimo ingombro, della composizione co, pleta di accessori.

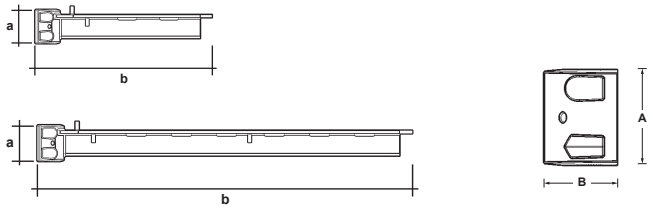

MODELS	WEIGHT POIDS PESO PESO lb (kg)	DIMENSION / DIMENSION DIMENSIÓN / DIMISIONI a x b inch (mm) A B
IX568	11.11lb (5.04kg)	3½" x 19¼" (90 x 488mm)
IX570	18.14lb (8.23kg)	3½" x 37¼" (90 x 946mm)
I6161	4.76lb (2.16kg)	3½" x 2¾" (90 x68mm)

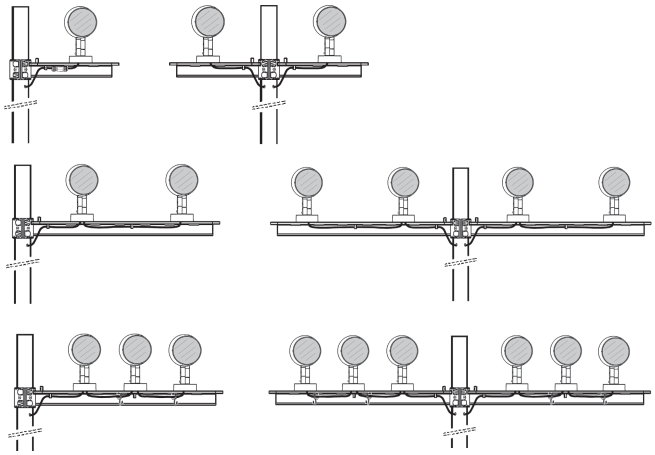

MULTIPLE CONNECTION

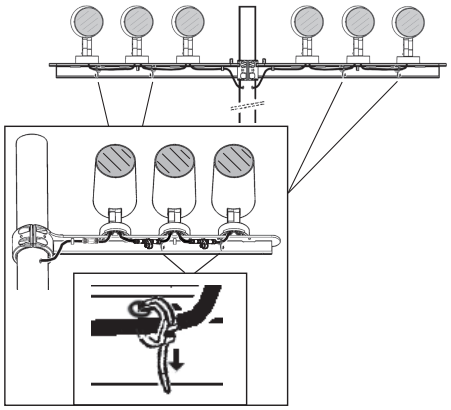

MAT - POLE POSTE - PALO

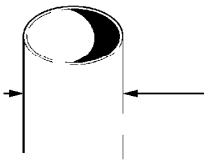

art. I6161 +	art. IX568
art. I6161 +	art. IX570
art. IX568 +	art. IX568
art. IX570 +	art. IX570
art. IX570 +	art. IX568

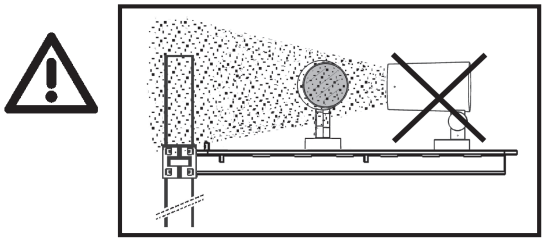

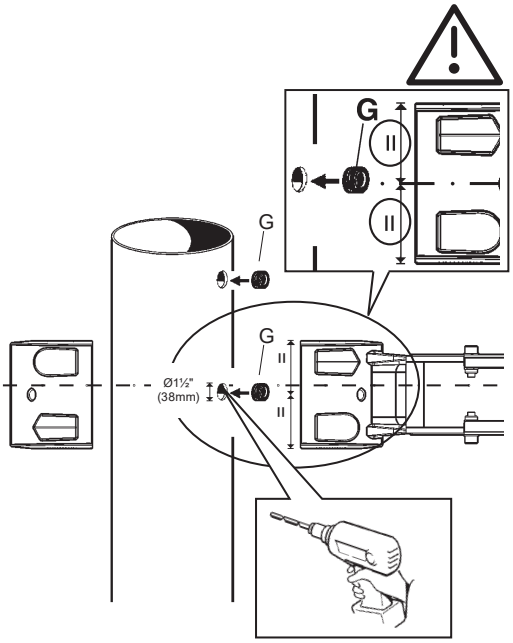

EN Please refer to the pole instruction sheet for the arm positions on the pole.

FR Pour le positionnement des bras sur le mât, veuillez consulter la notice des mâts.

ES Para colocar los brazos en el poste, consultar la hoja de instrucciones de los postes.

IT Per il posizionamento dei bracci sul palo, fare riferimento al foglio istruzioni dei pali.

EN When installing the compositions with the greatest number old products (max number), in some case you need to drill holes into the poles and to apply the rubber elements "G" supplied in the package.

FR Pour l'installation de la compostion ayant le plus grand nombre d'appareils.(max) percer sur les mâts les trous manquants et mettre dans les trous les passes-fils de caoutchoucs "G" fournis dans l'emballage.

ES En las instalaciones de las composiciones con el máximo número de producten (N.máx), en algunos casos se necesita realizar las perforaciones que faltan en los postes y aplicar las gomas "G" incluidas en el embalaje.

IT Nelle installazioni delle composizioni con il maggior numero di prodotti (N° max), in alcuni caso pccorre praticare sui pali i fori mancanti ed applicare i gommini "G" inclusi nell'imballo.

EN Break the membrane only on the holes used for passing through the cables.

FR Ne défoncer que la membrane des trous utilisés pour le passage des câbles.

ES Rasfar la membrana únicamente en el lugar donde han de pasar los bables.

IT Sfondare la membreana soltanto sui fori utilizzati per il passaggio dei cavi.

2

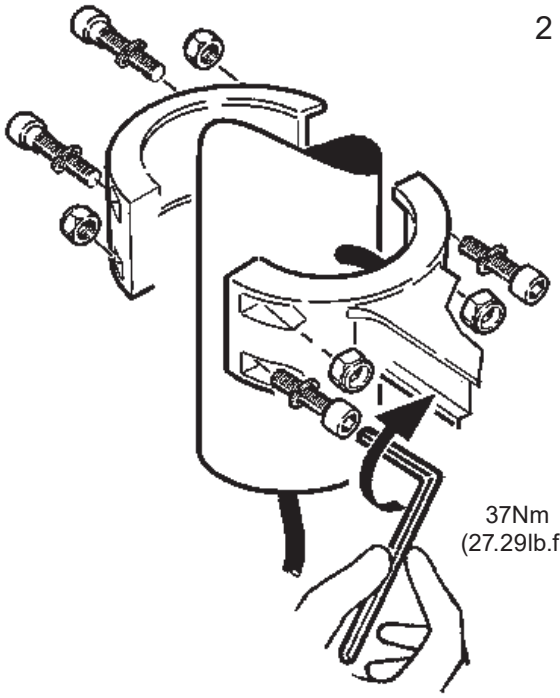
37Nm
(27.29lb.ft)

3

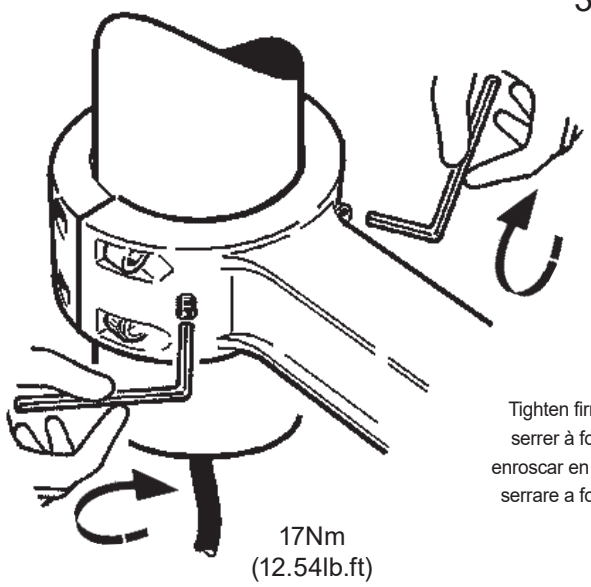
Tighten firmly
serrer à fond
enroscar en firme
serrare a fondo
17Nm
(12.54lb.ft)

4

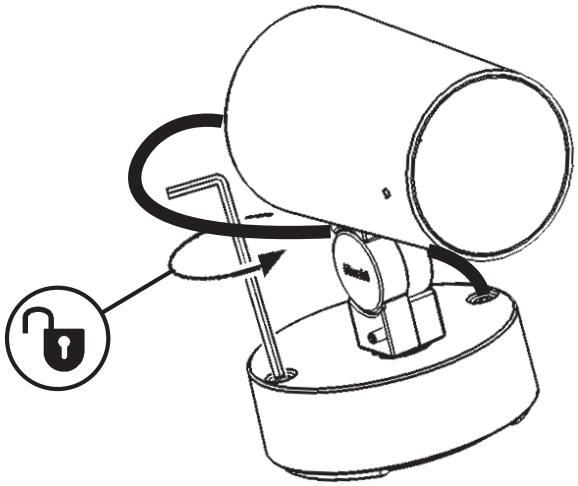

5

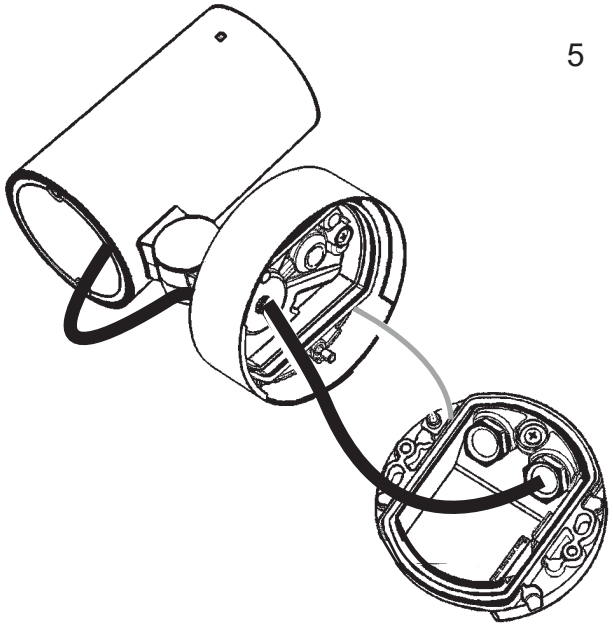

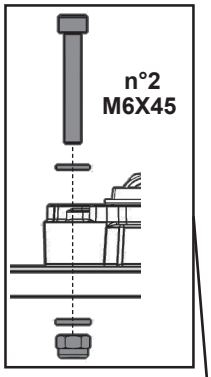

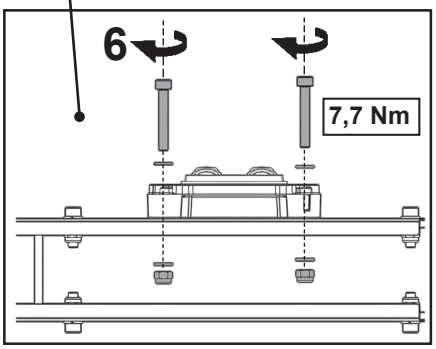

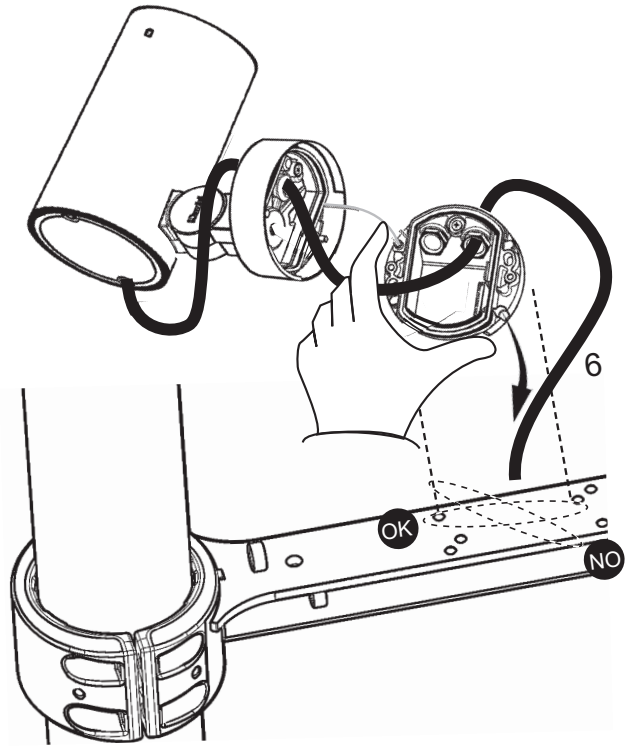

M MEDIUM — SINGLE CONNECTION

WIRING DIAGRAM

DIMMING 0-10V (D10)
120V, 120-277V

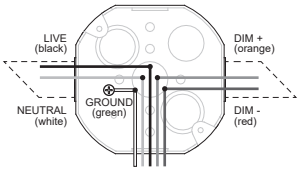

FIXTURE CABLES

A

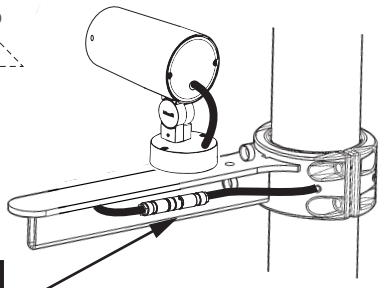

WATERPROOF CONNECTORS OR WATERPROOF WIRING BOX	
IX565 (FEMALE)	BY OTHERS
IX564 (MALE)	

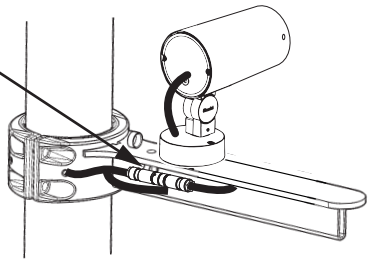

B

M MEDIUM — MULTIPLE CONNECTIONS

WIRING DIAGRAM

DIMMING 0-10V (D10)
120V, 120-277V

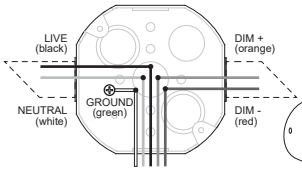

FIXTURE CABLES

A

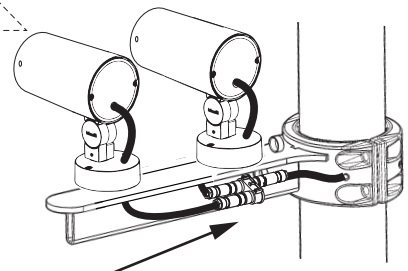

WATERPROOF CONNECTORS OR WATERPROOF WIRING BOX	
IX567	BY OTHERS
IX565 (FEMALE)	
IX564 (MALE)	
IX2	

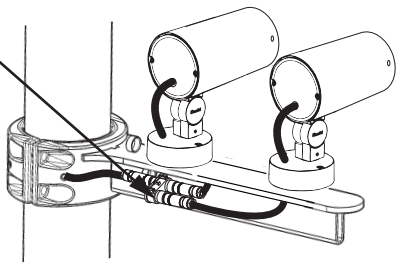

B

SPIKE

C MICRO | **N** MINI

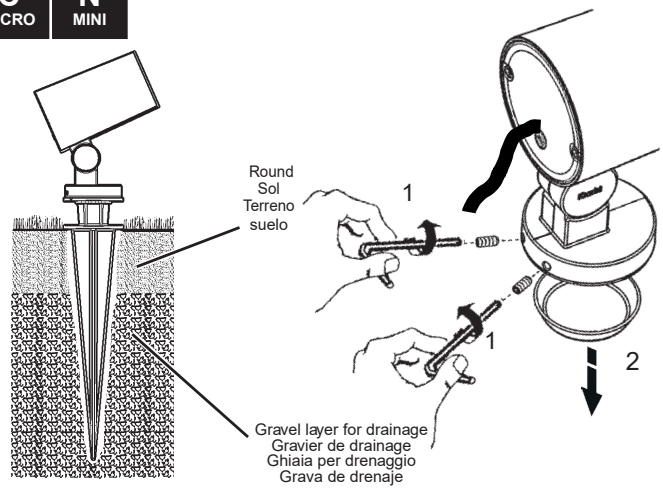

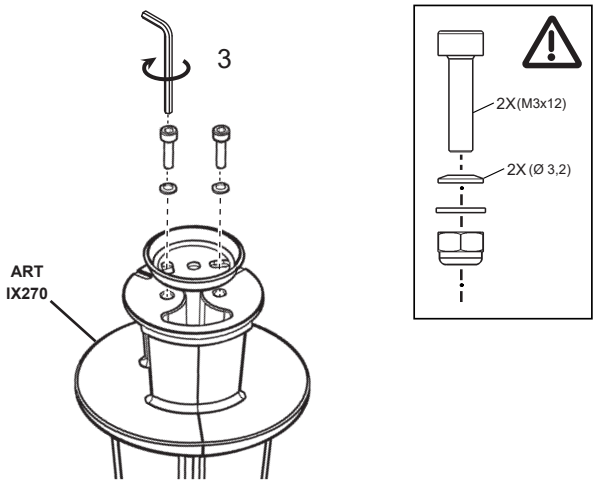

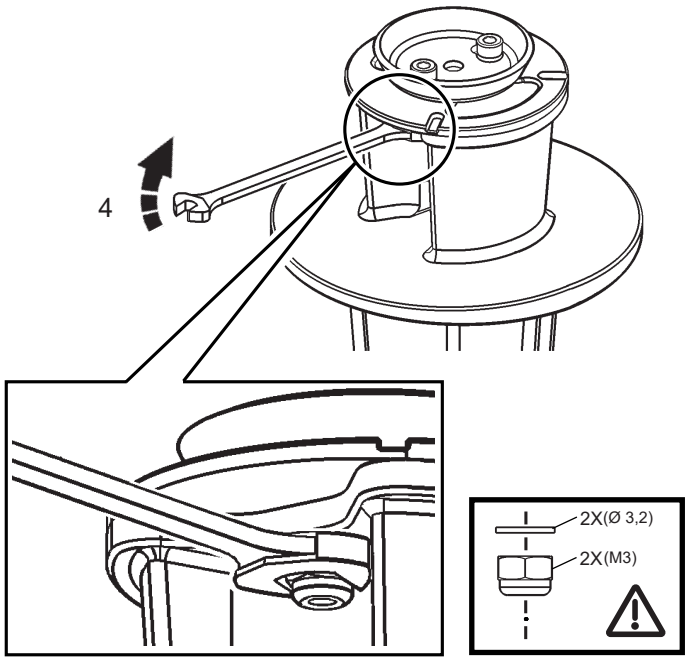

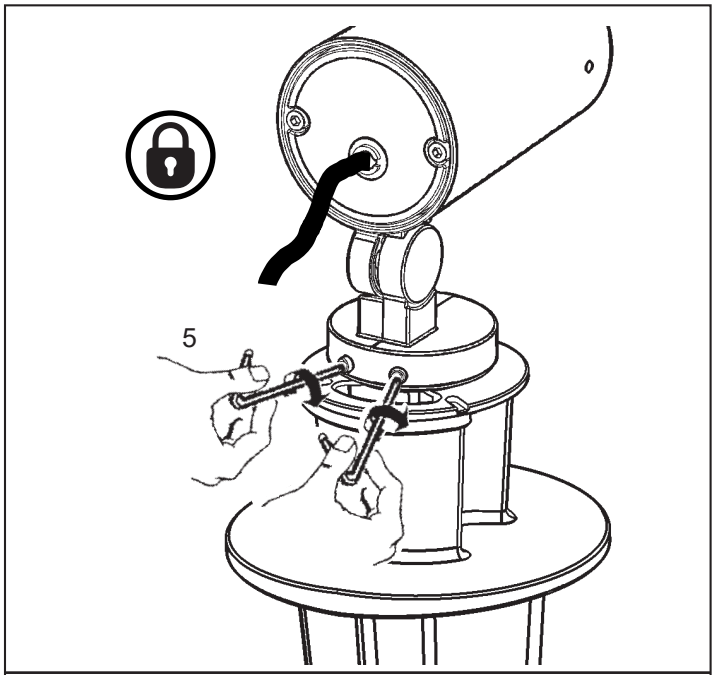

S* SMALL

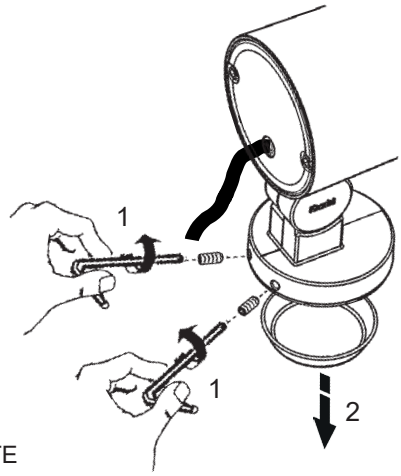

*REMOTE

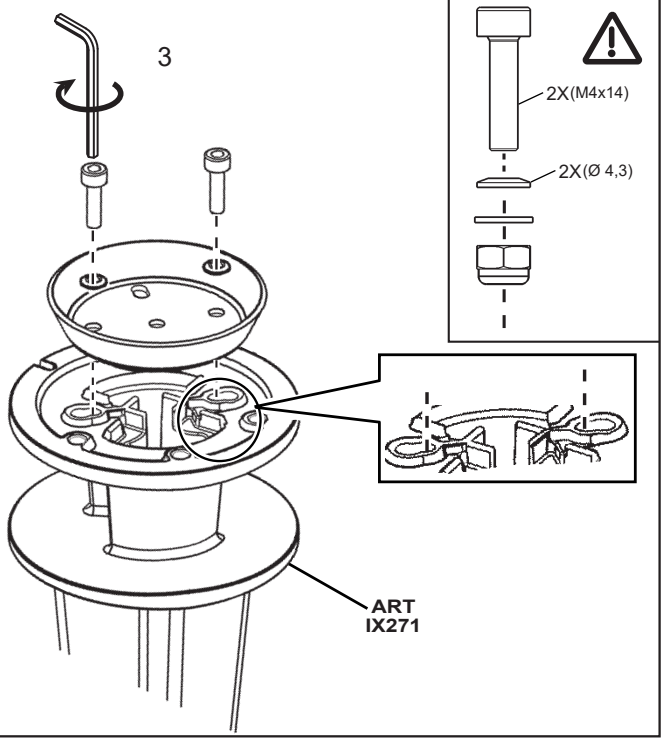

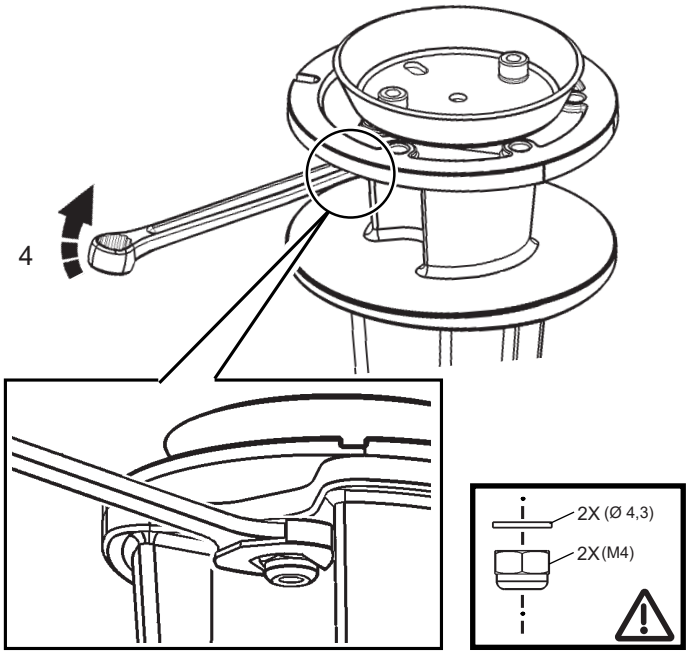

LED +	RED
LED -	BLACK

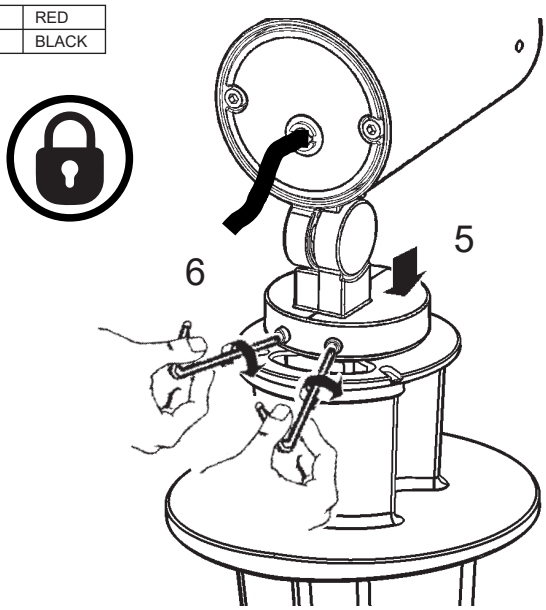

S** SMALL | M MEDIUM

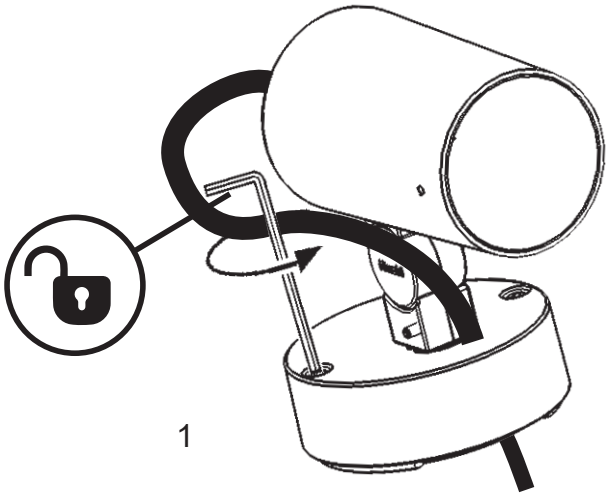

**INTEGRAL

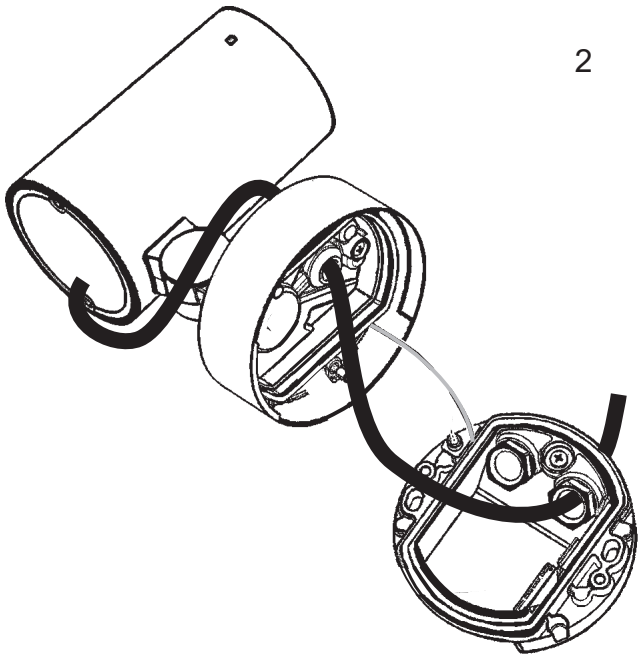

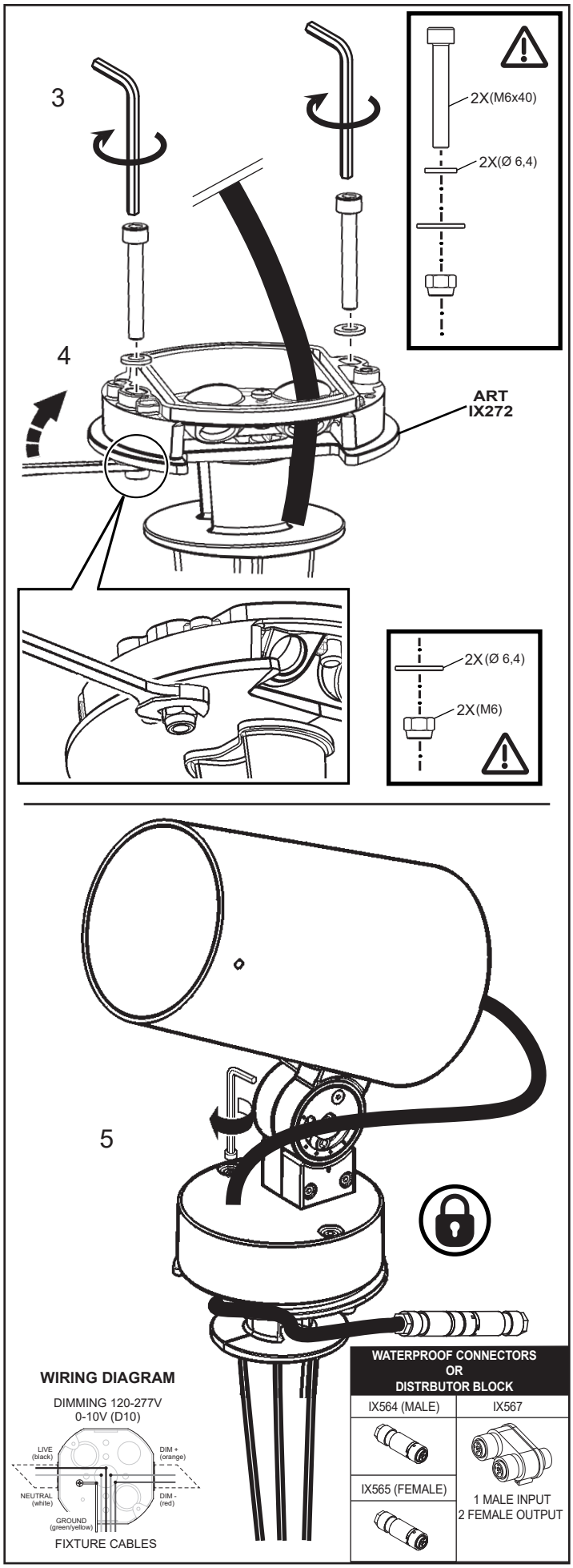

EN N.B.: For information on LED replacement please contact iGuzzini.

FR N.B.: Pour procéder au remplacement de la LED, adressez-vous à la société iGuzzini.

ES NOTA: Para sustituir el LED llame a la empresa iGuzzini.

IT N.B.: Per la sostituzione del LED contattare l'azienda iGuzzini.

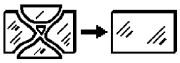

EN Should the lenses break, the product cannot be used. Contact the manufacturer for replacement.

FR En cas de rupture des lentilles, le produit ne peut plus être utilisé. Contacter le fabricant pour procéder à son remplacement.

ES En caso de rotura de las lentes, el producto no puede utilizarse y se debe contactar con el fabricante para su sustitución.

IT In caso di rottura delle lenti il prodotto non può essere utilizzato, contattare il costruttore per la sua sostituzione.

iGuzzini North America

9320 Boul.St-Laurent
suite 100, Montréal (Québec)
Canada H2N 1N7
P.: 514.523.1337
F.: 514.525.6107
www.iguzzini.com/us
DM - 31.03.2023

Headquarters iGuzzini illuminazione spa
via Mariano Guzzini, 37 - 62019 Recanati Italy