Laser Blade InOut

Design iGuzzini **iGuzzini**

Ultimo aggiornamento delle informazioni: Luglio 2025

Configurazione di prodotto: E884
E884: Laser Blade InOut plafone, Led Neutral White, Ottica Wide Flood

Codice prodotto
E884: Laser Blade InOut plafone, Led Neutral White, Ottica Wide Flood

Descrizione tecnica
Plafone rettangolare da esterni a cinque elementi ottici con sorgenti LED Neutral White - ottica Wide Flood fissa. Costituito da vano ottico (di forma rettangolare), basetta superiore, vetro e piastra a soffitto. Vano ottico e basetta superiore sono realizzati in lega di alluminio e sotto posti ad un processo di pretrattamento multi-step, in cui le fasi principali sono sgrassaggio, fluorozirconatura (strato protettivo superficiale) e sigillatura (strato nano-strutturato ai silani). La fase successiva di verniciatura è realizzata con primer e vernice acrilica liquida, cotta a 150°, che fornisce un'alta resistenza agli agenti atmosferici ed ai raggi UV. Piastra di supporto a soffitto in acciaio inox AISI 304. Vetro di chiusura sodico calcico temperato, trasparente con serigrafia nera sul bordo, spessore 3mm, siliconato alla vano ottico. Guarnizioni in silicone interposte tra basetta superiore e vano ottico. Ottica ad alta definizione in termoplastico metallizzato, integrata in posizione arretrata nello schermo antiabbagliamento nero. Singolo pressacavo PG11 in poliammide nero, idoneo per cavi di diametro 6,5÷11,5mm. Cablaggio per mezzo di tre morsetti ad innesto rapido. Possibilità di utilizzare anche cavi unipolari con diametro 2,4÷3,4mm (sezione 1÷2,5mm²). Tutte le viterie esterne utilizzate sono in acciaio inox A2.

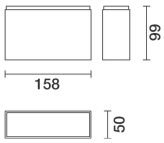

Installazione
Installazione a soffitto tramite apposita piastra in acciaio inox. Per il fissaggio utilizzare tasselli ancoranti per calcestruzzo, cemento e mattone pieno.

Colore
Nero/Nero (43) | Bianco/Nero (47) | Grigio/Nero (74) | Marrone Ruggine / Nero (I5) | Nero/Bronzo Urbano Lucido (S7) | Nero/Rame Lucido (S8) | Nero/Sabbia Lucido (S9) | Nero/Piombo Lucido (T0) | Bianco/Bronzo Urbano Lucido (T1) | Bianco/Rame Lucido (T2) | Bianco/Sabbia Lucido (T3) | Bianco/Piombo Lucido (T4) | Grigio/Bronzo Urbano Lucido (T5) | Grigio/Rame Lucido (T6) | Grigio/Sabbia Lucido (T7) | Grigio/Piombo Lucido (T8) | Marrone Ruggine/Bronzo Urbano Lucido (T9) | Marrone Ruggine/Rame Lucido (U0) | Marrone Ruggine/Sabbia Lucido (U1) | Marrone Ruggine/Piombo Lucido (U2)

Peso (Kg)
1.1

Montaggio
a soffitto

Cablaggio
Completo di alimentatore elettronico integrato (220÷240Vac 50/60Hz).

Soddisfa EN60598-1 e relative note

IK06 IP65

Dati tecnici

lm di sistema:	770
W di sistema:	12.4
lm di sorgente:	1000
W di sorgente:	10
Efficienza luminosa (lm/W, dati di sistema):	62.1
lm in modalità emergenza:	-
Flusso totale emesso a 90° o superiore [Lm]:	0
Light Output Ratio (L.O.R.) [%]:	77
Angolo di apertura [°]:	47°
CRI (minimo):	95

CRI (tipico):	97
Temperatura colore [K]:	4000
MacAdam Step:	3
Life Time LED 1:	100,000h - L90 - B10 (Ta 25°C)
Life Time LED 2:	100,000h - L90 - B10 (Ta 40°C)
Codice lampada:	LED
Numero di lampade per vano ottico:	1
Codice ZVEI:	LED
Numero di vani ottici:	1
Intervallo temperatura ambiente operativa:	da -30°C a 50°C.

Polare

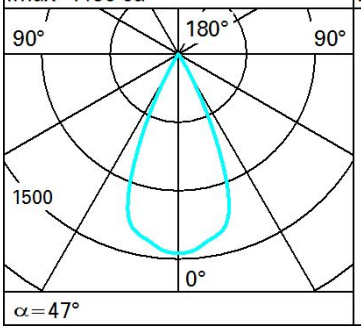

Lux

h	d	Em	Emax
4	3.4	75	91
8	6.9	19	23
12	10.3	8	10
16	13.8	5	6
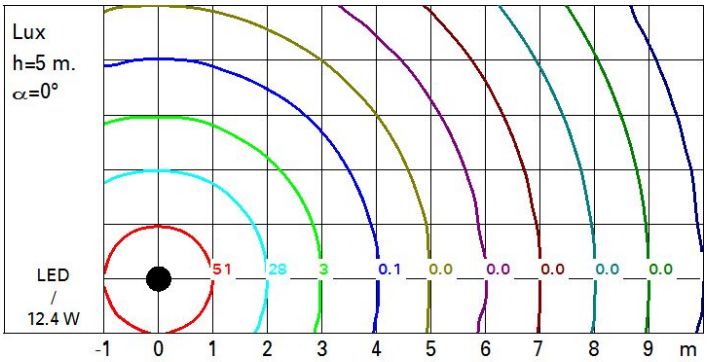
Isolux