iGuzzini

1.154.673.02
IS14892/02

# iPRO LED

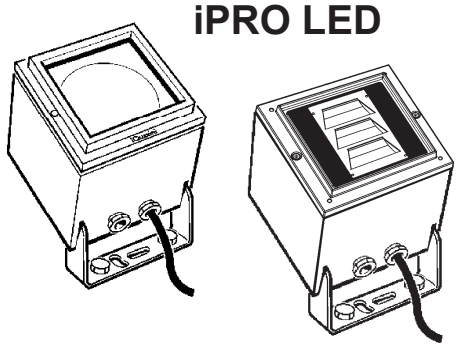

**IT ATTENZIONE:**
**LA SICUREZZA DELL'APPARECCHIO E' GARANTITA SOLO CON L'USO APPROPRIATO DELLE SEGUENTI ISTRUZIONI; PERTANTO E' NECESSARIO CONSERVARLE.**

**EN WARNING:**
**THE SAFETY OF THIS FIXTURE IS GUARANTEED ONLY IF YOU COMPLY WITH THESE INSTRUCTIONS; REMEMBER TO CONSERVE IN A SAFE PLACE.**

**FR ATTENTION:**
**LA SECUTIE DE L'APPAREIL N'EST GARANTIE QU'EN CAS D'UTILISATION CORRECTE DES INSTRUCTIONS SUIVANTES; IL FAUT PAR CONSEQUENT LES CONSERVER.**

**DE ACHTUNG:**
**DIE SICHERHEIT DES GERÄTES WIRD NUR DURCH SACHGEMÄSSE BEFOLGUNG NACHSTEHENDER ANWEISUNGEN GEWÄHRLEISTET; IHRE AUFBEWAHRUNG IST DESHALB SEHR WICHTIG.**

**NL OPGELET:**
**DE VEILIGHEID VAN DI ATOESTEL IS SLECHTS DAN GEGARANDEERD ALS INDIEN DE VOLGENDE INSTRUCTIES STRIKT WORDEN TOEGEPAST: DAAROM MOET MEN ZE OOK BEWAREN.**

**ES ATENCION:**
**LA SEGURIDAD DEL APARATO SE GARANTIZA SOLO CUMPLIENDO CUIDADOSAMENTE LAS SIGUIENTES INSTRUCCIONES; POR ELLO, ES NECESARIO CONSERVARLAS.**

**DA BEMÆRK:**
**SIKKERHEDEN VED BRUG AF ARMATURET KAN KUN GARANTERES, HVIS DISSE ANVISNINGER FØLGES; SØRG DERFOR FOR AT GEMME DEM.**

**NO ADVARSEL:**
**SIKKERHETEN TIL DETTE APPARATET GARANTERES KUN HVIS DU OVERHOLDER DISSE INSTRUKSJONENE; HUSK Å OPPBEVARE DEM PÅ ET TRYGT STED.**

**SV OBSERVERA!**
**UTRUSTNINGENS SÄKERHET KAN ENDAST GARANTERAS OM DESSA ANVISNINGAR RESPEKTERAS I DETALJ. SPARA DÄRFÖR DESSA ANVISNINGAR FÖR FRAMTIDA KONSULTATION.**

**RU** ВНИМАНИЕ:
МЫ ГАРАНТИРУЕМ БЕЗОПАСНУЮ ЭКСПЛУАТАЦИЮ ИЗДЕЛИЯ ТОЛЬКО ПРИ СОБЛЮДЕНИИ СЛЕДУЮЩИХ ИНСТРУКЦИЙ; С ЭТОЙ ЦЕЛЬЮ НЕОБХОДИМО СОХРАНИТЬ ДАННУЮ БРОШЮРУ.

**ZH** 警告
为确保该装置安全，请遵守操作指示；并于安全场所放置。

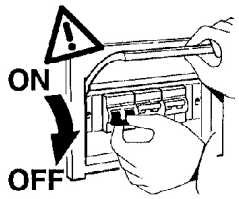


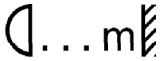


IT Rispettare la distanza minima dall'oggetto illuminato, misurata lungo l'asse ottico della lampada.

EN Respect the minimum distance from the illuminated object, measured along the optical axis of the lamp.

FR Respectez la distance minimum de l'objet éclairé, mesurée le long de l'axe optique de la lampe.

DE Halten Sie bitte den längs zur optischen Achse der Leuchte gemessenen Mindestabstand zum beleuchteten Gegenstand ein.

NL Respecteer de minimum afstand van het verlichte object, gemeten langs de optische as van de lamp.

ES Respetar la distancia mínima respecto del objeto iluminado, medida a lo largo del eje óptico de la lámpara.

DA Minimumsafstanden til det oplyste objekt skal overholdes, målt langs lyskildens optiske akse.

NO Overhold minsteavstanden fra den opplyste gjenstanden, målt langs den optiske aksen til lampen.

SV Respektera minimiavståndet från det belysta föremålet, uppmätt längs lampans optiska axel.

RU Соблюдайте минимальное расстояние от освещенного объекта, измеренного вдоль оптической оси лампы.

ZH 保持照明物体沿光源的光轴测量的最小距离。

**IT** N.B.: DURANTE L'INSTALLAZIONE DEL SISTEMA "IPRO" RISPETTARE SCRUPOLOSAMENTE LE NORME IMPIANTISTICHE NAZIONALI VIGENTI.

**EN** N.B.: WHEN INSTALLING THE "IPRO" SYSTEM, MAKE SURE ALL CURRENT NATIONAL REGULATIONS RELATING TO INSTALLATION ARE OBSERVED.

**FR** N.B.: LORS DE L'INSTALLATION DU SYSTÈME "IPRO" VEUILLEZ RESPECTER RIGOUREUSEMENT LES NORMES EN VIGUEUR EN LA MATIÈRE DANS LE PAYS.

**DE** N.B.: BEACHTEN SIE BEI DER INSTALLATION DES SYSTEMS "IPRO" UNBEDINGT DIE IM LAND GELTENDEN ANLAGETECHNISCHEN VORSCHRIFTEN.

**NL** N.B.: BIJ HET INSTALLEREN VAN HET "IPRO" SYSTEEM MOET U DE GELDENDE NATIONALE INSTALLATIENORMEN STRIKT NALEVEN.

**ES** NOTA: DURANTE LA INSTALACIÓN DEL SISTEMA "IPRO" RESPETAR ESCRUPULOSAMENTE LAS NORMAS NACIONALES DE INSTALACIÓN EN VIGOR.

**DA** N.B.: UNDER INSTALLATION AF "IPRO" SYSTEMET SKAL MAN NØJE OVERHOLDE DE GÆLDENDE REGLER FOR DISSE ANLÆG.

**NO** N.B.: UNDER INSTALLASJON AV SYSTEMET "IPRO" MÅ DE NASJONALE ANLEGGSFORSKRIFTENE OVERHOLDES NØYE.

**SV** OBS! UNDER INSTALLATIONEN AV SYSTEMET "IPRO" SKA GÄLLANDE NATIONELLA INSTALLATIONSFÖRESKRIFTER RESPEKTERAS I DETALJ.

**RU** ПРИМЕЧАНИЕ: В ПРОЦЕССЕ МОНТАЖА СИСТЕМЫ "IPRO" СТРОГО СОБЛЮДАЙТЕ НАЦИОНАЛЬНЫЕ ДЕЙСТВУЮЩИЕ НОРМАТИВЫ ПО ЭЛЕКТРОПРОВОДКЕ.

**ZH** 重要：安装 "IPRO" 系统时请始终参照标准系统

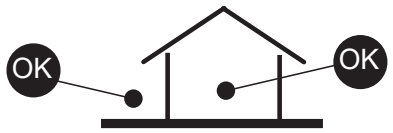


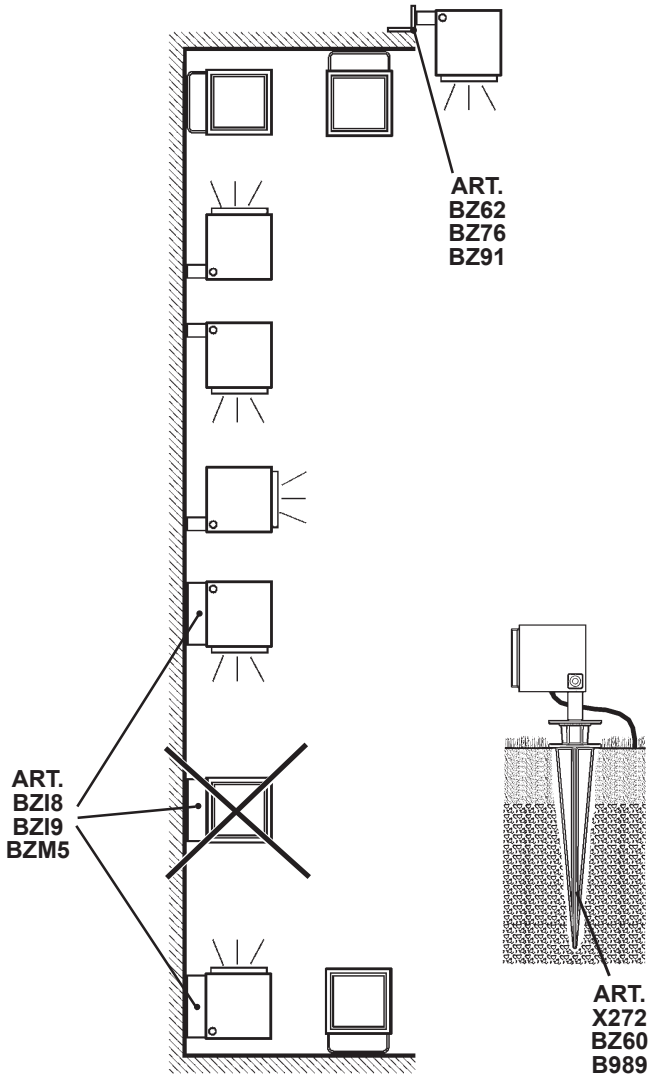

**MULTIPRO**

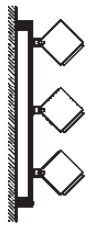

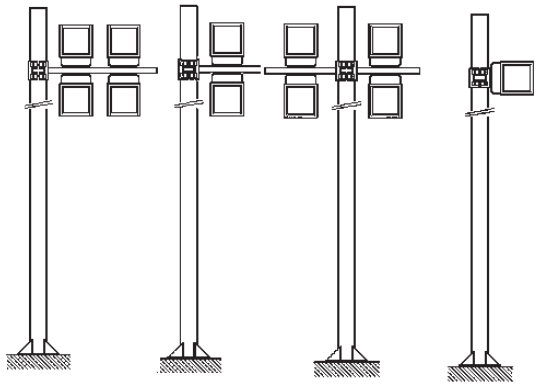

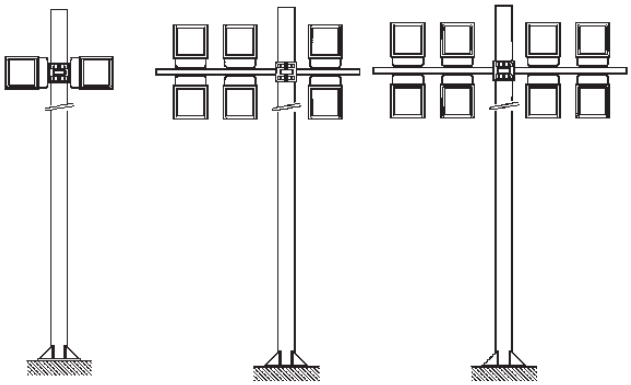

IT Per l'installazione dei proiettori sui sistemi "MultiPro" fare riferimento al foglio istruzioni relativo.

EN For the installation of projectors on the "MultiPro" systems, please refer to the relevant instruction sheet.

FR Pour l'installation des projecteurs sur les systèmes "MultiPro", se reporter à la feuille d'instructions correspondante.

DE Zur Installation der Strahler an die Systeme "MultiPro" halten Sie sich bitte an die jeweils entsprechende Bedienungsanweisung.

NL Voor het installeren van de spots op de systemen "MultiPro" moet u zich wenden tot het betreffende instructieblaadje.

ES Para informaciones sobre la instalación de los proyectores en los sistemas "MultiPro" ver la hoja de instrucciones.

DA Se den pågældende installationsvejledning for installation af projektører på systemerne "MultiPro".

NO For installasjon av projektorene på "MultiPro"-systemer, vennligst se tilhørende instruksjonsark.

SV För installationen av strålkastarna på systemen "MultiPro", se respektive instruktionsblad.

RU Порядок монтажа прожекторов в системы "MultiPro"смотрите в соответствующих инструкциях.

ZH

DIMENSIONI, PESO E SUPERFICIE DI MASSIMO INGOMBRO, DELLA COMPOSIZIONE COMPLETA DI ACCESSORIO.

MAXIMUM SIZE, WEIGHT AND AREA OF THE COMPOSITION COMPLETE WITH ACCESSORY.

DIMENSIONS, POIDS ET SURFACE MAXIMUM D'ENCOMBREMENT DE LA COMPOSITION AVEC ACCESSOIRE.

ABMESSUNGEN, GEWICHT UND GRÖßTE FLÄCHE DER KOMPOSITION, KOMPLETT MIT ZUBEHÖR.

MAXIMUM AFMETINGEN, GEWICHT EN OPPERVLAKTE VAN DE COMPOSITIE COMPLEET MET ACCESSOIRES.

DIMENSIONES, PESO Y SUPERFICIE MAXIMA DE OCUPACION, DEL CONJUNTO EQUIPADO CON ACCESORIO.

MAKS. MÅL, VÆGT OG OVERFLADE AF DEN SAMLEDE INSTALLATION INKL. EKSTRAUDSTYR.

MÅL, VEKT OG OVERFLATE FOR MAKSIMALT PLASSOPPTAK, FOR KOMPOSISJONEN, KOMPLETT MED EKSTRAUTSTYR.

MÅTT, VIKT OCH MAX. YTTRE MÅTT FÖR UTFÖRANDET FÖRSETT MED TILLBEHÖR.

АЗМЕРЫ, ВЕС И МАКСИМАЛЬНО ЗАНИМАЕМАЯ ПЛОЩАДЬ КОНСТРУКЦИИ, УКОМПЛЕКТОВАННОЙ ВСПОМОГАТЕЛЬНЫМ УСТРОЙСТВОМ.

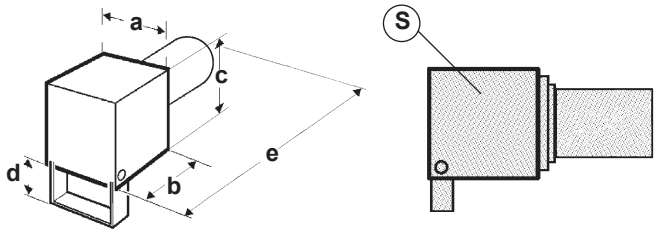


| ART. | Peso<br>Weight<br>Poids<br>Gewicht<br>Gewicht<br>Peso<br>VÆGT<br>VEKT<br>VIKT<br>BEC - 重量<br>(Kg) | Dimensioni<br>Dimensions<br>Dimensions<br>Abmessungen<br>Afmetingen<br>Dimensiones<br>Mål - Mål - Mått<br>PA3MEPЫ<br>合成物重量<br>a x b x c x d x e<br>(m m) | Superficie<br>Surface<br>Surface<br>Oberfläche<br>Oppervlak<br>Superficie<br>Overflade<br>Overflate<br>Yta<br>Поверхность<br>面积<br>S<br>(mq) |
|---|---|---|---|
| S EP46 - EP47 - EP48 EP49 - EP50 - EP51 EP52 - EP53 - EP54 EP55 | 3,5 | 132 x 143 x 132 x 41 x 256 | 0,03 |
| M EP56 - EP57 - EP58 EP59 - EP60 - EP61 EP62 - EP63 - EP64 EP65 - EP66 - EP67 EP68 - EP69 - EP70 EP71 | 4,7 | 155 x 165 x 155 x 47 x 309 | 0,043 |
| L EP72 - EP73 - EP74 EP75 - EP76 - EP77 EP78 - EP79 - EP80 EP81 - EP82 - EP83 EP84 - EP85 - EP86 EP87 - EP88 - EP89 EP90 - EP91 - EP92 EP93 - EP94 - EP95 EP96 - EP97 - EP98 EP99 - EQ01 - EQ02 EQ03 - EQ04 - EQ05 EQ06 | 7,7 | 192 x 202 x 192 x 55 x 378 | 0,067 |

IT Per altezze di installazione diverse da quelle previste a catalogo, nel calcolo della spinta del vento fare riferimento alla tabella .

EN When installing the poles at different heights to those shown in the catalogue, remember to refer to table when calculating the wind force.

FR Pour des hauteurs d'installation autres que celles prévues dans le catalogue, consultez le tableau lors du calcul de la poussée du vent.

DE Für Installationshöhen, die von denen im Katalog vorgesehenen abweichen, sich bei der Berechnung des Winddruckes an die Tabelle halten.

NL Voor hoogten die verschillend zijn van degenen aangegeven in de catalogue, raadpleegt men tabel voor het berekenen van de windkracht.

ES Cuando las alturas de instalación son diferentes de las que se han previsto en catálogo, en el cálculo de la fuerza/empuje del viento buscar referencia en tabella.

DA Ved andre installationshøjder end de foreskrevne i kataloget henvises til tabellen vedrørende beregning af vindstyrke.

NO For andre installasjonshøyder enn de som beskrives i katalogen, se tabellen for beregning av vindkraften.

SV För andra installationshöjder än de som förutses i katalogen, hänvisas till tabellen för beräkningen av vindtrycket.

RU Для высоты установки, отличающейся от указанной в каталоге, при расчете ветрового усилия ссылаться на таблицу.

ZH 如果安装高度和预订的不一样，请参考图表计算风力。

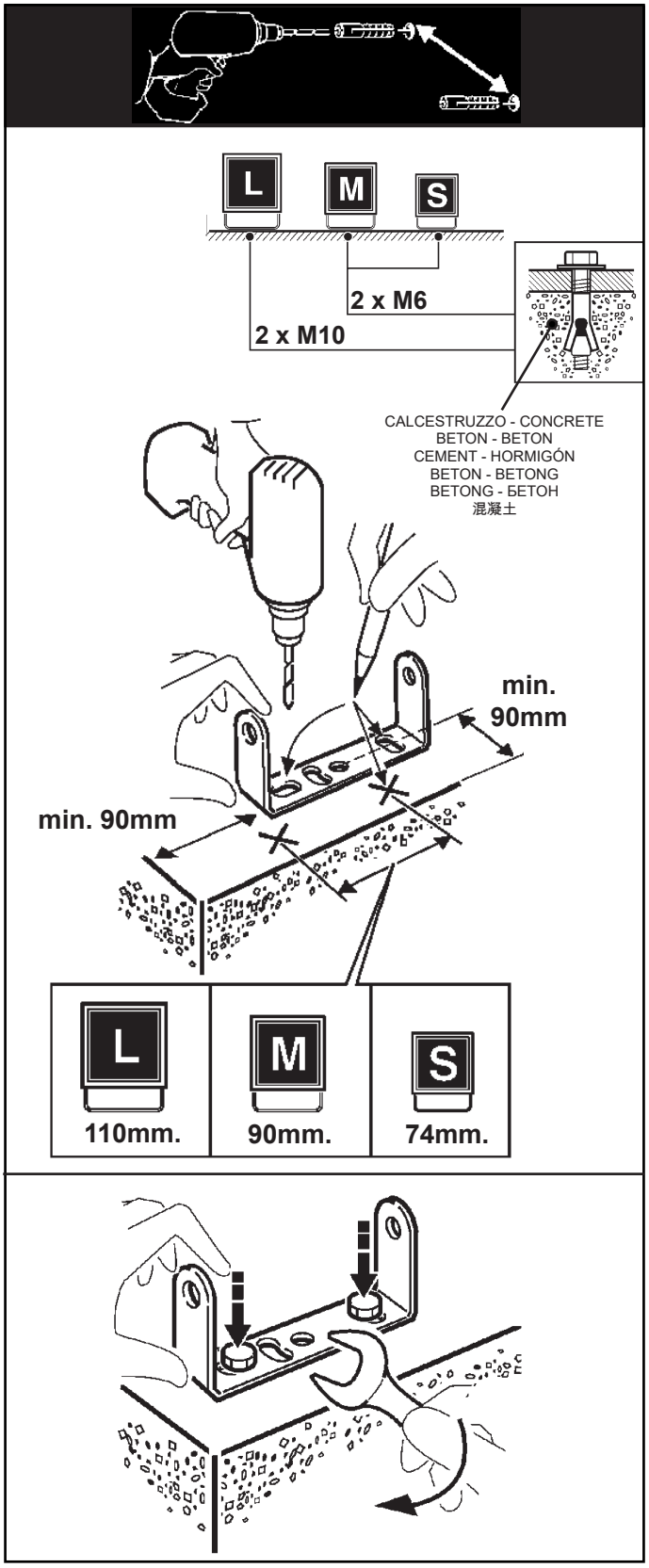
L
M
S
2 x M6
2 x M10
CALCESTRUZZO - CONCRETE
BETON - BETON
CEMENT - HORMIGÓN
BETON - BETONG
BETONG - БЕТОН
混凝土
min.
90mm
min. 90mm
L
M
S
110mm.
90mm.
74mm.

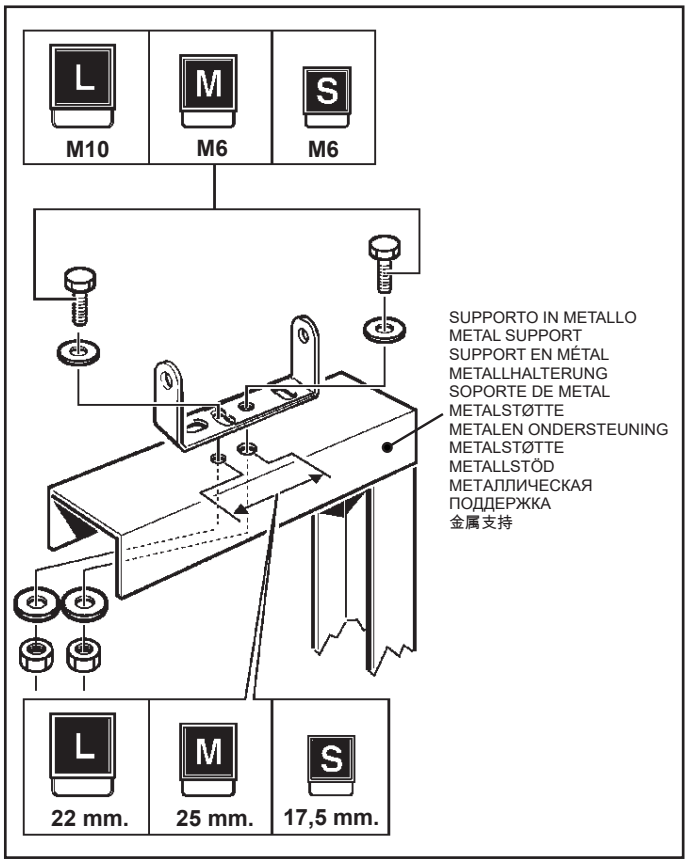
L
M
S
M10
M6
M6
SUPPORTO IN METALLO
METAL SUPPORT
SUPPORT EN MÉTAL
METALLHALTERUNG
SOPORTE DE METAL
METALSTØTTE
METALEN ONDERSTEUNING
METALSTØTTE
METALLSTÖD
МЕТАЛЛИЧЕСКАЯ
ПОДДЕРЖКА
金属支持
L
M
S
22 mm.
25 mm.
17,5 mm.

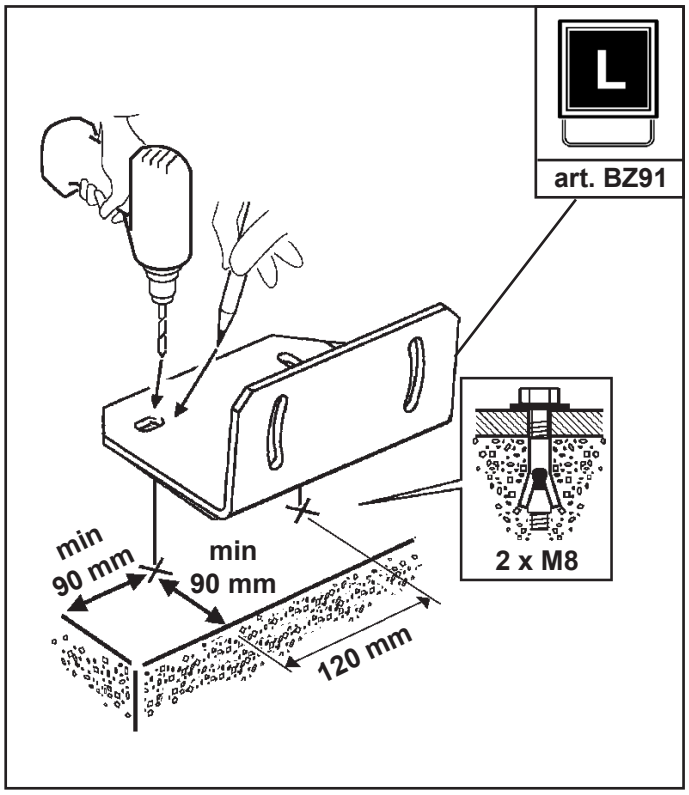
L
art. BZ91
min
90 mm
min
90 mm
120 mm
2 x M8

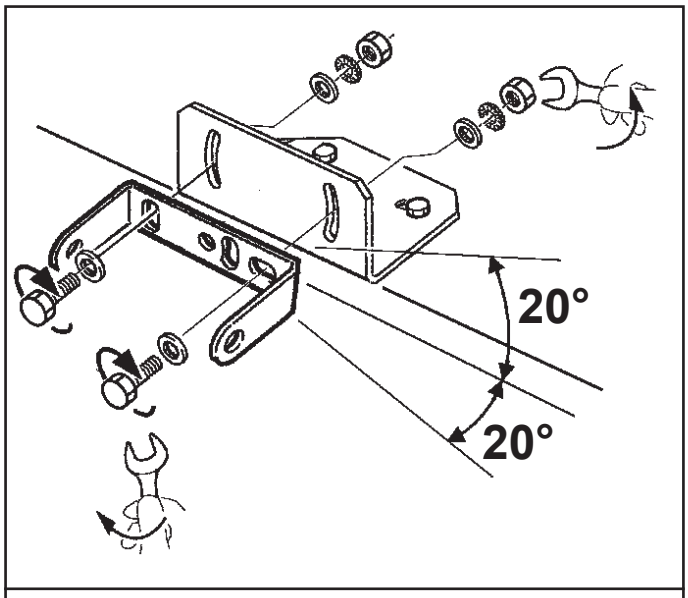


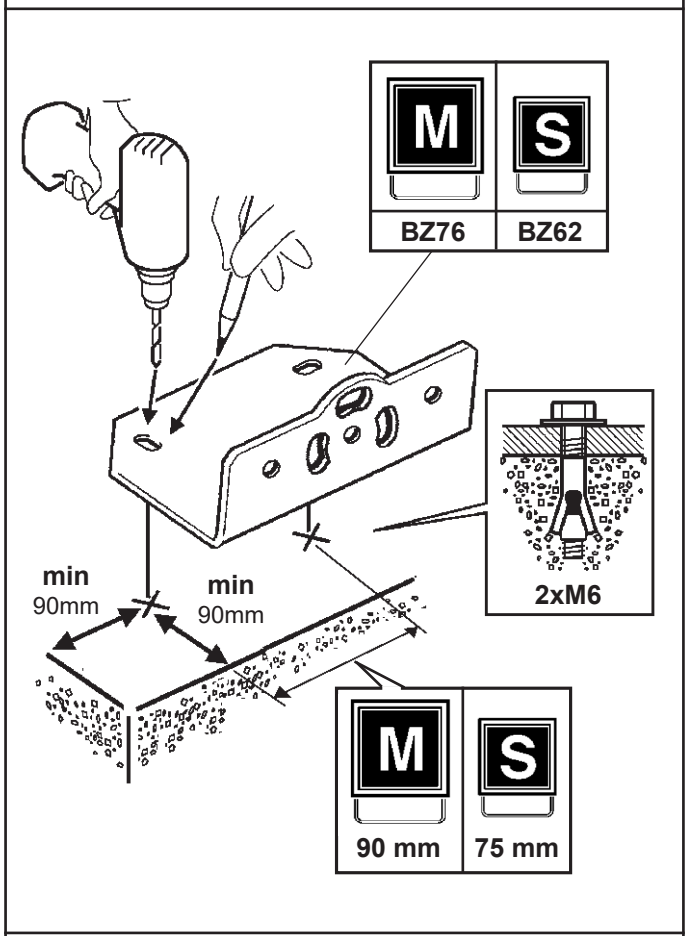


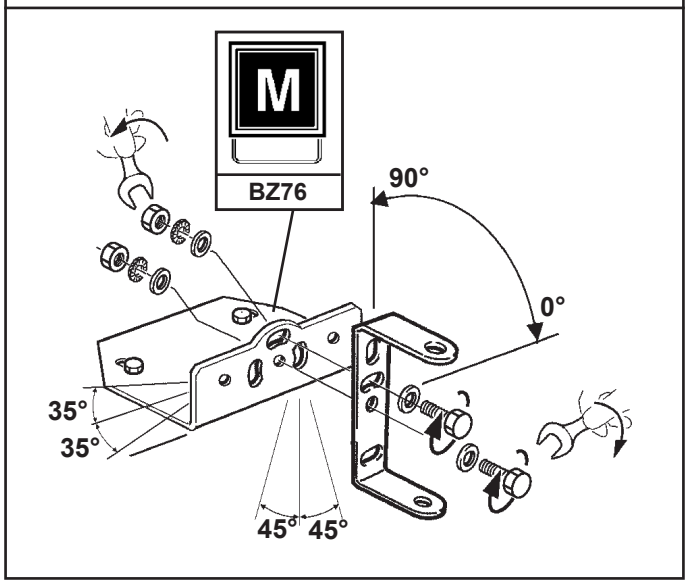


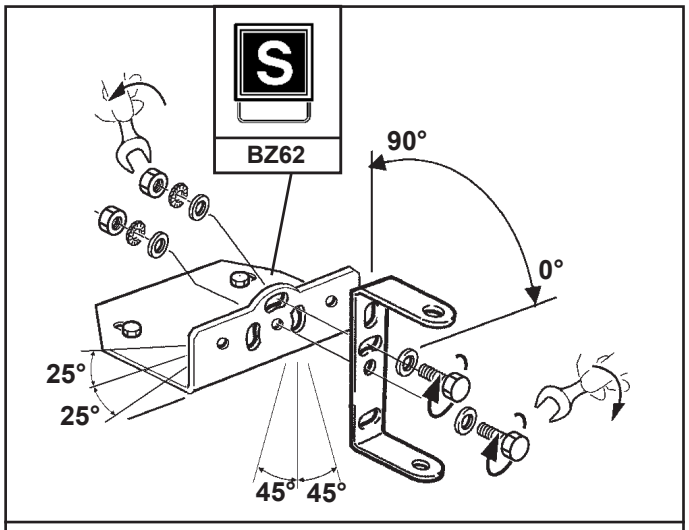


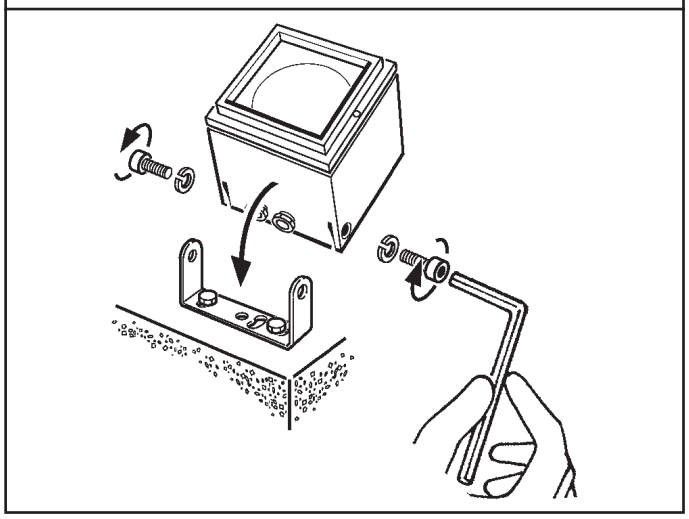

# APPLIQUE APPLICATION

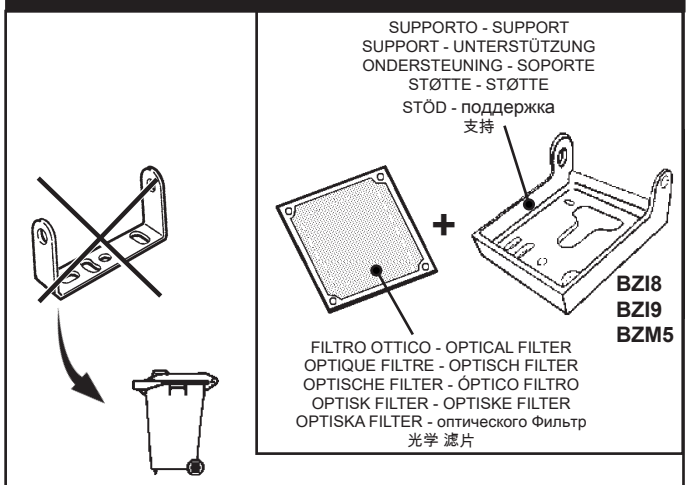


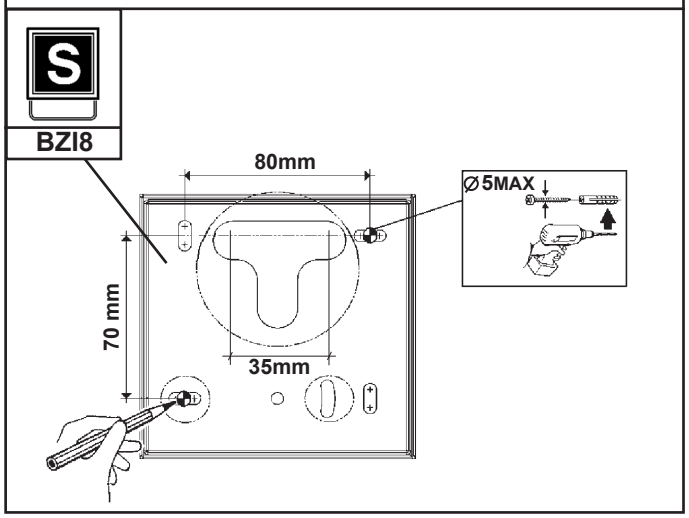

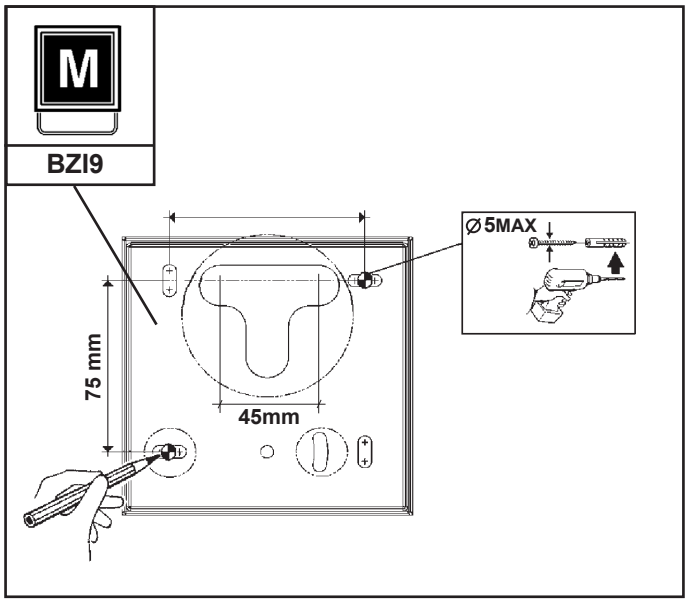


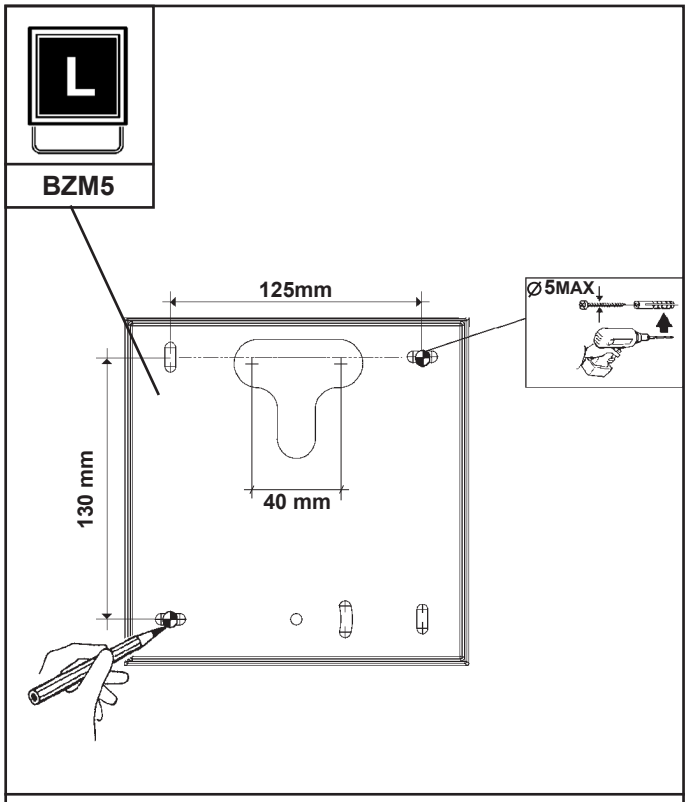


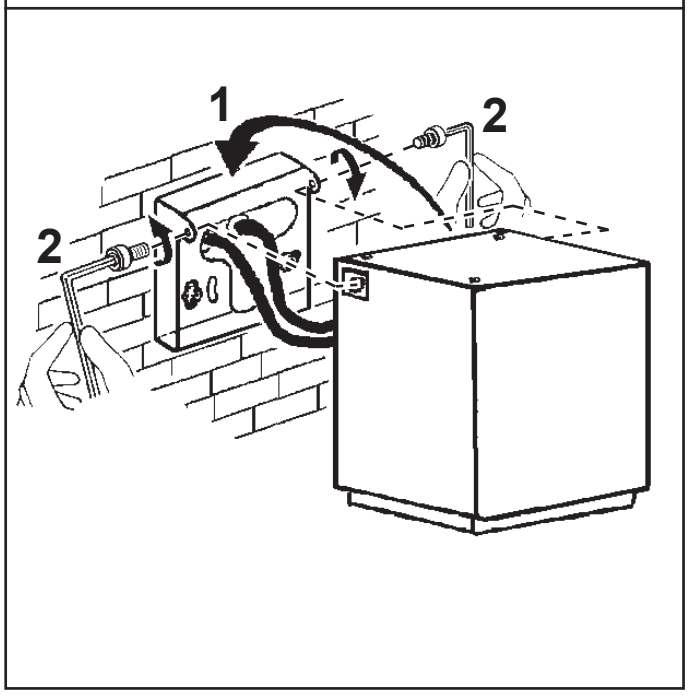


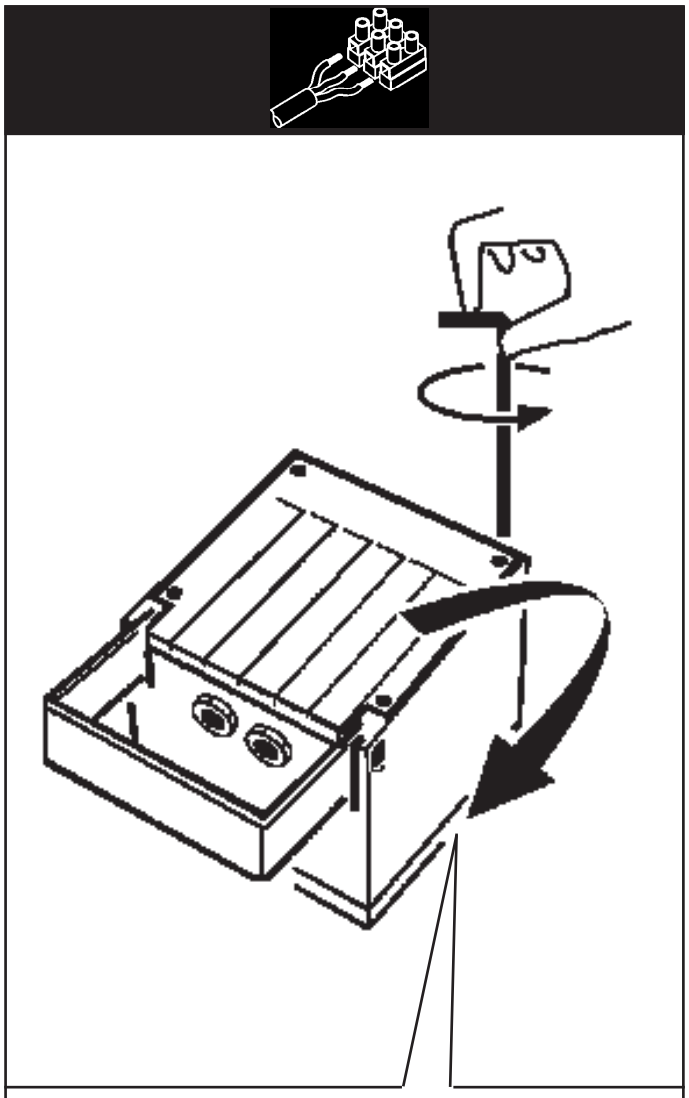

IT Per esigenze di collaudo, il prodotto é stato munito dei cavi indicati in figura.
N.B.: Asportare tali cavi prima di effettuare il cablaggio del prodotto.

EN In order to test the product, it was fitted with the cables indicated in the figure .
N.B.: Remove these cables before wiring the product.

FR Pour des nécessités d'essai, le produit est fourni avec les câbles indiqués dans la figure.
N.B.: Enlevez ces câbles avant d'effectuer le câblage du produit.

DE Aufgrund von Prüfungserfordernissen wurde das Produkt mit den auf der Abbildung ersichtlichen Kabeln bestückt.
N.B.: Diese Kabel sind vor der Verkabelung des Produkts abzunehmen.

NL Zoals voor de keuring vereist is het product voorzien van de in de afbeelding aangegeven kabels.
N.B.: Verwijder deze voordat u het product gaat bedraden.

ES Debido a exigencias de ensayo, el producto ha sido provisto de los cables indicados en la figura.
NOTA: Extraer dichos cables antes de realizar el cableo del producto.

DA Med henblik på afprøvning er produktet forsynet med ledningerne, som vist i figuren.
N.B.: Disse ledninger skal fjernes, inden produktet tilsluttes.

NO For å kunne teste produktet, ble dette montert med kablene som indikeres på figuren.
N.B.: Fjern disse kablene før produktet installeres.

SV På grund av provkörningsskäl har produkten försetts med kablarna som indikeras i figuren.
OBS! Ta bort dessa kablar innan ledningsdragningen för produkten görs.

RU Для тестирования прибор оснащен проводами, показанными на схеме.
Отсоедините эти провода перед монтажом кабелепроводки прибора.

ZH 为检测产品，产品配备了图中所示的电缆。
注意：为产品配线前，拆掉这些电缆。

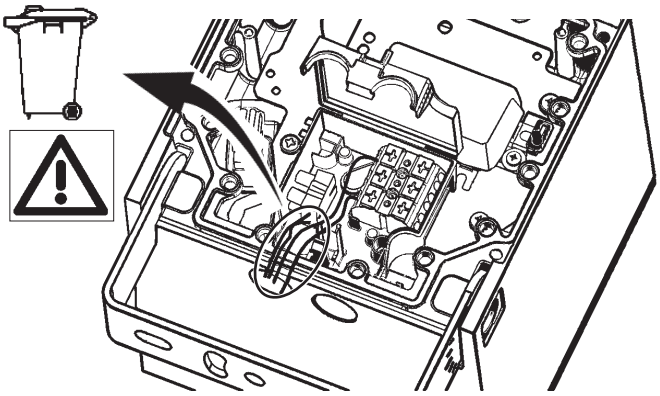

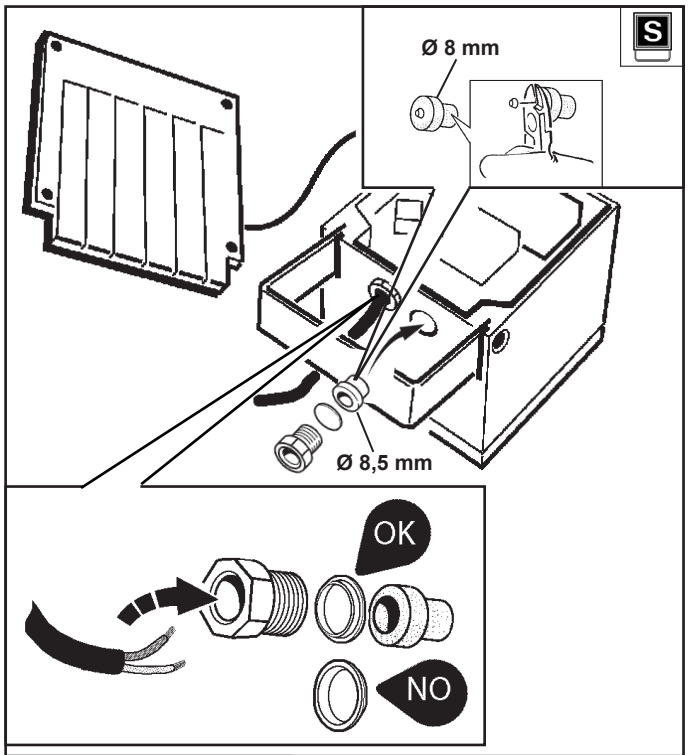


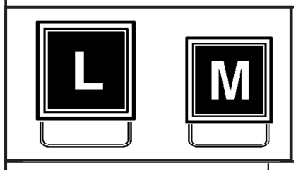


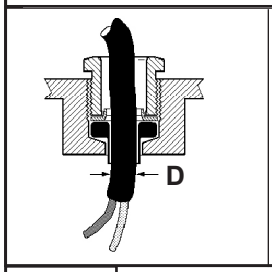


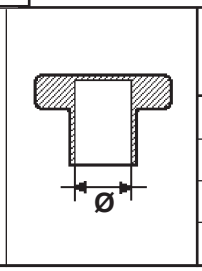


| D ( mm ) | Ø ( mm ) |
|---|---|
| 7,0 ÷ 10,0 | 8,5 |
| 10,0 ÷ 12,5 | 11 |
| 12,5 ÷ 14,5 | 13,5 |
| 14,5 ÷ 16,0 | 15,5 |

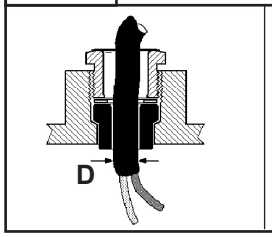


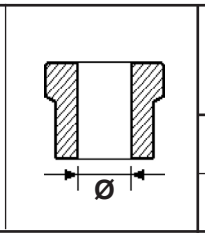


| D ( mm ) | Ø ( mm ) |
|---|---|
| 6,5 ÷ 9,0 | 8 |
| 9,0 ÷ 11 | 10,5 |

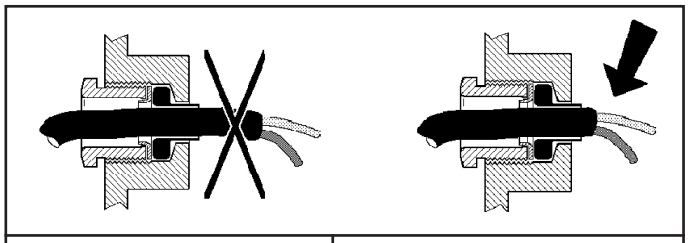

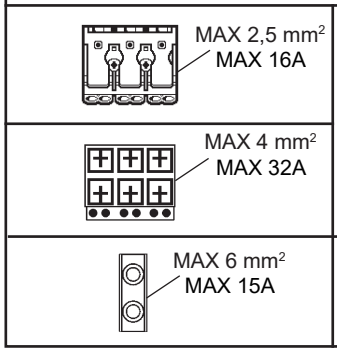


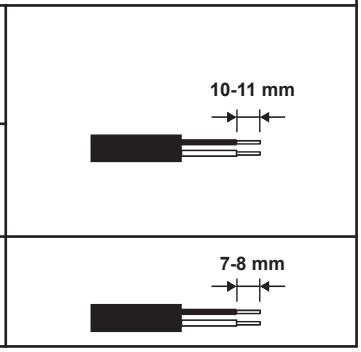

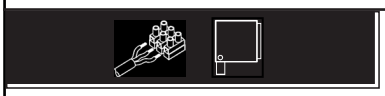

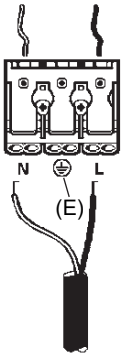


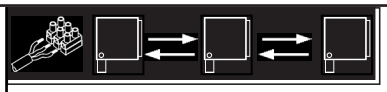

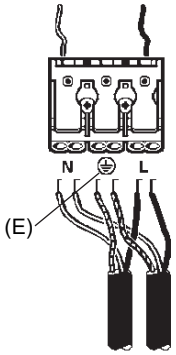

**art.**

EP56 - EP57 - EP58 - EP59 - EP60 - EP61 - EP62 - EP63 - EP64 - EP65

**art.**

EP72 - EP73 - EP74 - EP75 - EP76 - EP77 - EP78 - EP79 - EP80 - EP81
EP82 - EP83 - EP84 - EP85 - EP86 - EP87 - EP88 - EP89 - EP90 - EP91
EP92 - EP93 - EP94 - EP95 - EQ03 - EQ04 - EQ05 - EQ06

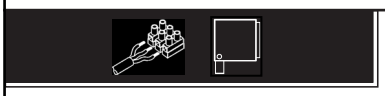

**ON-OFF**

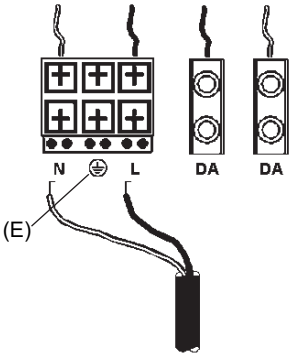


**DALI**

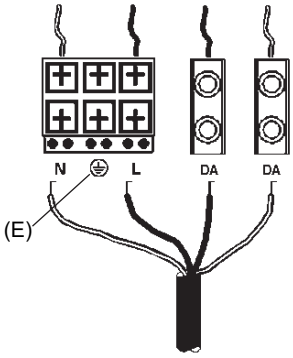


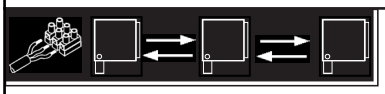

**ON-OFF**

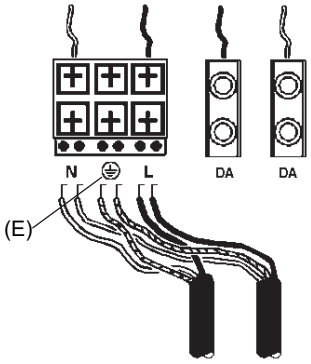


**DALI**

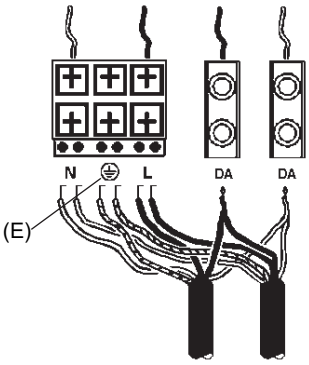

**M**

**TUNABLE WHITE**

**art.**

EP66 - EP67 - EP68

**L**

**TUNABLE WHITE**

**art.**

EP96 - EP97 - EP98

# DALI (DT8)

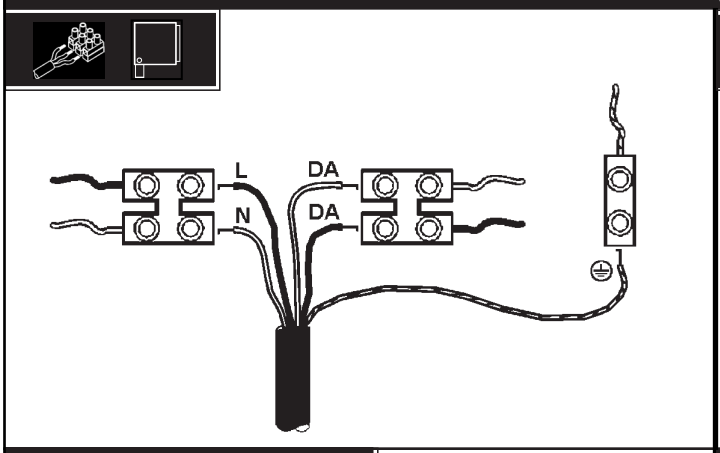


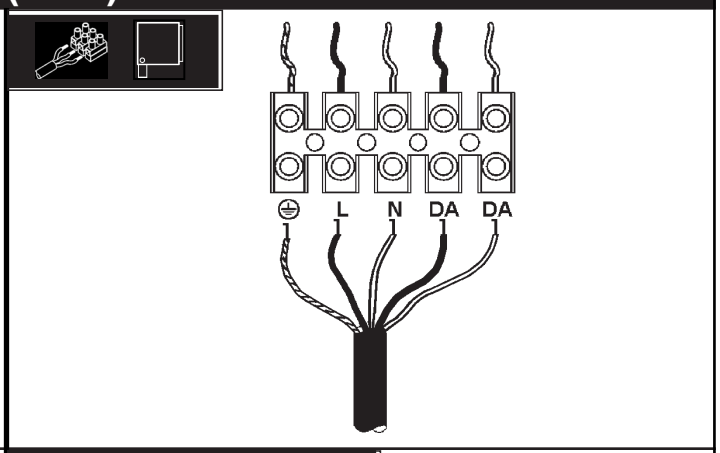


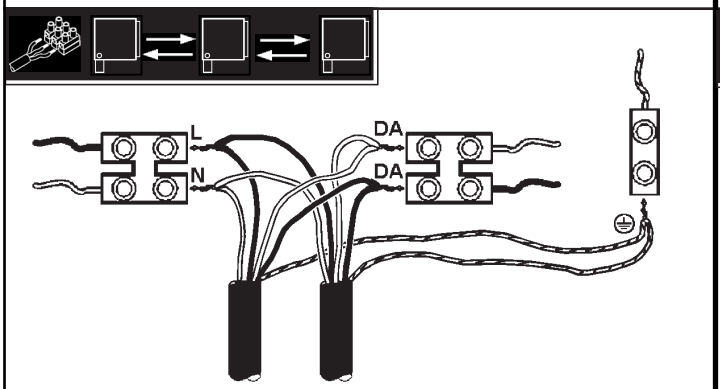


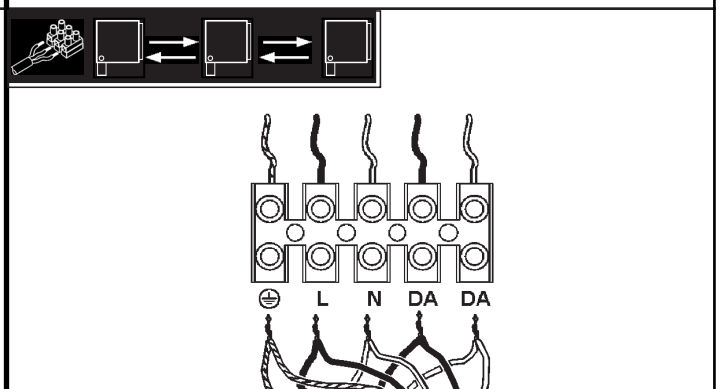

# DALI (DT8)

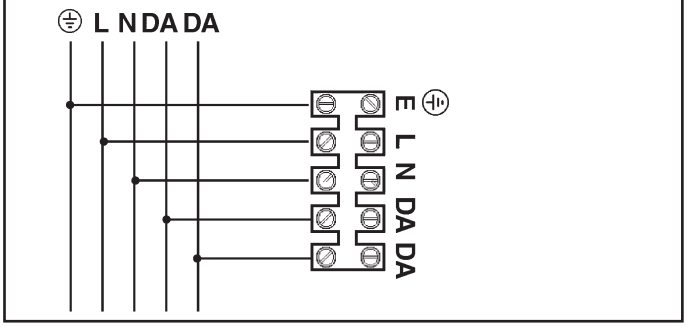


| CARICO DALI / DALI LOAD<br>CHARGE DALI<br>(COURANT MAXI ADMISSIBLE)<br>DALI-LAST<br>DALI VERMOGEN<br>CARGA DALI<br>DALI STRØMSTYRKE<br>BELASTNING FOR "DALI"<br>DALI-BELASTNING<br>МАКС. ТОК СИСТЕМЫ DALI С РЕГУЛЯЦИЕЙ ИНТЕНСИВНОСТИ СВЕТА<br>DALI 智能调光系统允许的最大电流量 | INDIRIZZI DALI<br>DALI ADDRESSES<br>ADRESSES DALI<br>DALI-ADRESSEN<br>DALI ADRESSEN<br>DIRECCIONES DALI<br>DALI ADRESSER<br>ADRESSER TIL "DALI"<br>DALI-ADRESSER<br>ЛОГИЧЕСКИЕ АДРЕСА СИСТЕМЫ DALI<br>DALI智能调光系统计算机指定控制参数 |
|---|---|
| 1 (2 mA) | 1 |

IT *Il prodotto è conforme allo standard DALI, con riferimento alle norme EN 62386-101, EN62386-102, EN62386-207.*

EN *The product complies with the DALI standard, with reference to the EN 62386-101, EN 62386-102 and EN 62386-207 standards.*

FR *Le produit est conforme à la norme DALI, repris dans les documents EN 62386-101, EN62386-102, EN62386-207.*

DE *Das Produkt erfüllt den DALI-Standard unter Bezugnahme auf die Normen EN 62386-101, EN62386-102, EN62386-207.*

NL *Het product voldoet aan de DALI-standaard, verwijzend naar de normen EN 62386-101, EN62386-102, EN62386-207.*

ES *El producto es conforme al estándar DALI, con referencia a las normas EN 62386-101, EN62386-102, EN62386-207.*

DA *Produktet stemmer overens med DALI-standarden med henvisning til standarderne EN 62386-101, EN62386-102, EN62386-207.*

NO *Produktet er i samsvar med DALI-standarden i henhold til standardene NEK-EN 62386-101, NEK-EN-62386-102, NEK-EN-6 2386-207.*

SV *Produkten överensstämmer med DALI-standarden, med hänvisning till standarderna EN 62386-101, EN62386-102, EN62386-207.*

RU Товар отвечает стандарту DALI, со ссылкой на стандарты EN 62386-101, EN62386-102, EN62386-207.

ZH 该产品符合数字寻址灯控接口 (DALI) 标准，并且参考 EN 62386-101、EN 62386-102 和 EN 62386-207 标准。.

**art.** EP66 - EP67 - EP68 - EP96 - EP97 - EP98

IT *Il prodotto è conforme allo standard DALI, con riferimento alle norme EN 62386-101, EN62386-102, EN62386-207, EN62386-209.*

EN *The product complies with the DALI standard, with reference to the EN 62386-101, EN 62386-102 and EN62386-207, EN62386-209 standards.*

FR *Le produit est conforme à la norme DALI, repris dans les documents EN 62386-101, EN62386-102, EN62386-207, EN62386-209.*

DE *Das Produkt erfüllt den DALI-Standard unter Bezugnahme auf die Normen EN 62386-101, EN62386-102, EN62386-207, EN62386-209.*

NL *Het product voldoet aan de DALI-standaard, verwijzend naar de normen EN 62386-101, EN62386-102, EN62386-207, EN62386-209.*

ES *El producto es conforme al estándar DALI, con referencia a las normas EN 62386-101, EN62386-102, EN62386-207, EN62386-209.*

DA *Produktet stemmer overens med DALI-standarden med henvisning til standarderne EN 62386-101, EN62386-102, EN62386-207, EN62386-209.*

NO *Produktet er i samsvar med DALI-standarden i henhold til standardene NEK-EN 62386-101, NEK-EN-62386-102, NEK-EN62386-207, EN62386-209.*

SV *Produkten överensstämmer med DALI-standarden, med hänvisning till standarderna EN 62386-101, EN62386-102, EN62386-207, EN62386-209.*

RU Товар отвечает стандарту DALI, со ссылкой на стандарты EN 62386-101, EN62386-102, *EN62386-207, EN62386-209.*

ZH 该产品符合数字寻址灯控接口 (DALI) 标准，并且参考 EN 62386-101、EN 62386-102 和 *EN62386-207, EN62386-209* 标准。.

**M** **TUNABLE WHITE**
**art.**
EP69 - EP70 - EP71

**L** **TUNABLE WHITE**
**art.**
EP99 - EQ01 - EQ02

# DMX RDM

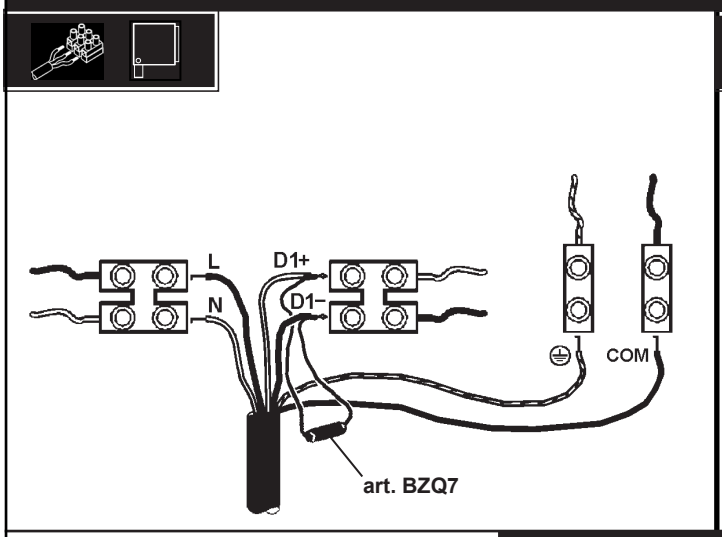


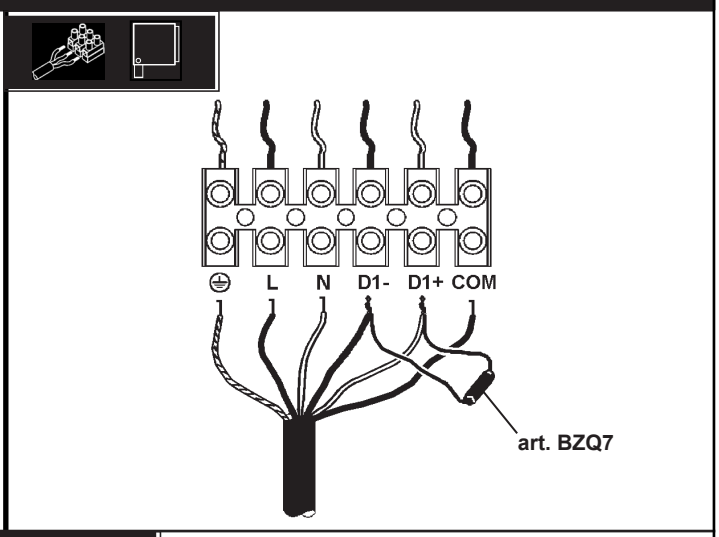


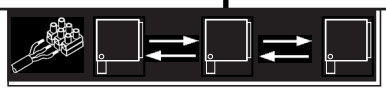

**MAX DAISY CHAIN LENGHT: 100m**
**MAX NUMBER PRODUCT: 32**

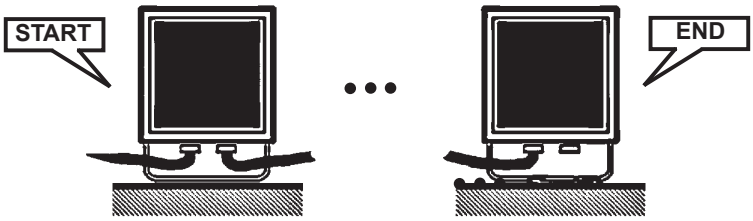


**M**

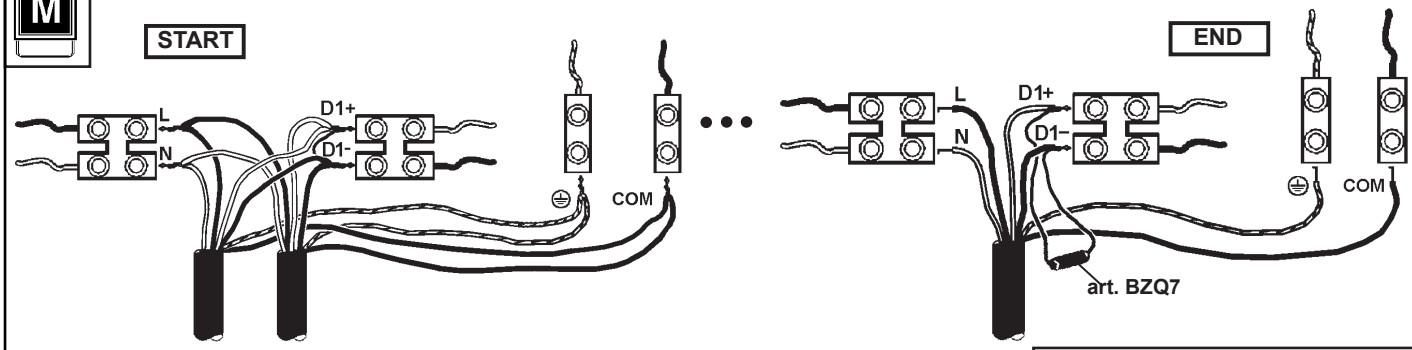

**L**

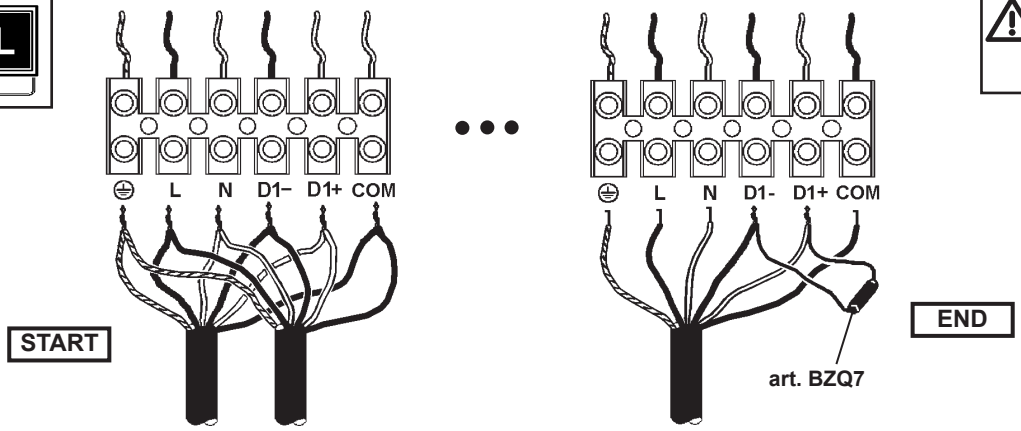

# examples

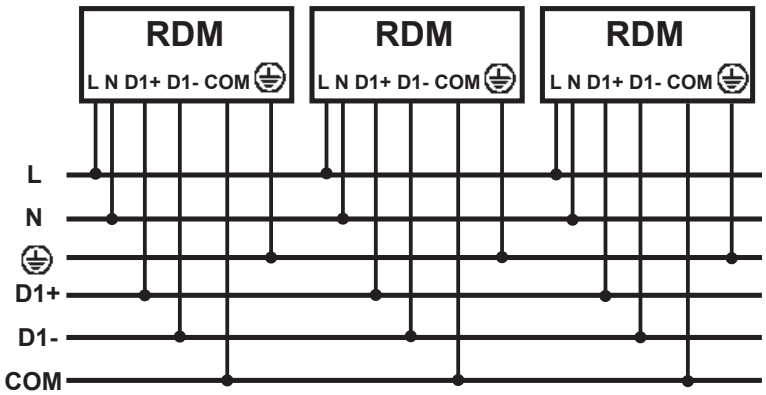


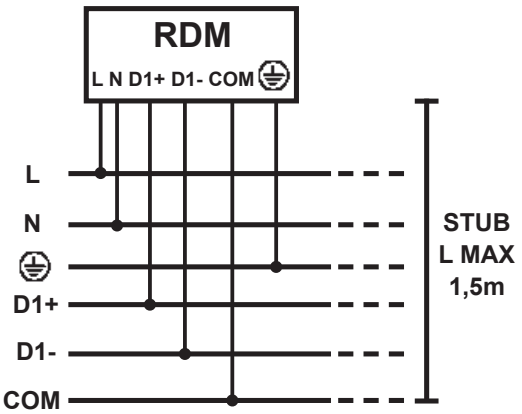


| ADDRESSES n° | ADDRESSES 1 | 2 |
|---|---|---|
| 2 | Intensity | Color temperature |

IT N.B.: Per chiudere la linea DMX inserire sull'ultimo modulo l'art. BZQ7.

EN N.B.: To close the DMX line, add item BZQ7 onto the last module.

FR N.B. : Pour fermer la ligne DMX, saisir l'article BZQ7 dans le dernier module.

DE N.B.: Zum Schließen der DMX-Linie am letzten Modul den Artikel BZQ7 einsetzen.

NL N.B.: Teneinde de DMX lijn af te sluiten, dient u op de laatste module het artikel BZQ7 in te voeren.

ES Nota: Para cerrar la línea DMX introducir en el último módulo el art. BZQ7.

DA N.B.: For at lukke DMX-linjen skal man installere art. BZQ7 på sidste modul.

NO NB! For å lukke DMX-linjen må du sette art. BZQ7 på den siste modulen.

SV OBS! För att avsluta DMX-linjen, sätt in art. BZQ7 på sista modulen.

RU ПРИМЕЧАНИЕ: Для замыкания линии DMX установите на последний модуль арт. BZQ7.

ZH 注意：如要关闭 DMX 线，请将部件 BZQ7 加入到最后一个模块中。

**ART.BZQ7**

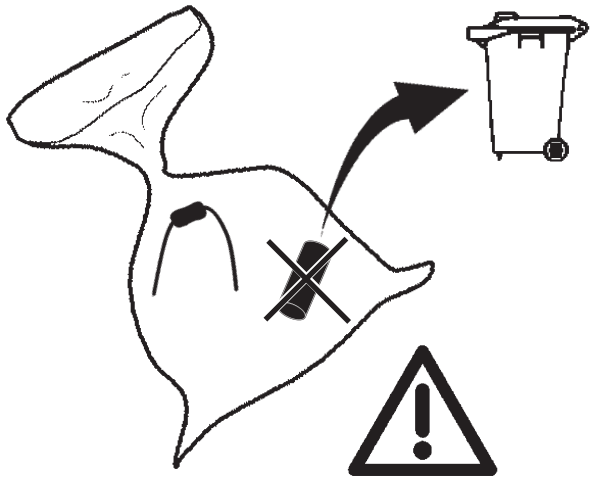

# PROGRAMMING

**IT** - La programmazione deve essere fatta da personale esperto ed in sicurezza.

**EN** - Programming must be performed by expert personnel operating in safe conditions.

**FR** - La programmation doit être effectuée par un personnel expérimenté et en conditions de sécurité.

**DE** - Die Programmierung muss durch Fachpersonal und unter Sicherstellung erfolgen.

**NL** - De programmering moet door ervaren personeel en onder veilige omstandigheden worden verricht.

**ES** - La programación debe ser efectuada por personal experto y de manera segura.

**DA** - Programmeringen skal afvikles af erfarent personale og under sikre forhold.

**NO** - Programmeringen må gjøres av ekspertpersonale og under sikre betingelser.

**SV** - Programmeringen ska utföras av behörig personal och under säkra förhålland en.

**RU** - Программирование должно выполняться опытным персоналом и в условиях безопасности.

**ZH** - 应由专业人员在安全前提下进行编程。

## BY WIRING (DALI):

**art.**

EP72 - EP73 - EP74 - EP75 - EP76 - EP77 - EP78 - EP79 - EP80 - EP81
EP82 - EP83 - EP84 - EP85 - EP86 - EP87 - EP88 - EP89 - EP90 - EP91
EP92 - EP93 - EP94 - EP95 - EQ03 - EQ04 - EQ05 - EQ06

**IT** Per la programmazione con interfaccia via cavo è necessario contattare la "iGuzzini" comunicando il tipo di alimentatore montato sul prodotto.

**EN** To program with an interface connected via cable, contact "iGuzzini" and inform them of the type of power supply mounted on the product.

**FR** Pour la programmation avec interface filaire, veuillez contacter la société iGuzzini en spécifiant le type de ballast installé sur le produit.

**DE** Für die Programmierung mit Kabelschnittstelle kontaktieren Sie bitte iGuzzini unter geben den Typ des am Produkt angebrachten Versorgungseinheit an

**NL** Neem voor de programmering met interface via kabel contact op met "iGuzzini" en vermeld het type VSA dat op het product is gemonteerd.

**ES** Para la programación con interfaz por cable, es necesario contactar con "iGuzzini" y facilitar el tipo de alimentador montado en el producto.

**DA** Det er nødvendigt, at kontakte "iGuzzini" og oplyse om hvilken strømforsyningstype, der er monteret på produktet, ved programmering med interface via kabel.

**NO** For programmering med grensesnitt via kabel må du kontakte "iGuzzini" og opplyse om hva slags strømforsyningsenhet som er montert på produktet.

**SV** För programmering av gränssnitt via kabel måste man kontakta "iGuzzini" och uppge vilken typ av nätaggregat som är monterat på produkten.

**RU** Для программирования интерфейса при помощи кабеля необходимо связаться с компанией «iGuzzini» и сообщить тип блока питания, установленного в изделии.

**ZH**

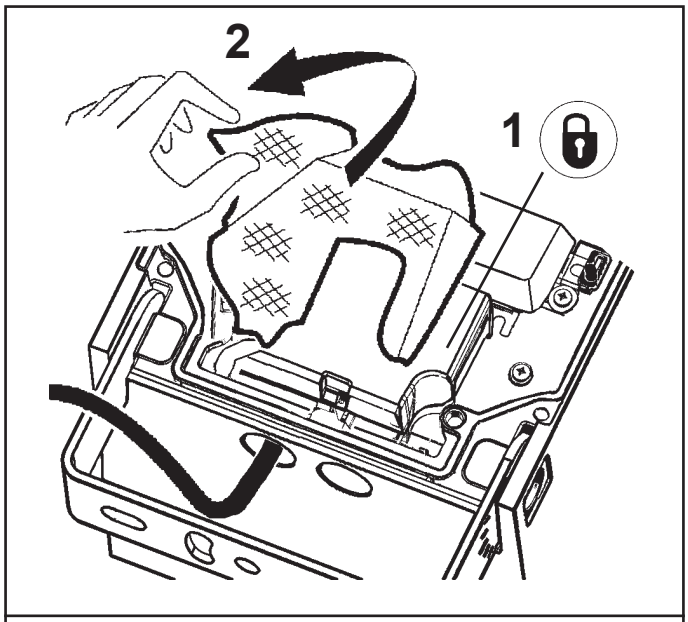


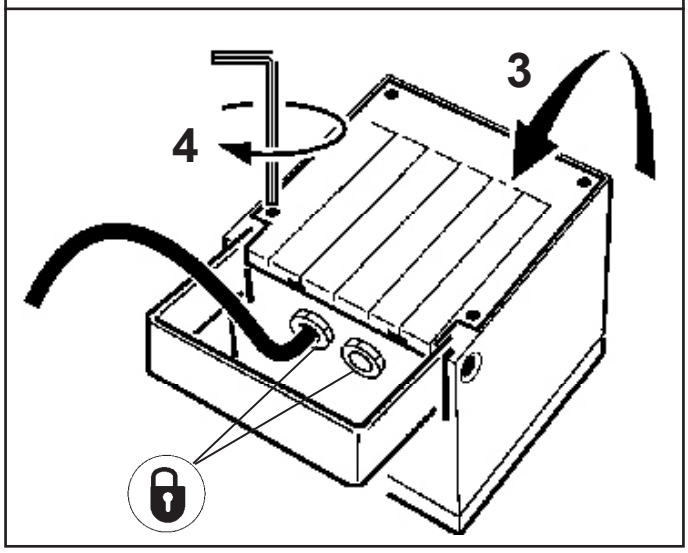


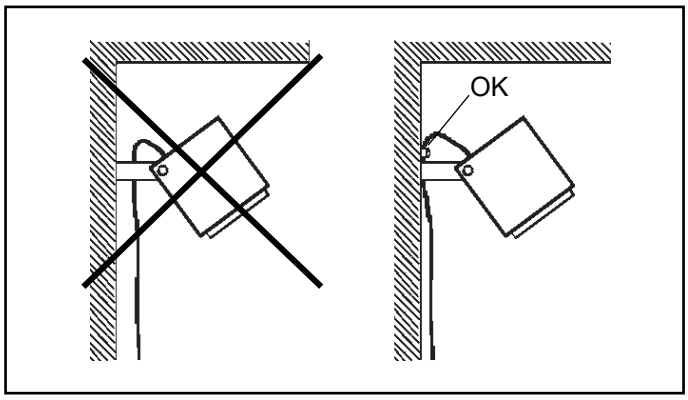


**ORIENTAMENTO DEL VANO OTTICO**
**ADJUSTING THE POSITION OF THE OPTICAL ASSEMBLY**
**ORIENTATION DU GROUPE OPTIQUE**
**AUSRICHTEN DES LAMPENANSCHLUSSES**
**HET RICHTEN VAN HET VERLICHTINGSARMATUUR**
**ORIENTABILIDAD DE LA OPTICA**
**INDSTILLING AF DEN OPTISKE ENHED**
**JUSTERING AV POSISJONEN PÅ DEN OPTISKE ENHETEN**
**RIKTNING AV OPTISKT RUM**
ОРИЕНТАЦИЯ ЛАМПОВОГО ОТСЕКА
可调光的位置

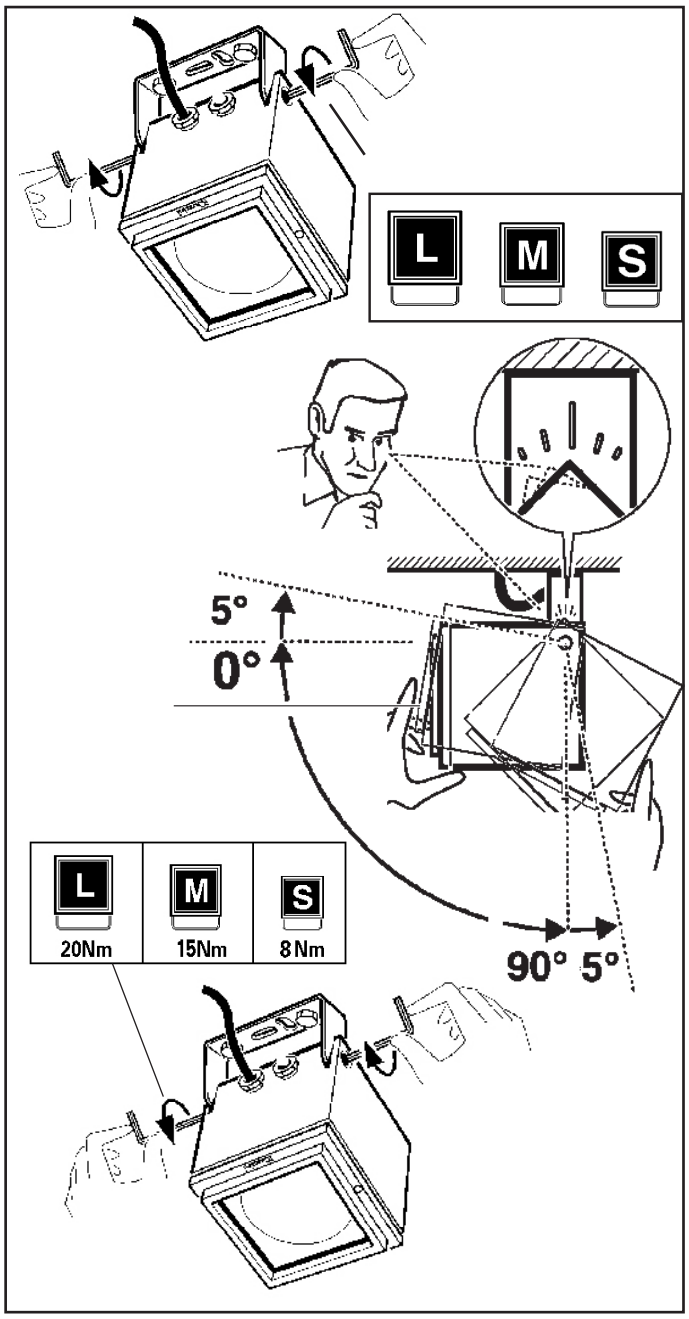

# + ART.

| S | Art. | EP46 | EP47 | EP48 | EP49 | EP50 | EP51 | EP52 | EP53 | EP54 | EP55 | |
|---|---|---|---|---|---|---|---|---|---|---|---|---|
| | BZ51 | ✓ | ✓ | ✓ | ✓ | ✓ | ✓ | ✓ | ✓ | ✓ | ✓ | Art. BZ49 |
| | BZ52 | ✓ | ✓ | ✓ | ✓ | ✓ | ✓ | ✓ | ✓ | ✓ | ✓ | |
| | BZ53 | ✓ | ✓ | ✓ | ✓ | ✓ | ✓ | ✓ | ✓ | ✓ | ✓ | |
| | BZ56 | ✓ | ✓ | ✓ | ✓ | ✓ | ✓ | ✓ | ✓ | ✓ | ✓ | |
| + | BZ57 + BZ52 | ✓ | ✓ | ✓ | ✓ | ✓ | ✓ | ✓ | ✗ | ✗ | ✗ | |
| | BZ58 | ✓ | ✓ | ✓ | ✓ | ✓ | ✓ | ✓ | ✓ | ✓ | ✓ | |
| | BZ59 | ✓ | ✓ | ✓ | ✓ | ✓ | ✓ | ✓ | ✓ | ✓ | ✓ | |
| | B989 | ✓ | ✓ | ✓ | ✓ | ✓ | ✓ | ✓ | ✓ | ✓ | ✓ | |
| | BZ60 | ✓ | ✓ | ✓ | ✓ | ✓ | ✓ | ✓ | ✓ | ✓ | ✓ | |
| | JAL6 | ✓ | ✓ | ✓ | ✓ | ✓ | ✓ | ✓ | ✓ | ✓ | ✓ | |
| | X495 | ✗ | ✗ | ✗ | ✗ | ✗ | ✗ | ✗ | ✗ | ✗ | ✗ | |

| M | Art. | EP56 | EP57 | EP58 | EP59 | EP60 | EP61 | EP62 | EP63 | EP64 | EP65 | EP66 | EP67 | EP68 | EP69 | EP70 | EP71 | |
|---|---|---|---|---|---|---|---|---|---|---|---|---|---|---|---|---|---|---|
| | BZ65 | ✓ | ✓ | ✓ | ✓ | ✓ | ✓ | ✓ | ✓ | ✓ | ✓ | ✓ | ✓ | ✓ | ✓ | ✓ | ✓ | Art. BZ63 |
| | BZ66 | ✓ | ✓ | ✓ | ✓ | ✓ | ✓ | ✓ | ✓ | ✓ | ✓ | ✓ | ✓ | ✓ | ✓ | ✓ | ✓ | |
| | BZ67 | ✓ | ✓ | ✓ | ✓ | ✓ | ✓ | ✓ | ✓ | ✓ | ✓ | ✓ | ✓ | ✓ | ✓ | ✓ | ✓ | |
| | BZ71 | ✓ | ✓ | ✓ | ✓ | ✓ | ✓ | ✓ | ✓ | ✓ | ✓ | | ✓ | ✓ | | ✓ | ✓ | Art. BZ63 |
| + | BZ72 + BZ66 | ✓ | ✓ | ✓ | ✓ | ✓ | ✓ | ✗ | ✗ | ✗ | ✗ | ✓ | ✗ | ✗ | ✓ | ✗ | ✗ | |
| | BZ73 | ✓ | ✓ | ✓ | ✓ | ✓ | ✓ | ✓ | ✓ | ✓ | ✓ | | ✓ | ✓ | | ✓ | ✓ | |
| | BZ74 | ✓ | ✓ | ✓ | ✓ | ✓ | ✓ | ✓ | ✓ | ✓ | ✓ | ✓ | ✓ | ✓ | ✓ | ✓ | ✓ | |
| | X272 | ✓ | ✓ | ✓ | ✓ | ✓ | ✓ | ✓ | ✓ | ✓ | ✓ | ✓ | ✓ | ✓ | ✓ | ✓ | ✓ | |
| | BZ60 | ✓ | ✓ | ✓ | ✓ | ✓ | ✓ | ✓ | ✓ | ✓ | ✓ | ✓ | ✓ | ✓ | ✓ | ✓ | ✓ | |
| | JAL6 | ✓ | ✓ | ✓ | ✓ | ✓ | ✓ | ✓ | ✓ | ✓ | ✓ | ✗ | ✗ | ✗ | ✗ | ✗ | ✗ | |
| | X495 | ✗ | ✗ | ✗ | ✗ | ✗ | ✗ | ✗ | ✗ | ✗ | ✗ | ✓ | ✓ | ✓ | ✓ | ✓ | ✓ | |

# + ART.

| L | Art. | EP72 | EP73 | EP74 | EP75 | EP76 | EP77 | EP78 | EP79 | EP80 | EP81 | EP82 | EP83 | EP84 | EP85 | EP86 | EP87 | EP88 | EP89 | EP90 | EP91 | EP92 | EP93 | EP94 | EP95 | EP96 | EP97 | EP98 | EP99 | EQ01 | EQ02 | EQ03 | EQ04 | EQ05 | EQ06 | |
|---|---|---|---|---|---|---|---|---|---|---|---|---|---|---|---|---|---|---|---|---|---|---|---|---|---|---|---|---|---|---|---|---|---|---|---|---|
| | BZ79 | | | | | | | | | | | | | | | | | | | | | | | | | | | | | | | | | | | |
| | BZ80 | ✓ | ✓ | ✓ | ✓ | ✓ | ✓ | ✓ | ✓ | ✓ | ✓ | ✓ | ✓ | ✓ | ✓ | ✓ | ✓ | ✓ | ✓ | ✓ | ✓ | ✓ | ✓ | ✓ | ✓ | ✓ | ✓ | ✓ | ✓ | ✓ | ✓ | ✗ | ✗ | ✗ | ✗ | |
| | 1154 | | | | | | | | | | | | | | | | | | | | | | | | | | | | | | | | | | | |
| | BZ79 | | | | | | | | | | | | | | | | | | | | | | | | | | | | | | | | | | | |
| | BZ80 | ✓ | ✓ | ✓ | ✓ | ✓ | ✓ | ✓ | ✓ | ✓ | ✓ | ✓ | ✓ | ✓ | ✓ | ✓ | ✓ | ✓ | ✓ | ✓ | ✓ | ✓ | ✓ | ✓ | ✓ | ✓ | ✓ | ✓ | ✓ | ✓ | ✓ | ✓ | ✓ | ✓ | ✓ | Art. BZ77 |
| | 1154 | | | | | | | | | | | | | | | | | | | | | | | | | | | | | | | | | | | |
| | BZ85 | | | | | | | ✓ | ✓ | ✓ | ✓ | | | ✓ | ✓ | ✓ | ✓ | | | | | ✓ | ✓ | ✓ | ✓ | | ✓ | ✓ | | ✓ | ✓ | ✓ | ✓ | ✓ | ✓ | |
| + | BZ86 + 1154 | ✓ | ✓ | ✓ | ✓ | ✓ | ✓ | ✗ | ✗ | ✗ | ✗ | ✓ | ✓ | ✗ | ✗ | ✗ | ✗ | ✓ | ✓ | ✓ | ✓ | ✗ | ✗ | ✗ | ✗ | ✓ | ✗ | ✗ | ✓ | ✗ | ✗ | ✗ | ✗ | ✗ | ✗ | Art. BZ77 |
| | BZ87 | | | | | | | ✓ | ✓ | ✓ | ✓ | | | ✓ | ✓ | ✓ | ✓ | | | | | ✓ | ✓ | ✓ | ✓ | | ✓ | ✓ | | ✓ | ✓ | ✓ | ✓ | ✓ | ✓ | |
| | BZ88 | ✓ | ✓ | ✓ | ✓ | ✓ | ✓ | ✓ | ✓ | ✓ | ✓ | ✓ | ✓ | ✓ | ✓ | ✓ | ✓ | ✓ | ✓ | ✓ | ✓ | ✓ | ✓ | ✓ | ✓ | ✓ | ✓ | ✓ | ✓ | ✓ | ✓ | ✓ | ✓ | ✓ | ✓ | |
| | JAL6 | ✓ | ✓ | ✓ | ✓ | ✓ | ✓ | ✓ | ✓ | ✓ | ✓ | ✗ | ✗ | ✗ | ✗ | ✗ | ✗ | ✗ | ✗ | ✗ | ✗ | ✗ | ✗ | ✗ | ✗ | ✗ | ✗ | ✗ | ✗ | ✗ | ✗ | ✓ | ✓ | ✓ | ✓ | |
| | X495 | ✗ | ✗ | ✗ | ✗ | ✗ | ✗ | ✗ | ✗ | ✗ | ✗ | | | | | | | | | | | | | | | ✓ | ✓ | ✓ | ✓ | ✓ | ✓ | ✗ | ✗ | ✗ | ✗ | |

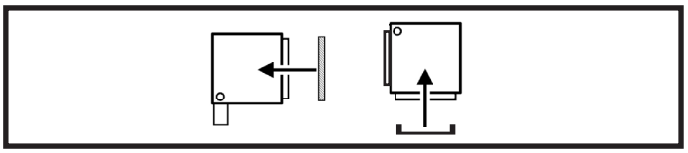

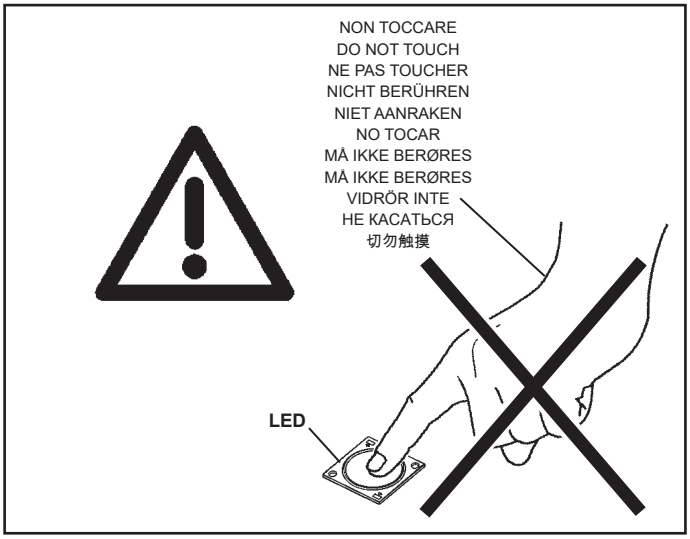


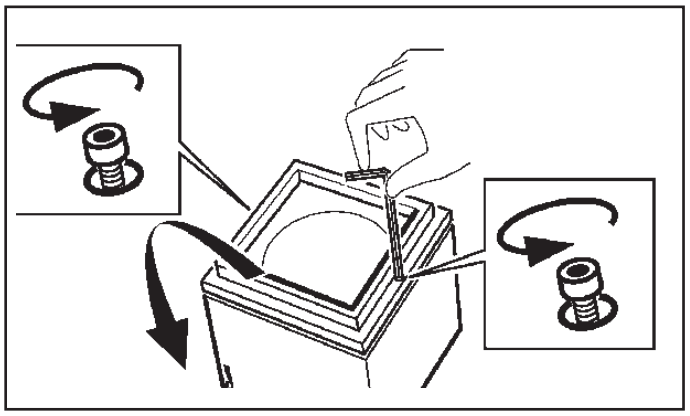

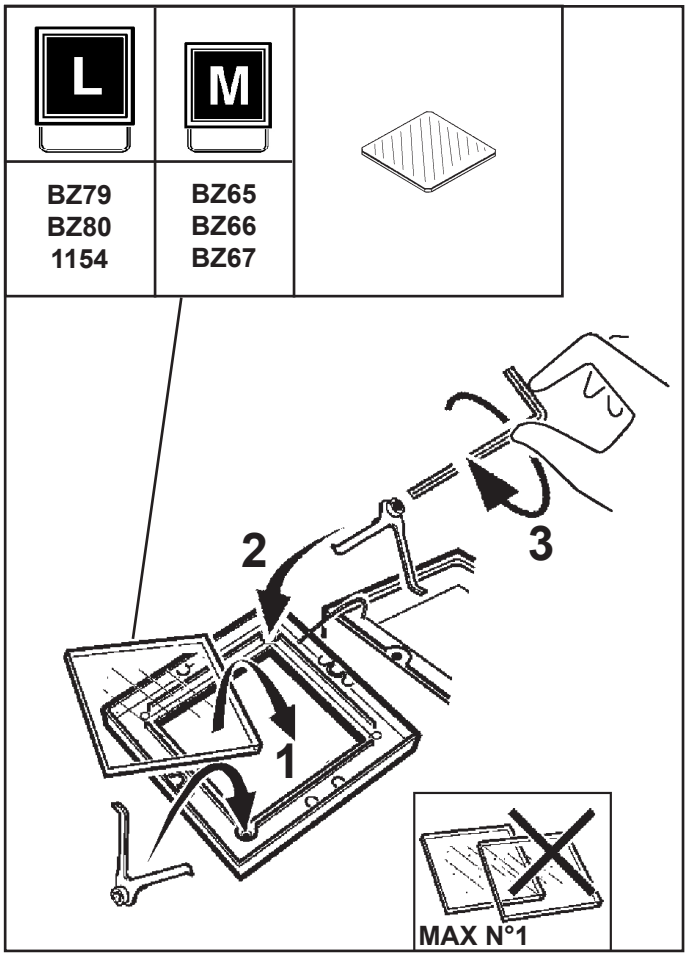


# APPLIQUE APPLICATION

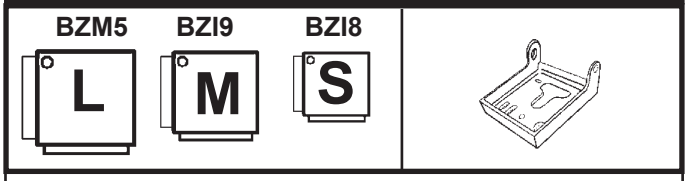


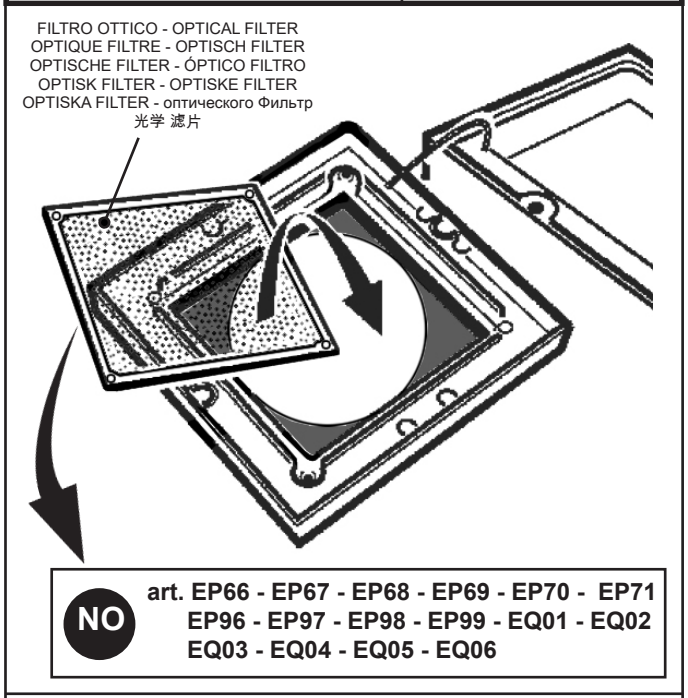


**NO** art. EP66 - EP67 - EP68 - EP69 - EP70 - EP71
EP96 - EP97 - EP98 - EP99 - EQ01 - EQ02
EQ03 - EQ04 - EQ05 - EQ06

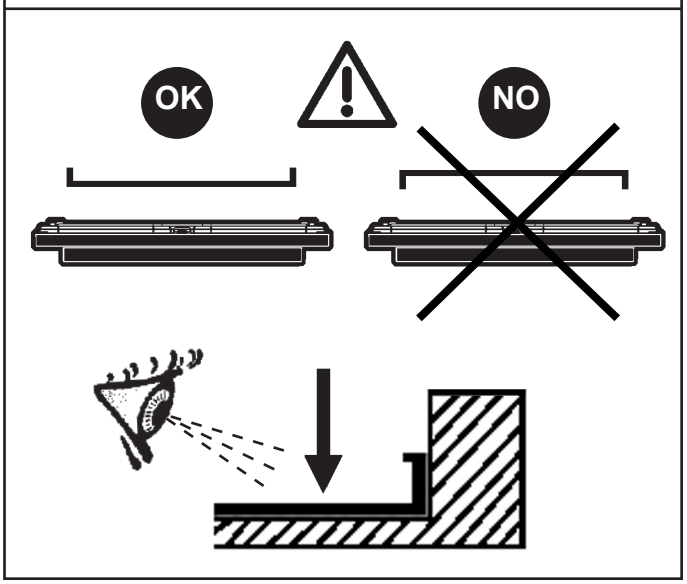


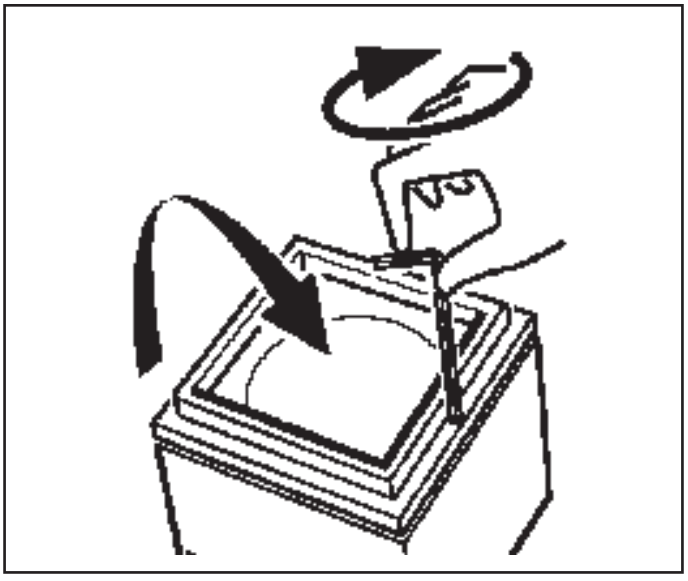

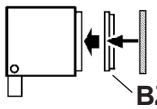

art. BZ77
BZ63 - BZ49

| L | M | S | |
|---|---|---|---|
| BZ79<br>BZ80<br>1154 | BZ65<br>BZ66<br>BZ67 | BZ51<br>BZ52<br>BZ53 | |

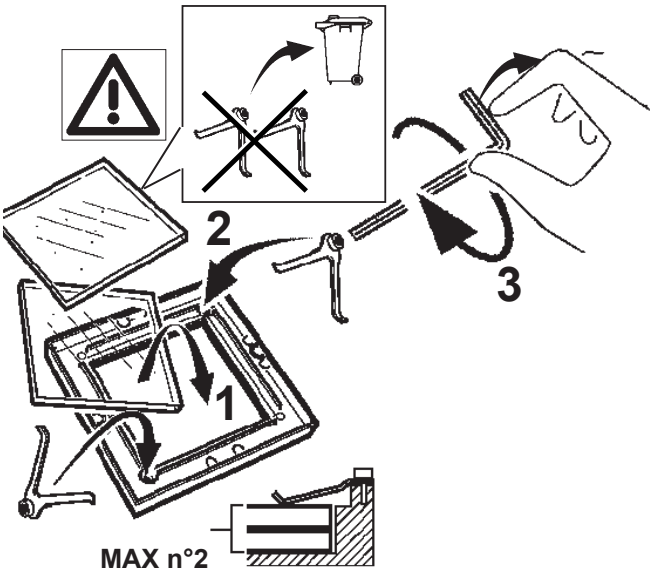


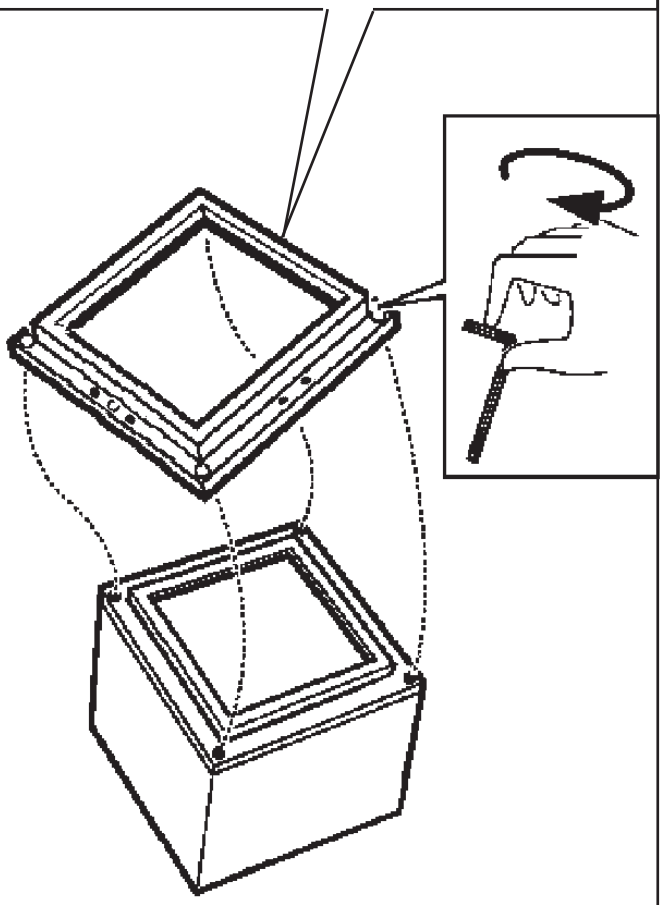

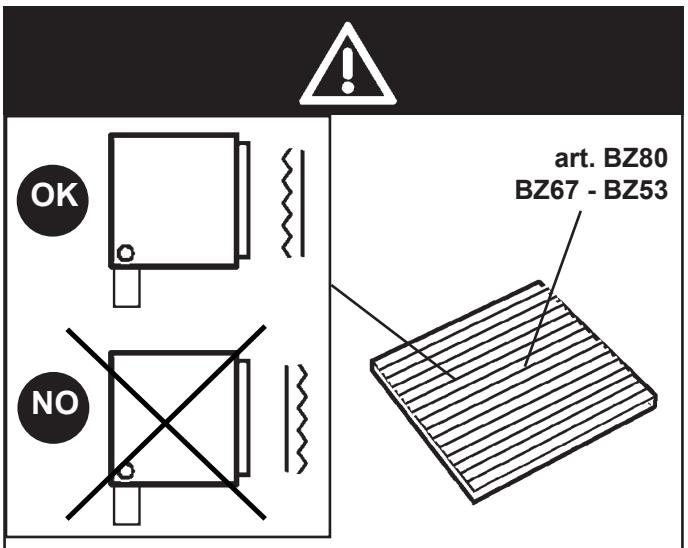


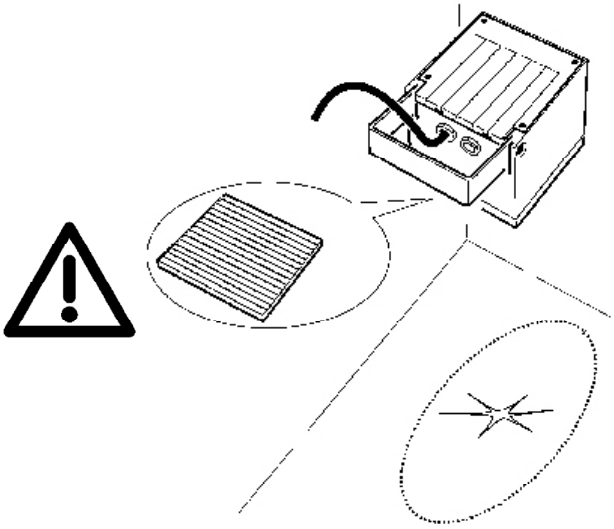

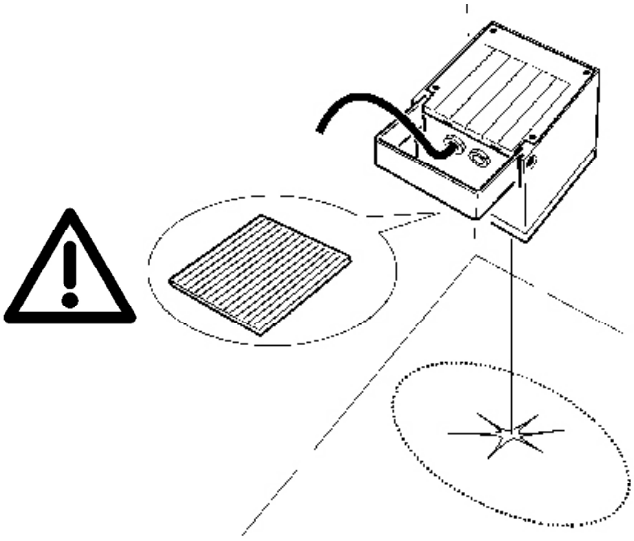

| L | M | S | |
|---|---|---|---|
| BZ87 | BZ73 | BZ58 | |

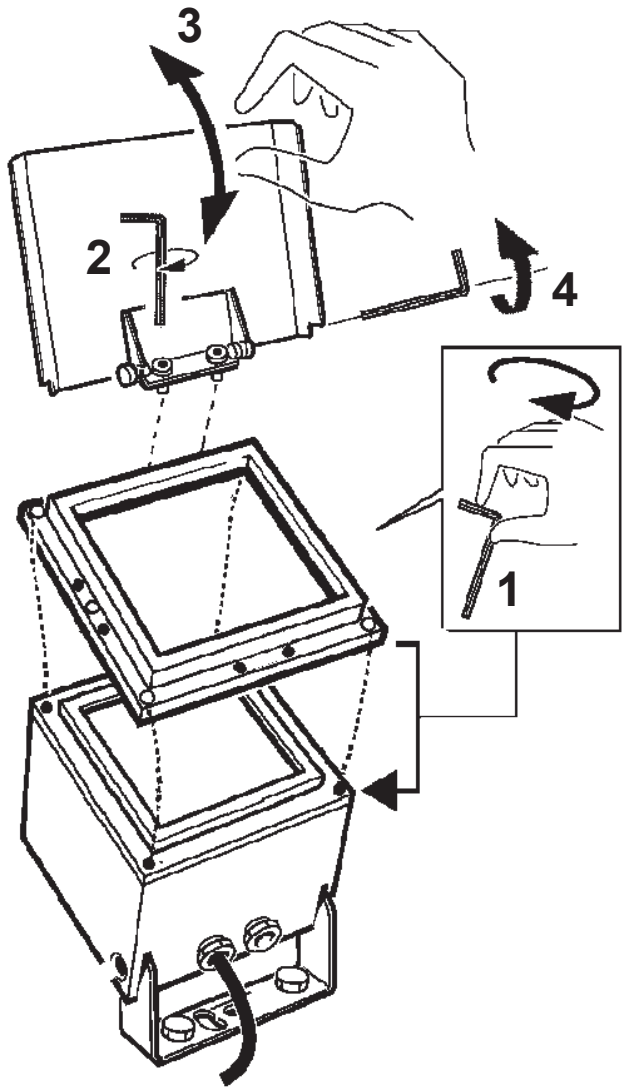


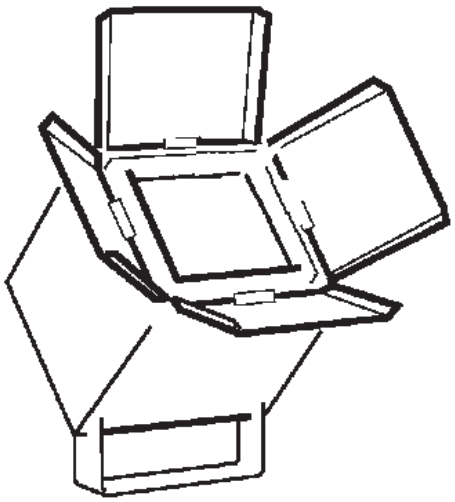

| L | M | S | |
|---|---|---|---|
| BZ86 | BZ72 | BZ57 | |

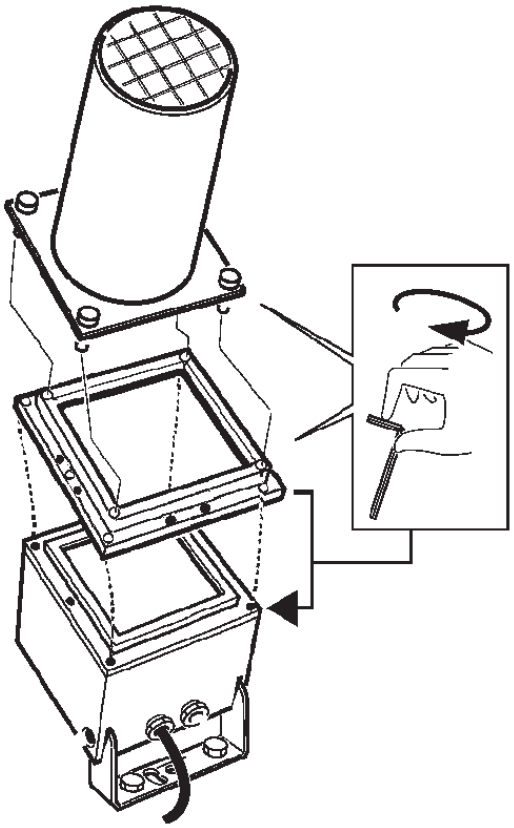

| L | M | S | |
|---|---|---|---|
| BZ85 | BZ71 | BZ56 | |

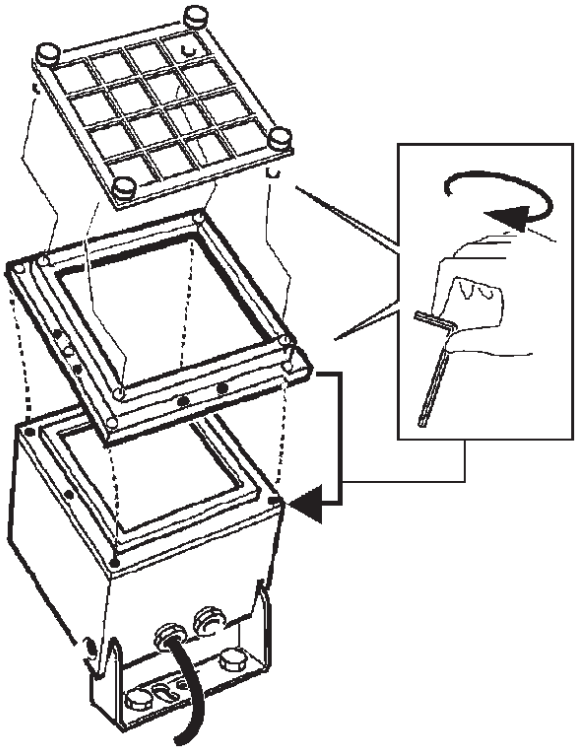

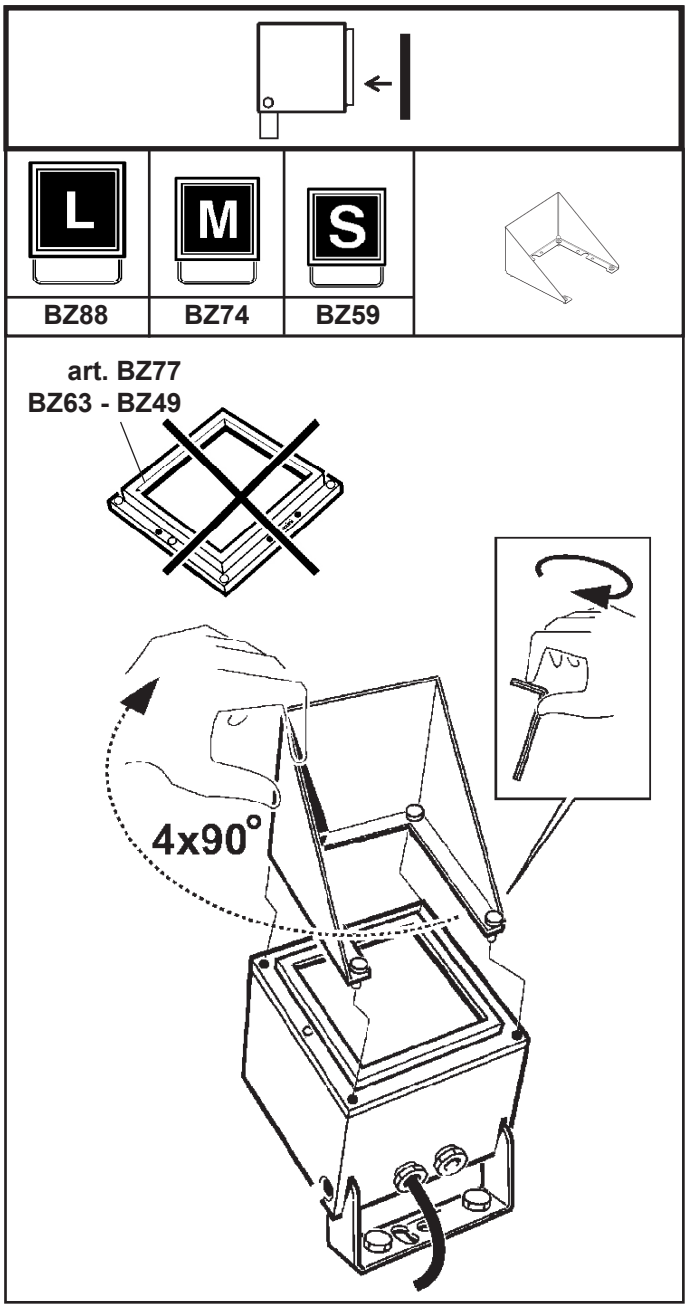


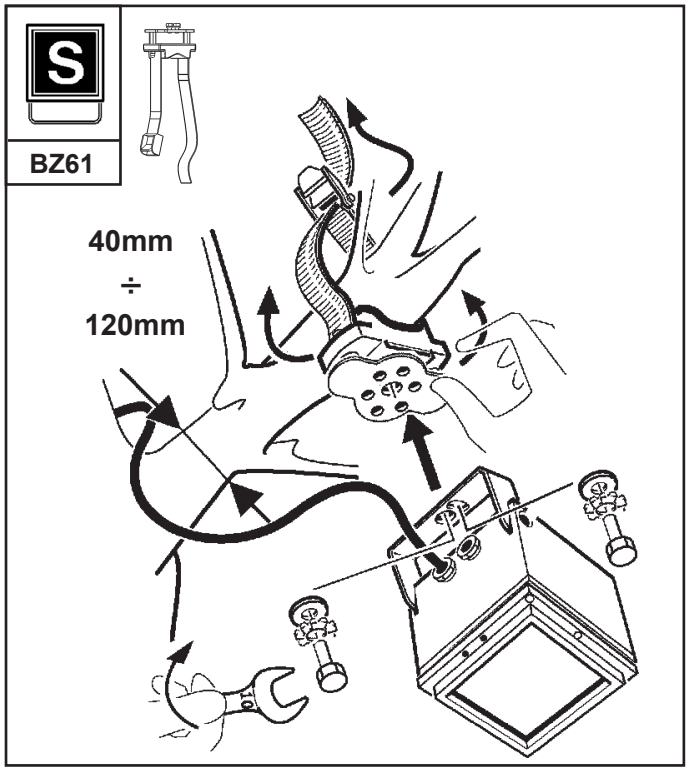


**JAL6**

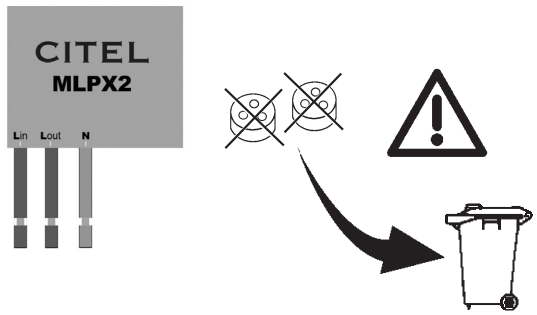

| | |
|---|---|
| IT | Non modificare le impostazioni di fabbrica del driver. |
| EN | Do not change the factory settings for the driver. |
| FR | Ne pas modifier les paramètres d'usine du driver |
| DE | Die Werkseinstellungen des Driver nicht verändern. |
| NL | Wijzig nooit de fabriekswaarden van de driver. |
| ES | No modificar los ajustes de fábrica del driver. |
| DA | Skift ikke driverens fabriksindstillinger. |
| NO | Driverens fabrikkinnstillinger må ikke endres. |
| SV | Ändra inte driverns fabriksinställningar. |
| RU | Не изменять заводские настройки драйвера. |
| ZH | 不要更改驱动器的出厂设置。 |

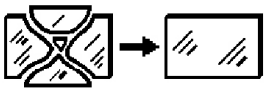

| | |
|---|---|
| IT | In caso di rottura del vetro il prodotto non può essere utilizzato, contattare il costruttore per la sua sostituzione. |
| EN | Should the glass break, the product cannot be used and you should contact the manufacturer for its replacement. |
| FR | En cas d'endommage de l'écran de protection le produit ne peut pas être utilizé, contactez le fabricant pour le remplacement. |
| DE | Falls das Glas kaputt sein sollte, kann das Produkt nicht verwendet werden. Kontaktieren Sie in dem Fall den Hersteller, um das Glas zu ersetzen. |
| NL | Als het glas gebroken is kan het apparaat niet worden gebruikt en moet u zich tot de fabrikant wenden voor het vervangen van het glas. |
| ES | No utilizar el producto en caso de ruptura del vidrio y contactar el fabricante para la sustitución. |
| DA | Hvis produktets glas ødelægges, kan det ikke anvendes. Kontakt forhandleren med henblik på udskiftning. |
| NO | Hvis glasset skulle knuses, kan ikke produktet brukes, og du må ta kontakt med produsenten for å få det skiftet. |
| SV | Om glaset går sönder kan inte produkten användas. Kontakta tillverkaren för att byta ut glaset. |
| RU | В случае разбивания стекла не используйте прибор, обратитесь к его производителю для замены. |
| ZH | 且玻璃破碎后产品将不能再使用，须联系生产商予以更换。 |

| | |
|---|---|
| **IT** | Non fissare la sorgente luminosa durante il suo funzionamento. |
| **EN** | Do not stare at the operating lighting source |
| **FR** | Ne pas fixer la source lumineuse lorsqu'elle est allumée. |
| **DE** | Die Lichtquelle nicht über längere Zeit mit dem Blick fixieren. |
| **NL** | Bevestig de lichtbron niet terwijl deze in werking is. |
| **ES** | No mire directamente a la fuente luminosa durante el funcionamiento. |
| **DA** | Fastgør ikke lyskilden under dens drift. |
| **NO** | Se ikke direkte på lyskilden når den er i funksjon. |
| **SV** | Fäst inte ljuskällan medan den är i funktion |
| **RU** | Не смотрите на источник света во время его функционирования |
| **ZH** | 请勿注视亮着的光源。 |

IT *Attenzione, rischio di scossa elettrica*
EN *Caution, risk of electric shock*
FR *Attention, risque de choc électrique*
DE *Achtung, Stromschlaggefahr*
NL *Let op, gevaar voor elektrische schok*
ES *Atención: riesgo de descarga eléctrica*
DA *Advarsel: Fare for elektrisk stød*
NO *Forsiktig! Fare for elektrisk støt*
SV *Observera, risk för elstöt*
RU Внимание, риск поражения электрическим током
ZH 小心，触电危险

**IT** Nella progettazione dell'impianto illuminotecnico ed elettrico, determinare le correnti massime ammissibili, considerando i seguenti fattori:
- corrente nominale ammessa dalle morsettiere;
- coefficiente di sicurezza per tenere conto delle sovratensioni e contemporaneità;
- corrente nominale assorbita dai singoli art.

E' buona norma evitare di far lavorare i conduttori dei cavi ai massimi valori.

**EN** When planning the lighting and electrical system, determine the maximum permitted current, taking into account the following factors:
- the nominal current permitted by terminal blocks;
- safety coefficient to allow for excess voltage and contemporaneity;
- the nominal current absorbed by single art.

It is recommended that the wires inside the cables are made to operate at the maximum values.

**FR** Lors de l'étude de projet de l'installation d'éclairage et de l'installation électrique, déterminer les courants maximaux admissibles en tenant compte des facteurs suivants :
- courant maximal admis par les borniers;
- coefficient de sécurité tenant compte des surtensions et de la simultanéité;
- courant nominal absorbé par les différents art.

Il est conseillé de ne pas faire fonctionner les câbles aux valeurs maximales.

**DE** Bei der Planung einer Beleuchtungs- und Elektroanlage bestimmen Sie die zulässigen Höchstströme unter Berücksichtigung folgender Faktoren:
- von den Klemmleisten zugelassener Nennstrom;
- Sicherheitskoeffizient zur Einbeziehung von Überspannung und Gleichzeitigkeit;
- von den einzelnen art. aufgenommener Nennstrom .

Es ist bewährte Praxis, die Leiter der Kabel möglichst nicht den Höchstwerten auszusetzen.

**NL** Bij het ontwerpen van de verlichtingstechnische en elektrische installatie moet u de maximaal toegestane stroomtoevoer vaststellen door rekening te houden met de volgende factoren:
- nominale stroom toegestaan op klemmenstroken;
- veiligheidscoëfficiënt om rekening te houden met overspanning en gelijktijdigheid;
- nominale opgenomen stroom van de enkele Art.

We raden u aan de kabelgeleiders nooit op maximaal vermogen te laten functioneren.

**ES** Durante la proyectación de la instalación luminotécnica y eléctrica, determinar las corrientes máximas permitidas, en consideración de los factores siguientes:
- corriente nominal permitida de las borneras;
- coeficiente de seguridad para considerar sobretensiones y contemporaneidades;
- corriente nominal absorbida por los art. individuales.

Se aconseja evitar que los conductores de cables trabajen con valores máximos.

**DA** I projekteringen af det belysningstekniske og elektriske anlæg, skal man undersøge den maks. tilladte strømstyrke, idet man tager højde for følgende:
- nominel tilladt strømstyrke fra klemrækkerne
- sikkerhedskoefficient for at sikre mod overspænding og samtidighed
- nominel absorberet strømstyrke på de enkelte dele

Man bør undgå at udsætte ledningerne for maks. belastning.

**NO** Under prosjektering av det belysningstekniske og elektriske anlegget, må maksimal tillatt strøm beregnes, ved å ta med i betraktningen følgende faktorer:
- merkestrøm godtatt av klemmebrettene;
- sikkerhetskoeffisient for å holde oversikt over overstrøm og samtidig påslåing;
- merkestrøm som opptas av de enkelte modulene.

Det er en god regel å ikke bruke kablenes ledere ved maksimale verdier.

**SV** Vid projekteringen av belysningssystemet och det elektriska systemet ska max. tillåten ström fastställas. Ta hänsyn till följande faktorer:
- Tillåten nominell ström från kopplingsplintarna.
- Säkerhetskoefficient för att ta hänsyn till överspänningar och sammanlagringar.
- Tillförd nominell ström från enskilda artiklar.

Det rekommenderas att undvika att låta kablarnas ledare arbeta med maximala värden.

**RU** При расчете светотехнической системы и электропроводки определите максимальный допустимый ток с учетом следующих факторов:
- номинальный допустимый ток, допустимый в клеммных колодках;
- коэффициент безопасности для учета перенапряжения и одновременного включения;
- номинальный ток, поглощаемый отдельными изделиями.

Не следует подвергать провода кабелей рабочему режиму с максимальными значениями.

**ZH** 设计电器、照明设备的时候必须参照下列数据，确定允许的最大电流：
- 接头允许的额定电流
- 为监控超电压与同时性的安全系数；
- 每个组件的额定吸收电流。

请避免让电缆的导体在最高数据下运行

SOSTITUZIONE DEL LED
REPLACING THE LED
REMPLACEMENT DE LA LED
AUSTAUSCHEN DER LED
VERVANGEN VAN DE LED
REEMPLAZO DEL LED
UDSKIFTNING AF LYSDIODE
BYTE AV LYSDIOD
UTSKIFTING AV DEN LYSEMITTERENDE DIODEN
Замена светодиода
发光二极管替换

IT N.B.: Per la sostituzione del LED contattare l'azienda iGuzzini.
EN N.B.: For information on LED replacement please contact iGuzzini.
FR N.B.: Pour procéder au remplacement de la LED, adressez-vous à la société iGuzzini.
DE Ñ.B.: Bezüglich des Austausches der LED kontaktieren Sie bitte die Firma iGuzzini.
NL N.B.: Voor het vervangen van de LED neemt u contact op met het bedrijf iGuzzini.
ES NOTA: Para sustituir el LED llame a la empresa iGuzzini.
DA N.B.: For udskiftning af lysdioden, skal man kontakte iGuzzini.
NS N.B.: For informasjon om skifte av LED, vennligst ta kontakt med iGuzzini.
SV OBS! För byte av lysdioden, kontakta företaget iGuzzini.
RU ПРИМЕЧАНИЕ: Для замены СИДов обращайтесь в компанию iGuzzini.
ZH 注意：如需LED更换的信息，请联系iGuzzini。

IT "Evitare di aprire il prodotto in presenza di condizioni ambientali umide"
EN "Avoid opening the product in damp weather conditions"
FR « Éviter d'ouvrir le produit en présence d'humidité ambiante »
DE "Das Produkt nicht bei feuchten Umgebungsbedingungen öffnen"
NL "Het product niet openen in een vochtige omgeving"
ES "No abrir el producto en presencia de humedad en el ambiente"
DA "Undgå at åbne produktet i fugtige miljøforhold "
NO "Unngå å åpne produktet under fuktige miljøbetingelser"
SV "Öppna inte produkten i fuktiga miljöer"
RU Не вскрывайте продукт при высокой влажности
ZH "避免在潮湿环境下打开本产品"

IT Per l'installazione degli accessori fare riferimento al foglio istruzioni relativo.
EN For the installation of the accessories, please refer to the relevant instruction sheet.
FR Pour l'installation des accessoires, se reporter à la feuille d'instructions correspondante.
DE Zum Anbringen des Zubehörs halten Sie sich bitte an die jeweils entsrpechende Bedienungsanweisung.
NL Voor het installeren van de accessoires moet u zich wenden tot het bijbehorende instructieblaadje.
ES Para informaciones sobre la instalación de los accesorios ver la hoja de instrucciones.
DA Se den pågældende installationsvejledning for installation af tilbehør.
NO For installasjon av tilbehøret, vennligst se tilhørende instruksjonsark.
SV För installationen av tillbehören, se respektive instruktionsblad.
RU Порядок монтажа аксессуаров смотрите в соответствующих инструкциях.
ZH 安装附件时，请参阅相关说明表。

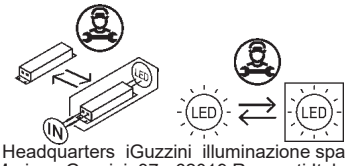


Headquarters iGuzzini illuminazione spa
via Mariano Guzzini, 37 - 62019 Recanati Italy

iGuzzini

2.509.644.00
IS18168/00

# iPRO LED

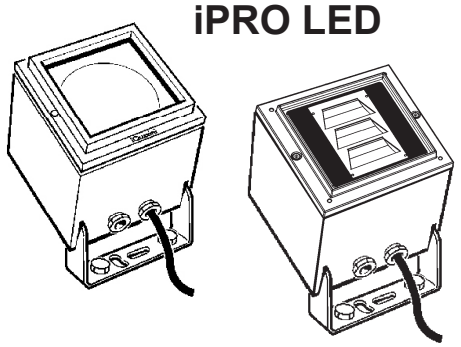

AR

تحذير :

لا يمكن ضمان سلامة هذا الجهاز إلا إذا التزمت بهذه التعليمات. يجب حفظها في مكان أمن.

IT **ATTENZIONE:**
**LA SICUREZZA DELL'APPARECCHIO E' GARANTITA SOLO CON L'USO APPROPRIATO DELLE SEGUENTI ISTRUZIONI; PERTANTO E' NECESSARIO CONSERVARLE.**

EN **WARNING:**
**THE SAFETY OF THIS FIXTURE IS GUARANTEED ONLY IF YOU COMPLY WITH THESE INSTRUCTIONS; REMEMBER TO CONSERVE IN A SAFE PLACE.**

ES **ATENCION:**
**LA SEGURIDAD DEL APARATO SE GARANTIZA SOLO CUMPLIENDO CUIDADOSAMENTE LAS SIGUIENTES INSTRUCCIONES; POR ELLO, ES NECESARIO CONSERVARLAS.**

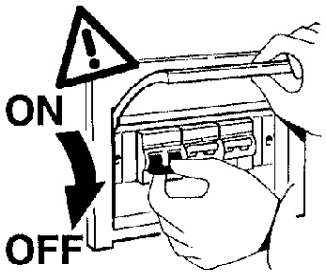


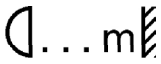


التزم بالحد الأدنى من المسافة عن التركيبة الضوئية، المقاس عر على امتداد المحاور المرئية في اللمبة.

IT Rispettare la distanza minima dall'oggetto illuminato, misurata lungo l'asse ottico della lampada.

EN Respect the minimum distance from the illuminated object, measured along the optical axis of the lamp.

ES Respetar la distancia mínima respecto del objeto iluminado, medida a lo largo del eje óptico de la lámpara.

ملاحظة: ملاحظة: أثناء تركيب نظام " IPRO " . يجب التقيد بحرص بالنظم السائدة المتعلقة بالشبكة الكهربائية.

IT N.B.: DURANTE L'INSTALLAZIONE DEL SISTEMA "IPRO" RISPETTARE SCRUPOLOSAMENTE LE NORME IMPIANTISTICHE NAZIONALI VIGENTI.

EN N.B.: WHEN INSTALLING THE "IPRO" SYSTEM, MAKE SURE ALL CURRENT NATIONAL REGULATIONS RELATING TO INSTALLATION ARE OBSERVED.

ES NOTA: DURANTE LA INSTALACIÓN DEL SISTEMA "IPRO" RESPETAR ESCRUPULOSAMENTE LAS NORMAS NACIONALES DE INSTALACIÓN EN VIGOR.

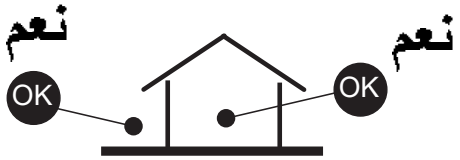


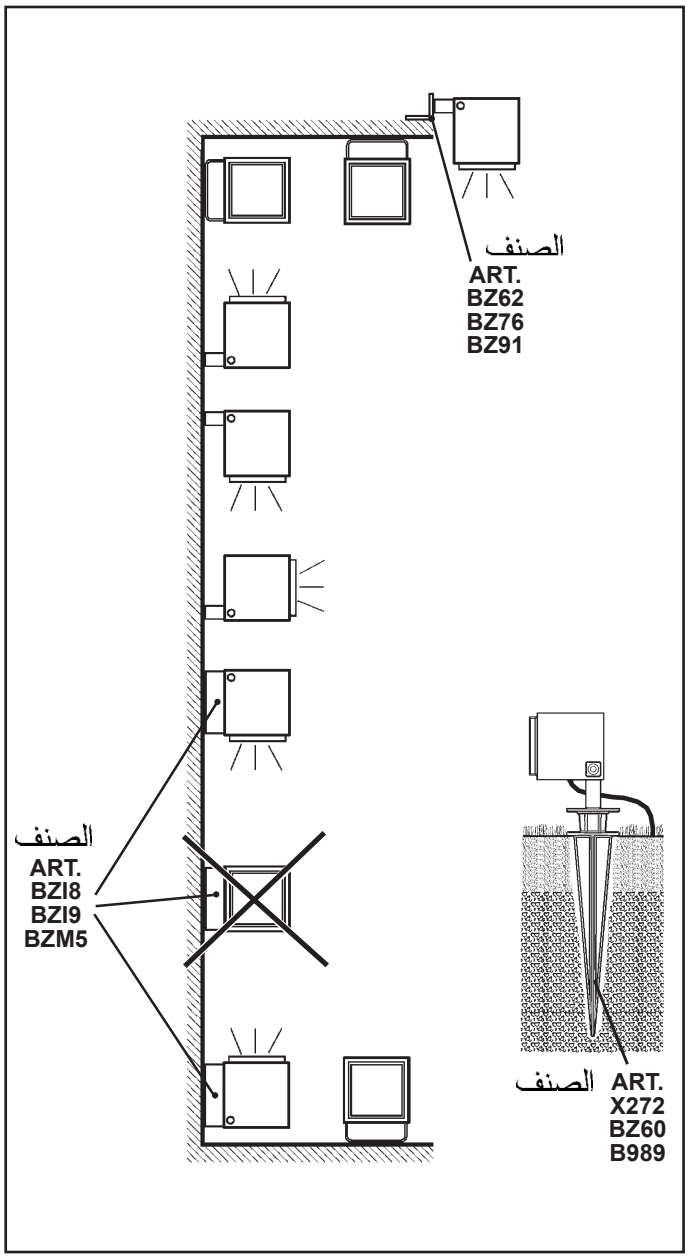

**MULTIPRO**

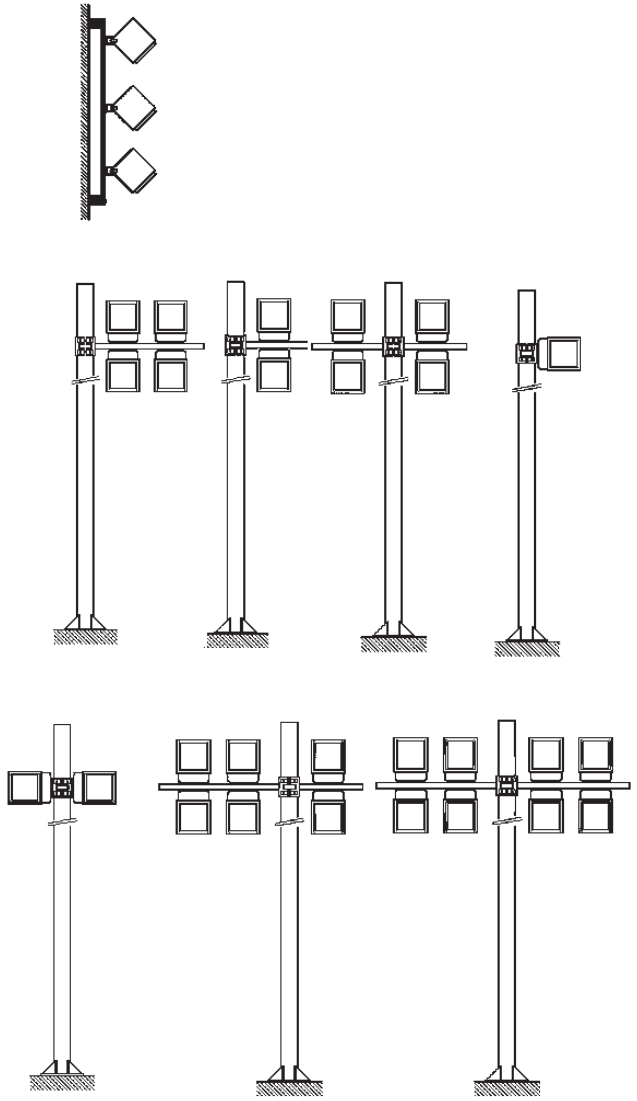

لتركيب كشافات الضوء على أنظمة "MultiPro" عر

يجب مراجعة ورقة التعليمات الخاصة بها.

IT Per l'installazione dei proiettori sui sistemi "MultiPro" fare riferimento al foglio istruzioni relativo.

EN For the installation of projectors on the "MultiPro" systems, please refer to the relevant instruction sheet.

ES Para informaciones sobre la instalación de los proyectores en los sistemas "MultiPro" ver la hoja de instrucciones.

## أقصى حجم ووزن وسطح للتركيب بالملحقات

DIMENSIONI, PESO E SUPERFICIE DI MASSIMO INGOMBRO, DELLA COMPOSIZIONE COMPLETA DI ACCESSORIO.

MAXIMUM SIZE,WEIGHT AND AREA OF THE COMPOSITION COMPLETE WITH ACCESSORY.

DIMENSIONES, PESO Y SUPERFICIE MAXIMA DE OCUPACION, DEL CONJUNTO EQUIPADO CON ACCESORIO.

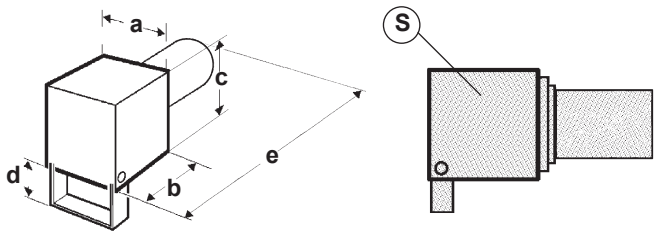


| الصنف<br>ART. | Peso<br>Weight<br>Poids<br>Gewicht<br>Gewicht<br>Peso<br>VÆGT<br>VEKT<br>VIKT<br>BEC - 重量<br>(Kg) | Dimensioni<br>Dimensions<br>Dimensions<br>Abmessungen<br>Afmetingen<br>Dimensiones<br>Mål - Mål - Måtт<br>PA3MEPЫ<br>合成物重量<br>a x b x c x d x e<br>(m m) | Superficie<br>Surface<br>Surface<br>Oberfläche<br>Oppervlak<br>Superficie<br>Overflade<br>Overflate<br>Yta<br>Поверхность<br>面积<br>S<br>(mq) |
|---|---|---|---|
| S<br>EP46 - EP47 - EP48<br>EP49 - EP50 - EP51<br>EP52 - EP53 - EP54<br>EP55 | 3,5 | 132 x 143 x 132 x 41 x 256 | 0,03 |
| M<br>EP56 - EP57 - EP58<br>EP59 - EP60 - EP61<br>EP62 - EP63 - EP64<br>EP65 - EP66 - EP67<br>EP68 - EP69 - EP70<br>EP71 | 4,7 | 155 x 165 x 155 x 47 x 309 | 0,043 |
| L<br>EP72 - EP73 - EP74<br>EP75 - EP76 - EP77<br>EP78 - EP79 - EP80<br>EP81 - EP82 - EP83<br>EP84 - EP85 - EP86<br>EP87 - EP88 - EP89<br>EP90 - EP91 - EP92<br>EP93 - EP94 - EP95<br>EP96 - EP97 - EP98<br>EP99 - EQ01 - EQ02<br>EQ03 - EQ04 - EQ05<br>EQ06 | 7,7 | 192 x 202 x 192 x 55 x 378 | 0,067 |

في حالة التركيب على ارتفاع يختلف عن الارتفاعات المحددة في الكتلوج،
يجب حساب قوة دفع الريح بناء على ما هو مبيّن في الجدول.

IT Per altezze di installazione diverse da quelle previste a catalogo, nel calcolo della spinta del vento fare riferimento alla tabella .

EN When installing the poles at different heights to those shown in the catalogue, remember to refer to table when calculating the wind force.

ES Cuando las alturas de instalación son diferentes de las que se han previsto en catálogo, en el cálculo de la fuerza/empuje del viento buscar referencia en tabella.

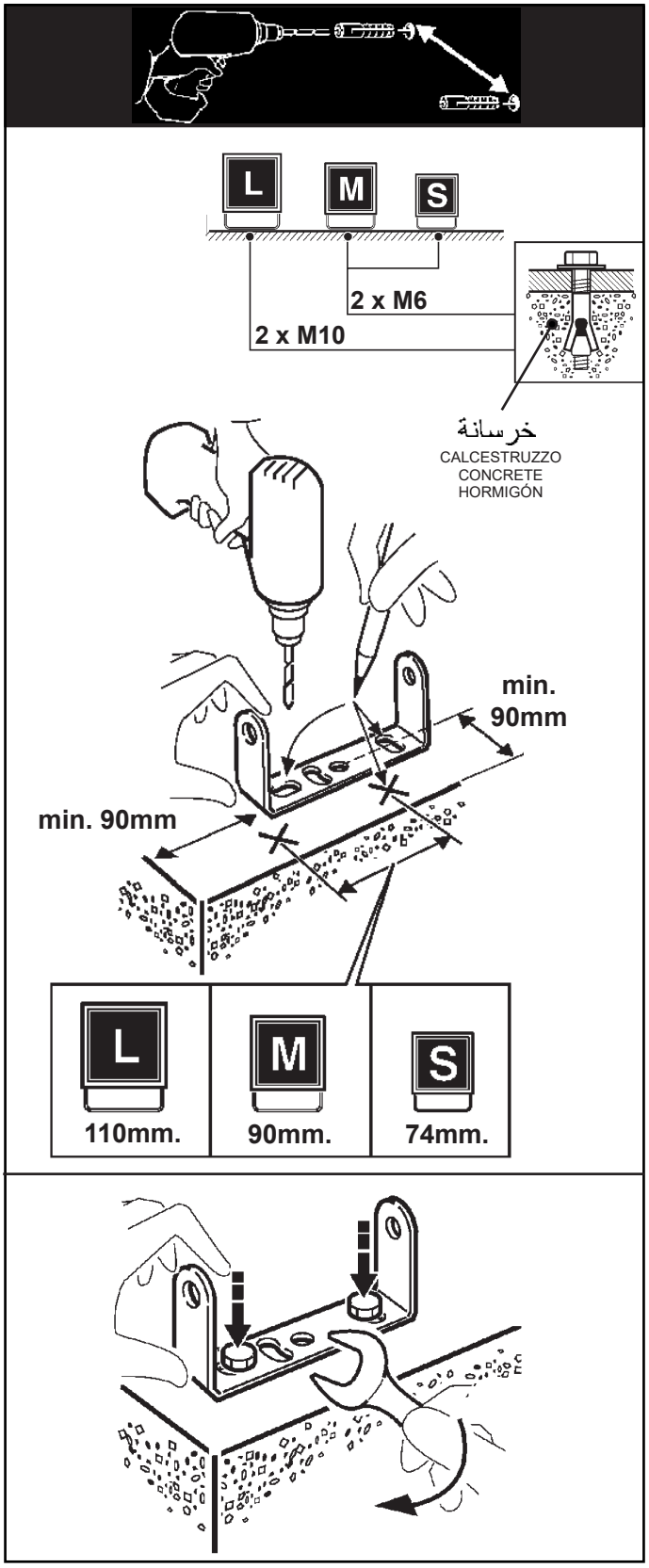
L
M
S
2 x M6
2 x M10
خرسانة
CALCESTRUZZO
CONCRETE
HORMIGÓN
min.
90mm
min. 90mm
L
M
S
110mm.
90mm.
74mm.

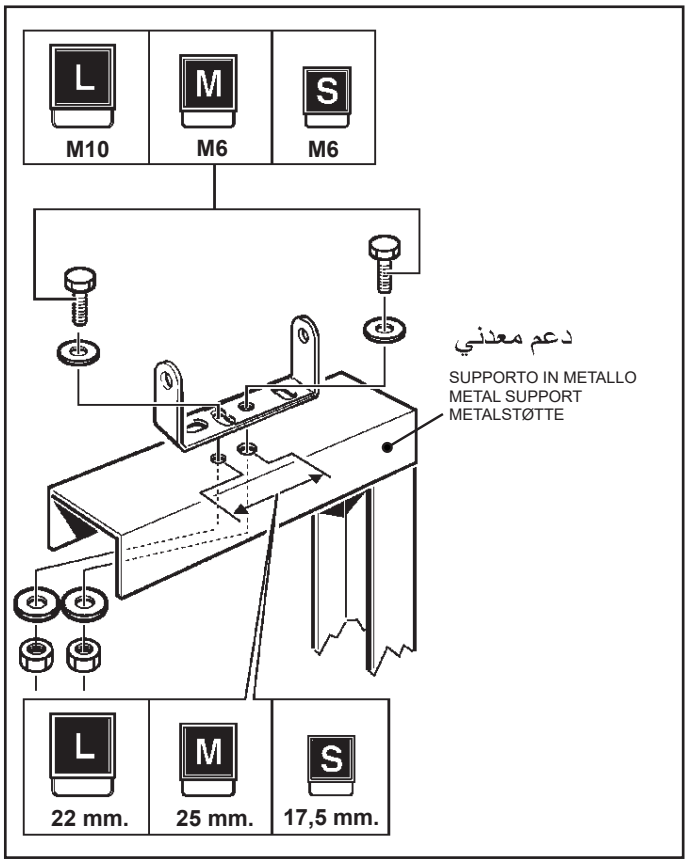
L
M
S
M10
M6
M6
دعم معدني
SUPPORTO IN METALLO
METAL SUPPORT
METALSTØTTE
L
M
S
22 mm.
25 mm.
17,5 mm.

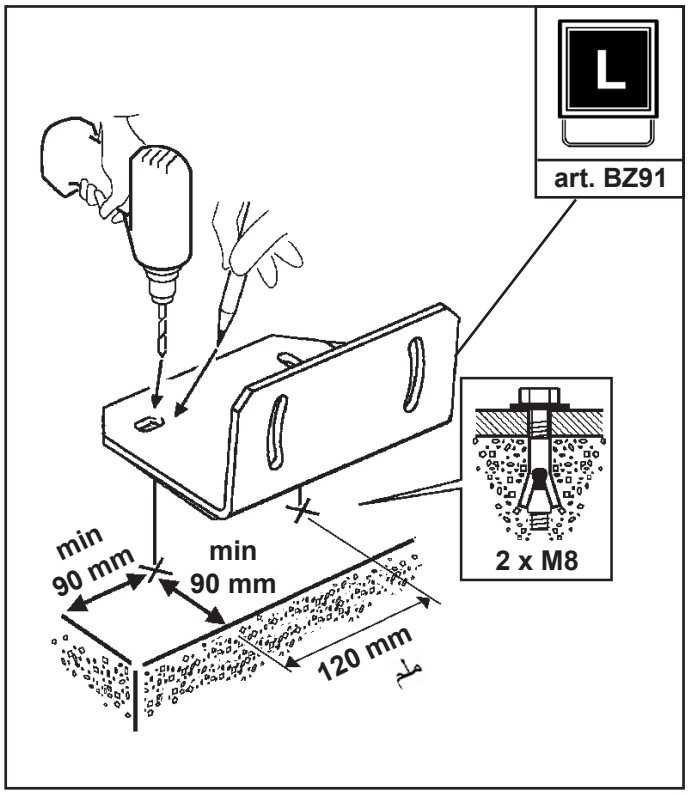
L
art. BZ91
min
90 mm
min
90 mm
2 x M8
120 mm
ملم

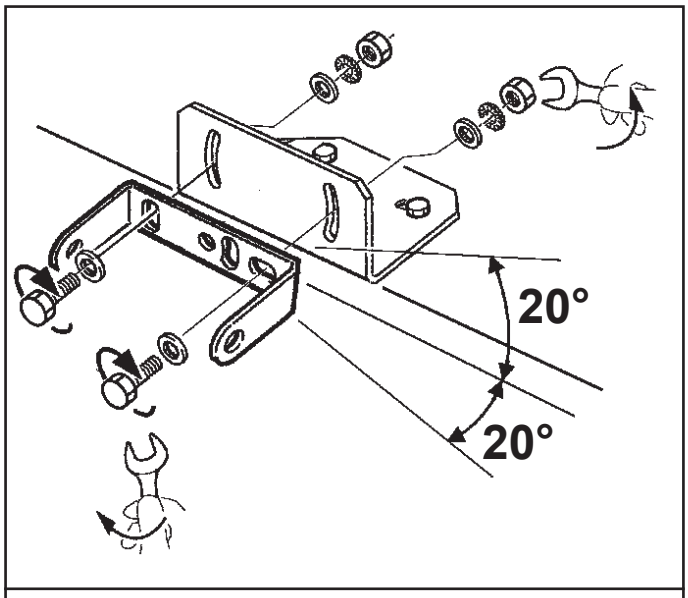


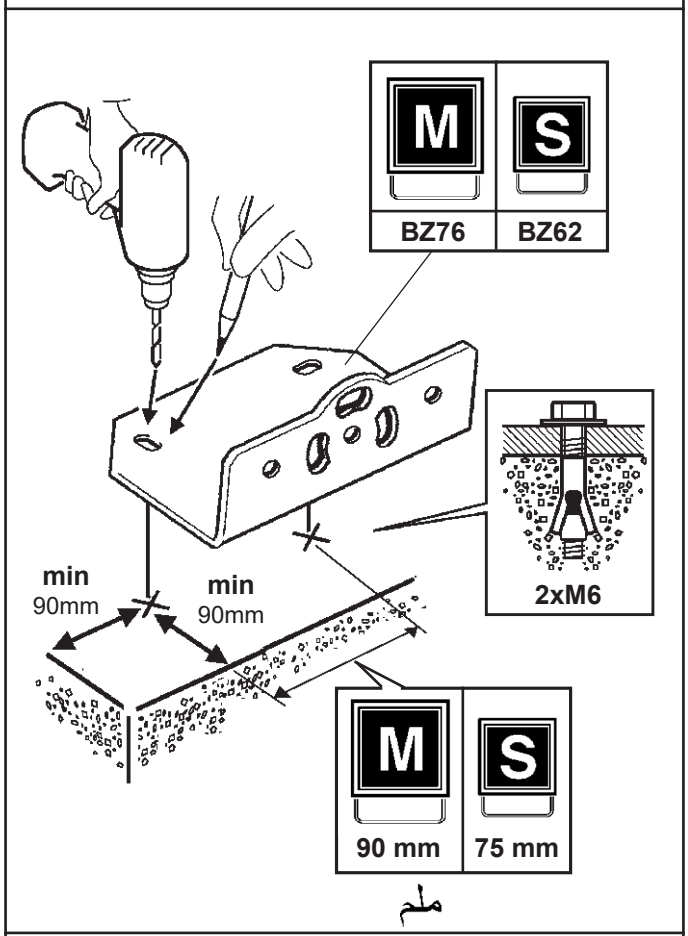


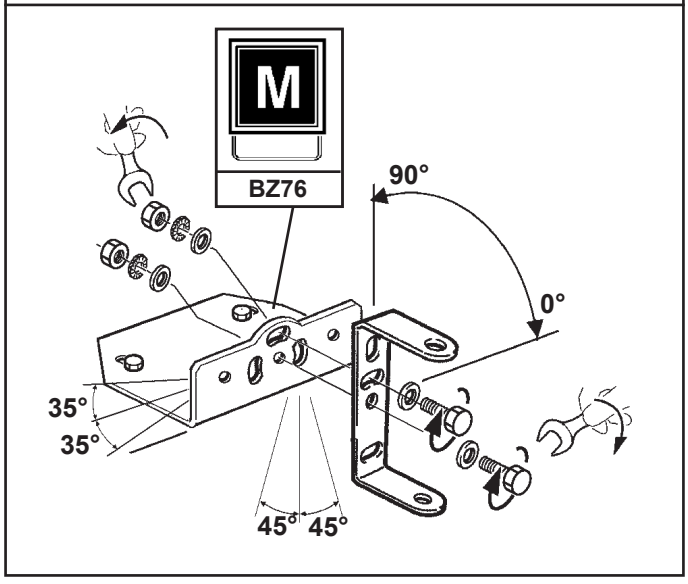


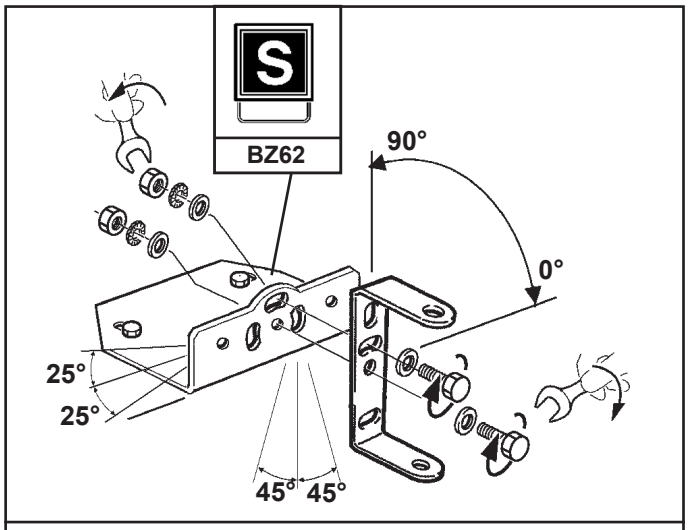


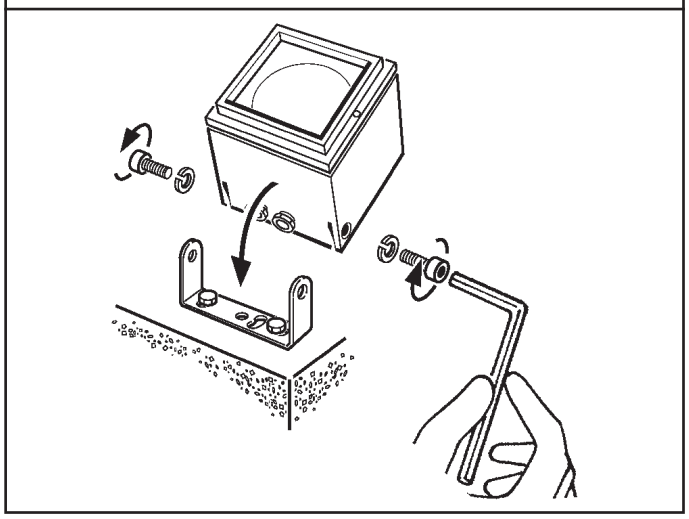

## APPLIQUE APPLICATION

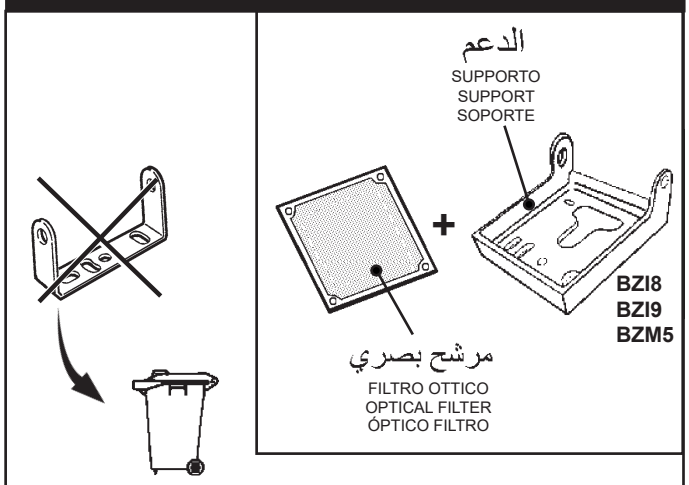


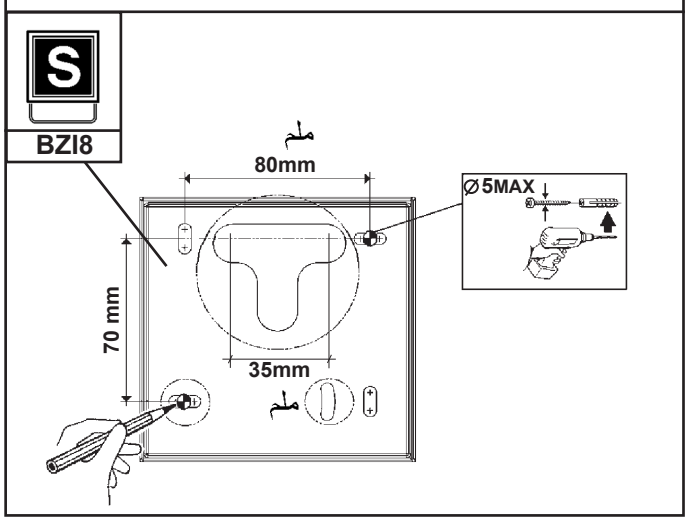

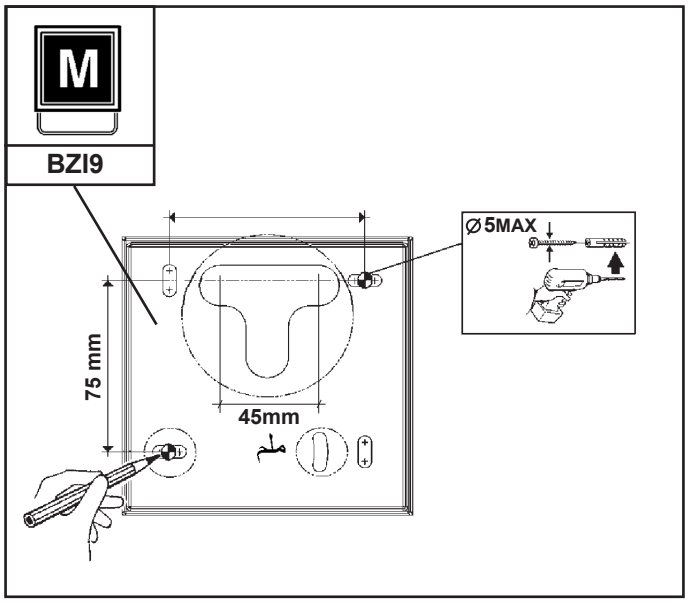


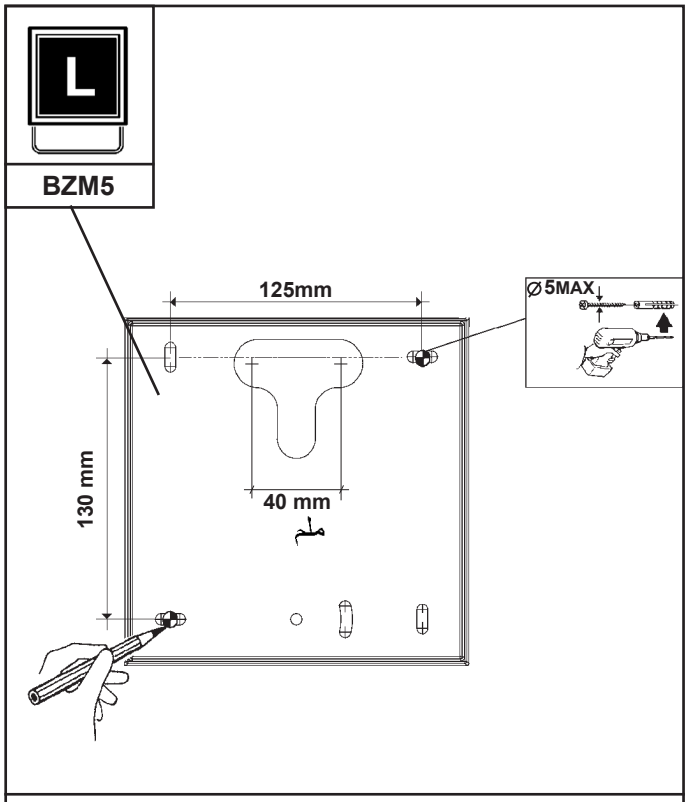


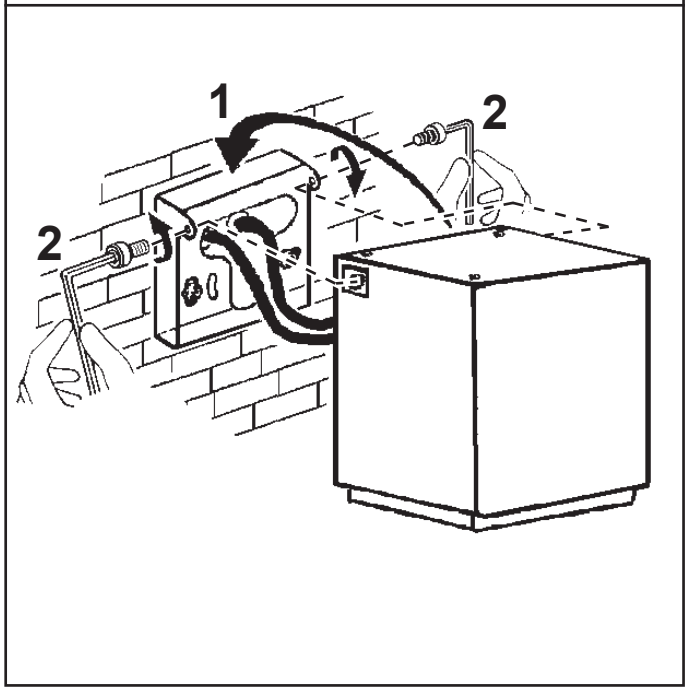


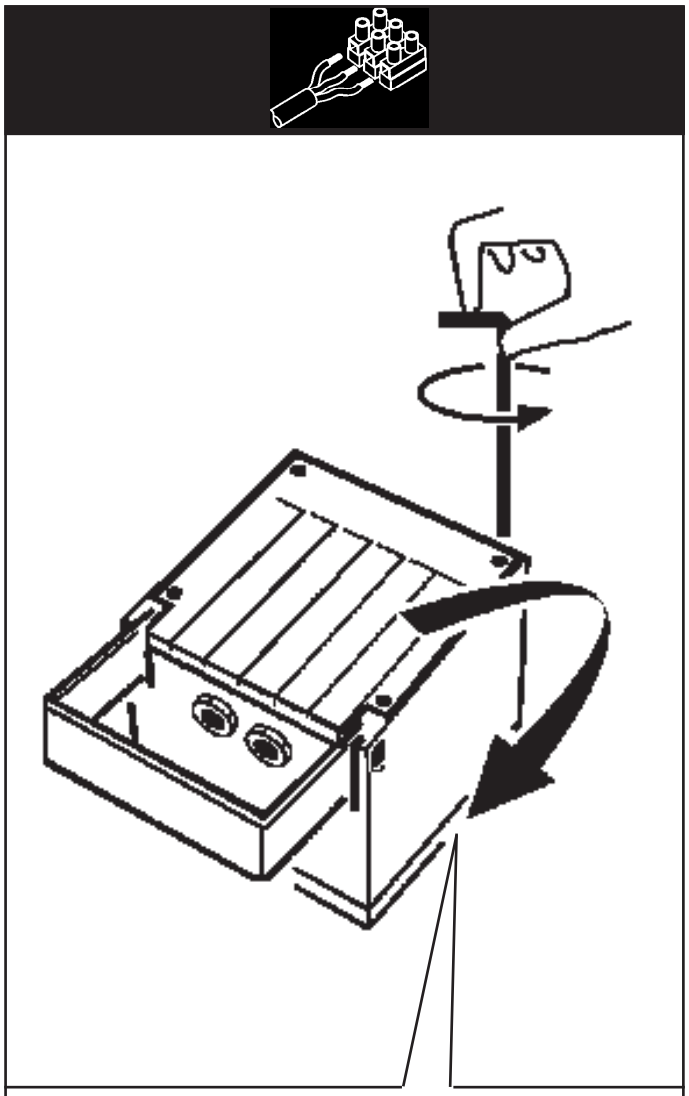

بهدف اختبار المنتج، تم ملائمته للكبلات المبينة في الرسم. عر
ملاحظة: أزل هذه الكبلات قبل توصيل المنتج.

IT Per esigenze di collaudo, il prodotto é stato munito dei cavi indicati in figura.
N.B.: Asportare tali cavi prima di effettuare il cablaggio del prodotto.

EN In order to test the product, it was fitted with the cables indicated in the figure .
N.B.: Remove these cables before wiring the product.

ES Debido a exigencias de ensayo, el producto ha sido provisto de los cables indicados en la figura.
NOTA: Extraer dichos cables antes de realizar el cableo del producto.

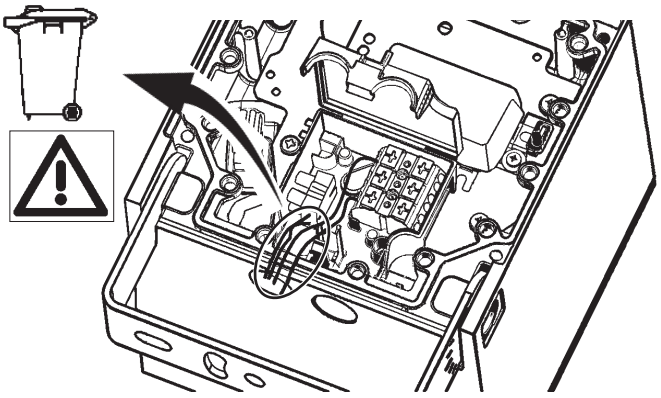

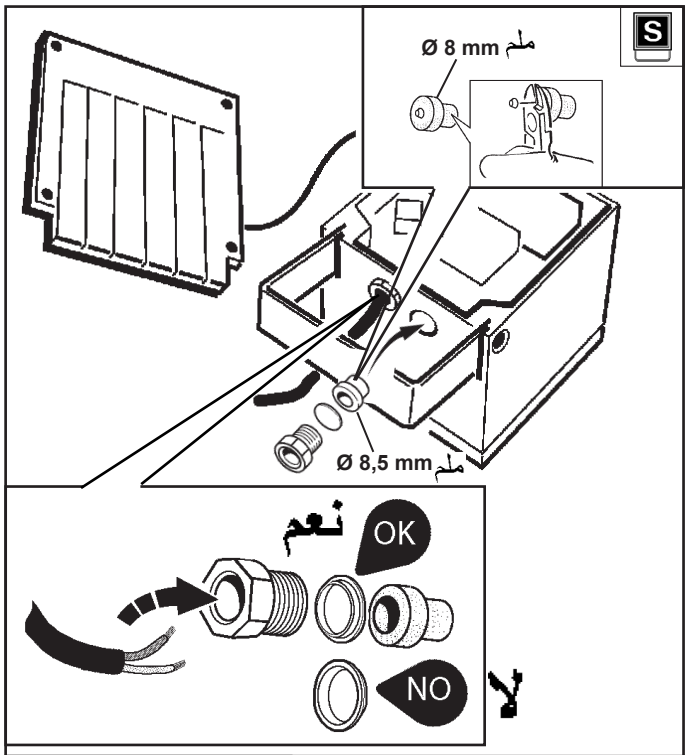


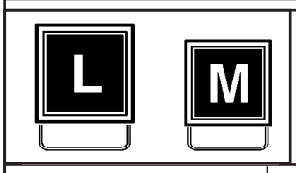


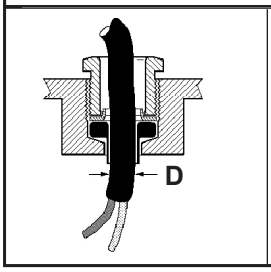


| D ( mm ) ملم | Ø ( mm ) ملم |
|---|---|
| 7,0 ÷ 10,0 | 8,5 |
| 10,0 ÷ 12,5 | 11 |
| 12,5 ÷ 14,5 | 13,5 |
| 14,5 ÷ 16,0 | 15,5 |

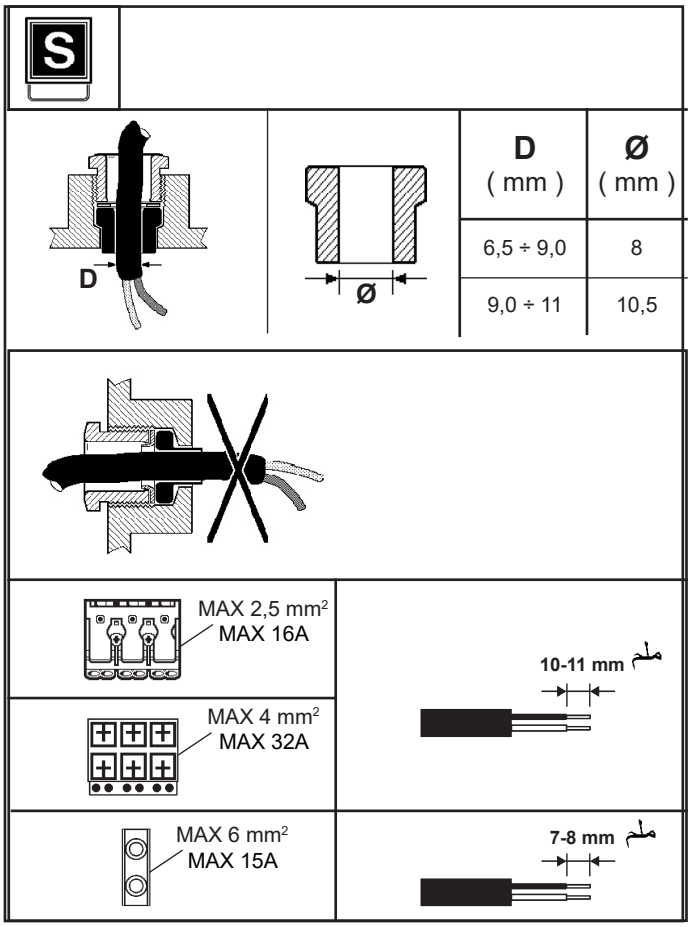


| D ( mm ) | Ø ( mm ) |
|---|---|
| 6,5 ÷ 9,0 | 8 |
| 9,0 ÷ 11 | 10,5 |

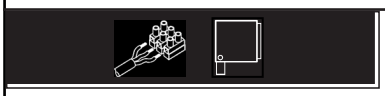

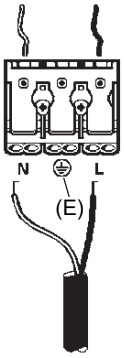


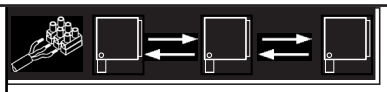

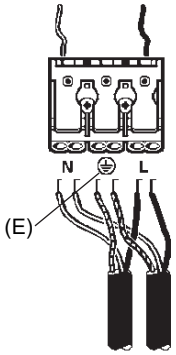

**art.** الصنف

EP56 - EP57 - EP58 - EP59 - EP60 - EP61 - EP62 - EP63 - EP64 - EP65

**art.** الصنف

EP72 - EP73 - EP74 - EP75 - EP76 - EP77 - EP78 - EP79 - EP80 - EP81
EP82 - EP83 - EP84 - EP85 - EP86 - EP87 - EP88 - EP89 - EP90 - EP91
EP92 - EP93 - EP94 - EP95 - EQ03 - EQ04 - EQ05 - EQ06

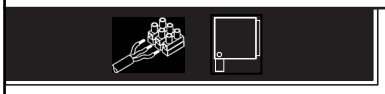

**ON-OFF**

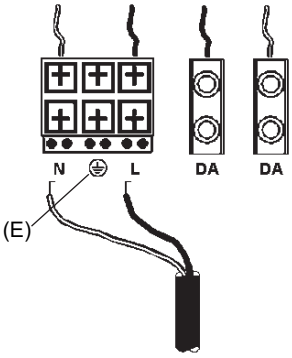


**DALI**

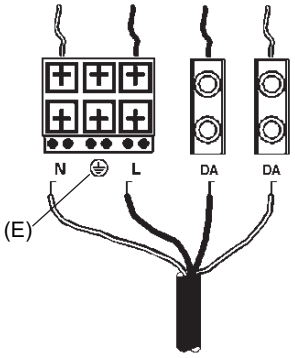


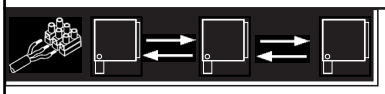

**ON-OFF**

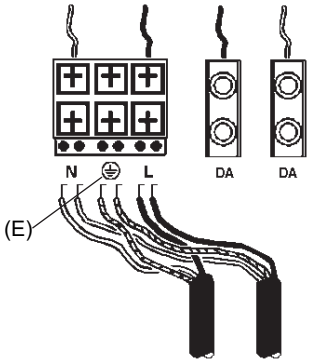


**DALI**

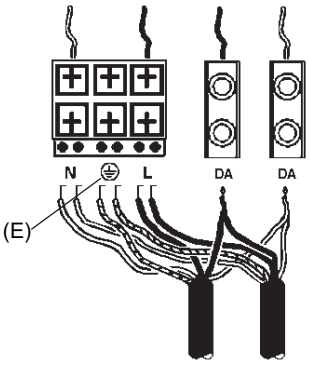

**M**

**TUNABLE WHITE**
**art.** الصنف
EP66 - EP67 - EP68

**L**

**TUNABLE WHITE**
**art.** الصنف
EP96 - EP97 - EP98

# DALI (DT8)

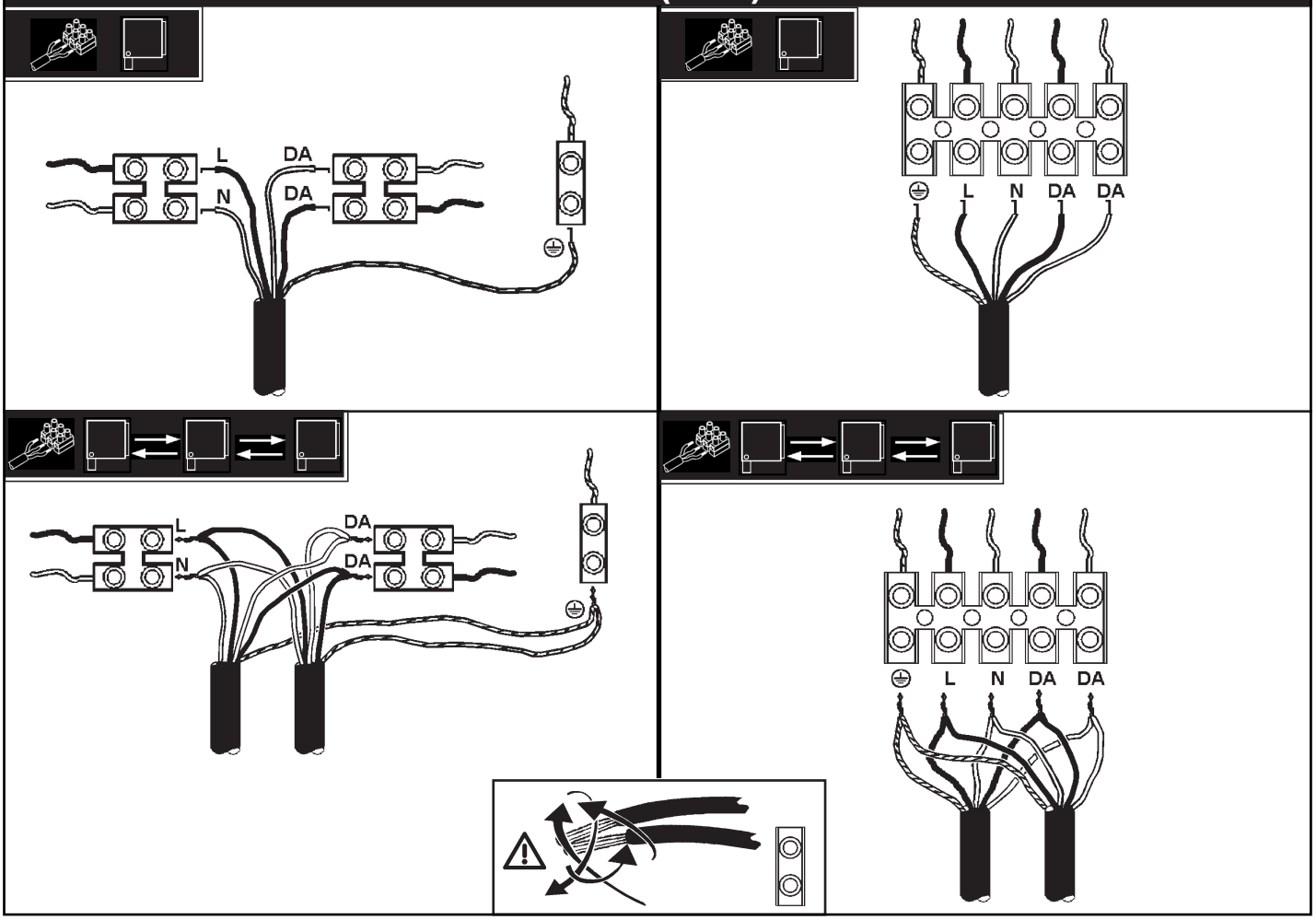


## DALI (DT8)

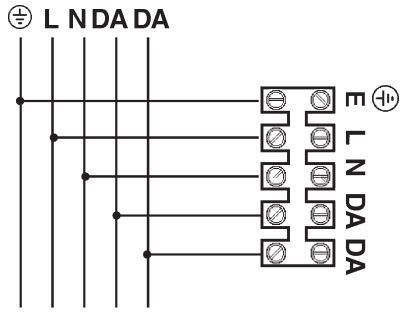


| شحنة DALI/ جمل DALI | عناوين DALI |
|---|---|
| CARICO DALI / DALI LOAD<br>CHARGE DALI<br>CARGA DALI | INDIRIZZI DALI<br>DALI ADDRESSES<br>DIRECCIONES DALI |
| 1 (2 mA) | 1 |

عر المُنْتَج متوافق مع المعيار "دالي" ؛ وذلك مع الإشارة إلى المعايير
.EN 62386-101, EN62386-102, EN62386-207

IT *Il prodotto è conforme allo standard DALI, con riferimento alle norme EN 62386-101, EN62386-102, EN62386-207.*

EN *The product complies with the DALI standard, with reference to the EN 62386-101, EN 62386-102 and EN 62386-207 standards.*

ES *El producto es conforme al estándar DALI, con referencia a las normas EN 62386-101, EN62386-102, EN62386-207.*

**art.** EP66 - EP67 - EP68 - EP96 - EP97 - EP98

عر المُنْتَج متوافق مع المعيار "دالي" ؛ وذلك مع الإشارة إلى المعايير
*.EN 62386-101, EN62386-102, EN62386-207, EN62386-209*

**IT** Il prodotto è conforme allo standard DALI, con riferimento alle norme EN 62386-101, EN62386-102, EN62386-207.

**EN** The product complies with the DALI standard, with reference to the EN 62386-101, EN 62386-102 and EN 62386-207 standards.

**ES** El producto es conforme al estándar DALI, con referencia a las normas EN 62386-101, EN62386-102, EN62386-207.

**M** TUNABLE WHITE
art. الصنف
EP69 - EP70 - EP71

**L** TUNABLE WHITE
art. الصنف
EP99 - EQ01 - EQ02

# DMX RDM

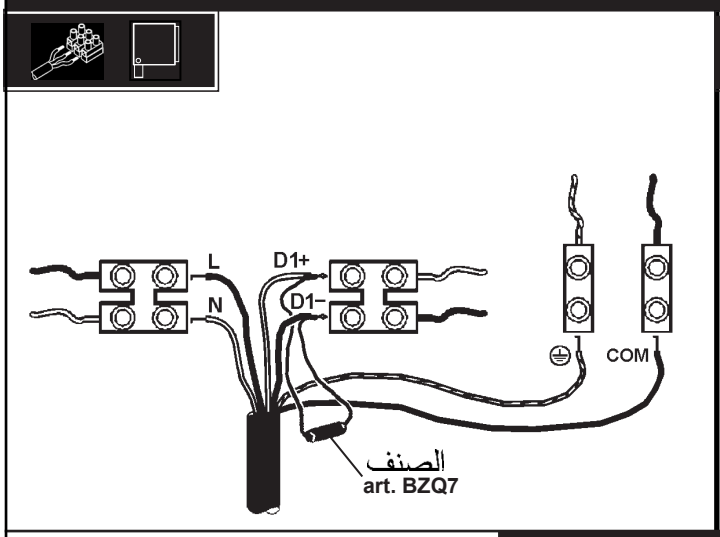


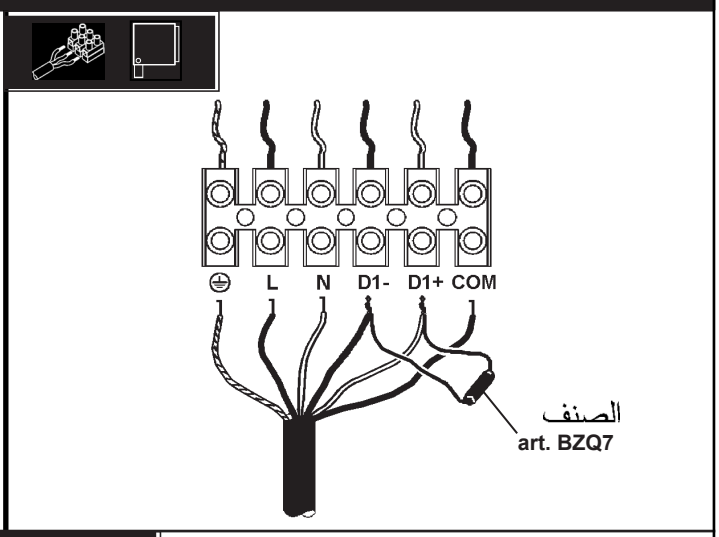


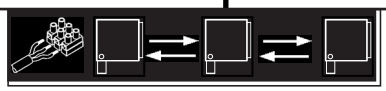

MAX DAISY CHAIN LENGHT: 100m
MAX NUMBER PRODUCT: 32

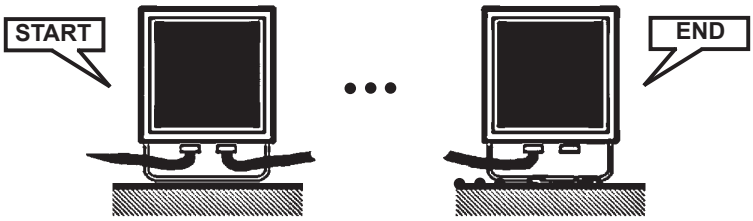


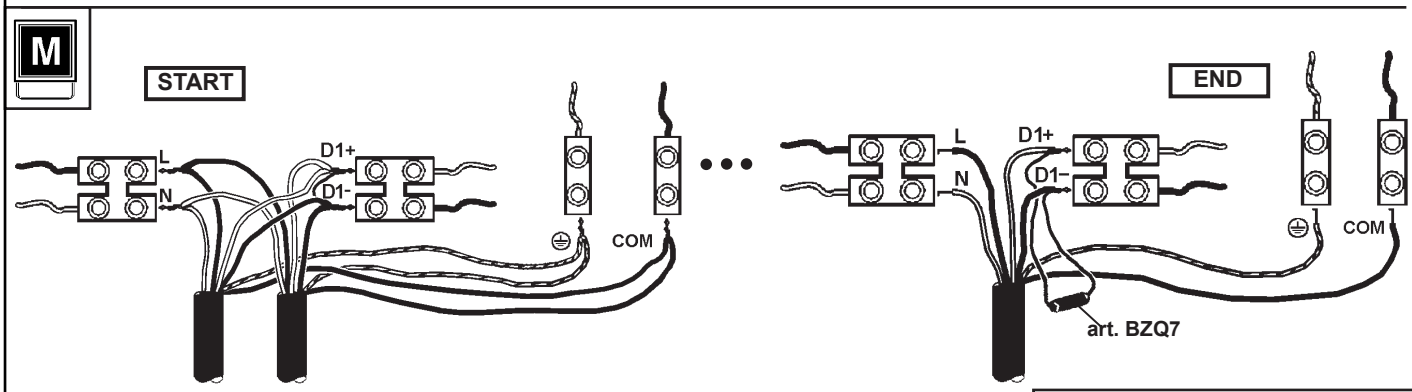

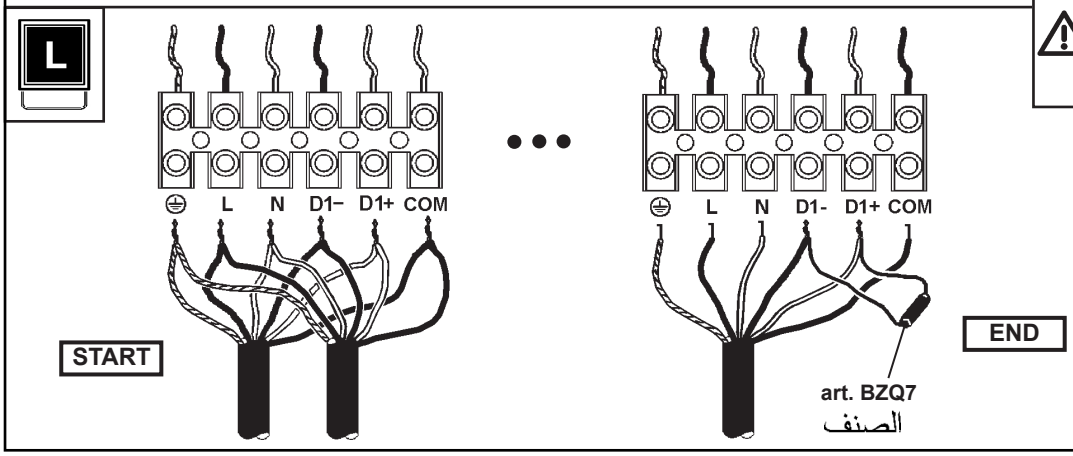

# examples

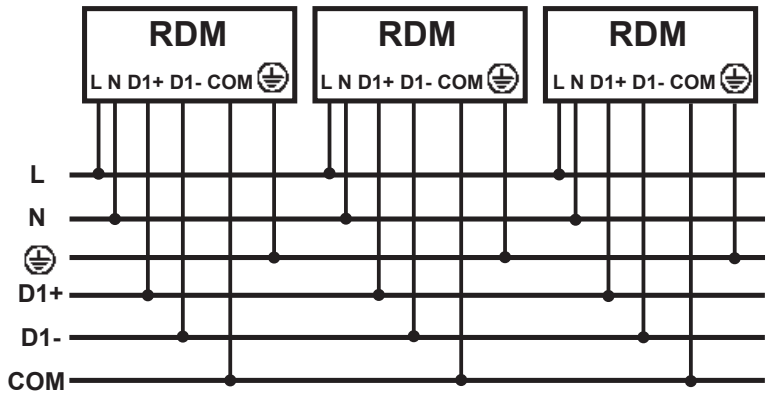


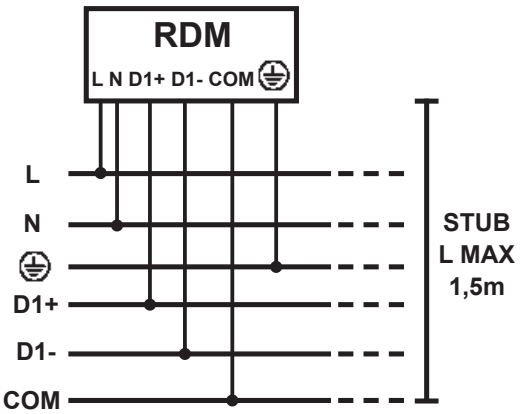


| ADDRESSES n° | ADDRESSES 1 | 2 |
|---|---|---|
| 2 | Intensity | Color temperature |

ملحوظة هامة:. لإنهاء خط نظام التحكم في الأضواء الرقمي المتعدد "DMX" ضع في أخر وحدة المنتج BZQ7.

IT N.B.: Per chiudere la linea DMX inserire sull'ultimo modulo l'art. BZQ7.

EN N.B.: To close the DMX line, add item BZQ7 onto the last module.

ES Nota: Para cerrar la línea DMX introducir en el último módulo el art. BZQ7.

**ART.BZQ7**
الصنف

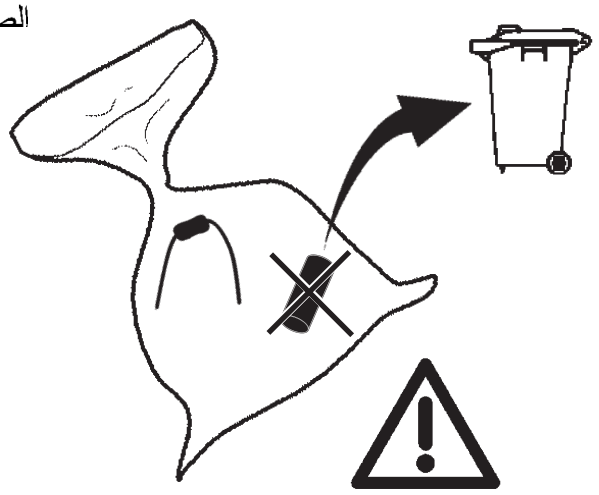

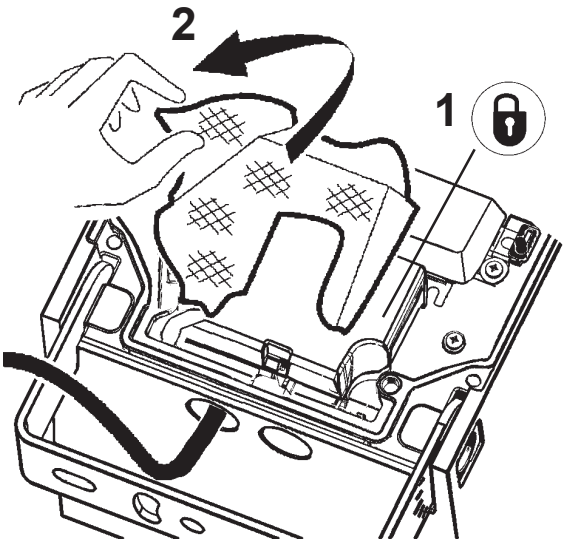


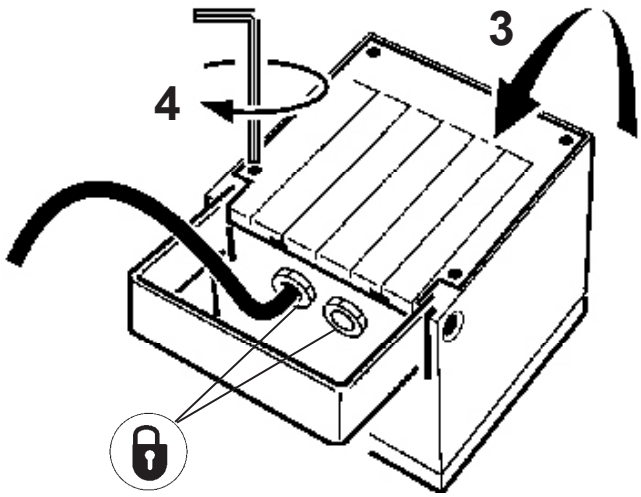


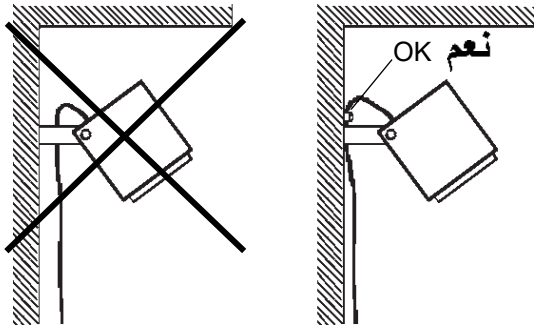


## PROGRAMMING

AR يجب أن يقوم بالبرمجة فني خبير ومؤهل وبكل أمان.

IT - La programmazione deve essere fatta da personale esperto ed in sicurezza.

EN - Programming must be performed by expert personnel operating in safe conditions.

ES - La programación debe ser efectuada por personal experto y de manera segura.

**BY WIRING (DALI):**

art. الصنف

EP72 - EP73 - EP74 - EP75 - EP76 - EP77 - EP78 - EP79 - EP80 - EP81
EP82 - EP83 - EP84 - EP85 - EP86 - EP87 - EP88 - EP89 - EP90 - EP91
EP92 - EP93 - EP94 - EP95 - EQ03 - EQ04 - EQ05 - EQ06

لبرمجة واجهة المستخدم عبر الكابل يجب بالضرورة الاتصال بشركة وتبليغها بنوعية مزود الطاقة المستخدم الموجود على المنتج.

IT Per la programmazione con interfaccia via cavo è necessario contattare la "iGuzzini" comunicando il tipo di alimentatore montato sul prodotto.

EN To program with an interface connected via cable, contact "iGuzzini" and inform them of the type of power supply mounted on the product.

ES Para la programación con interfaz por cable, es necesario contactar con "iGuzzini" y facilitar el tipo de alimentador montado en el producto.

ضبط موضع مجموعة العدسة

**ORIENTAMENTO DEL VANO OTTICO**
**ADJUSTING THE POSITION OF THE OPTICAL ASSEMBLY**
**ORIENTABILIDAD DE LA OPTICA**

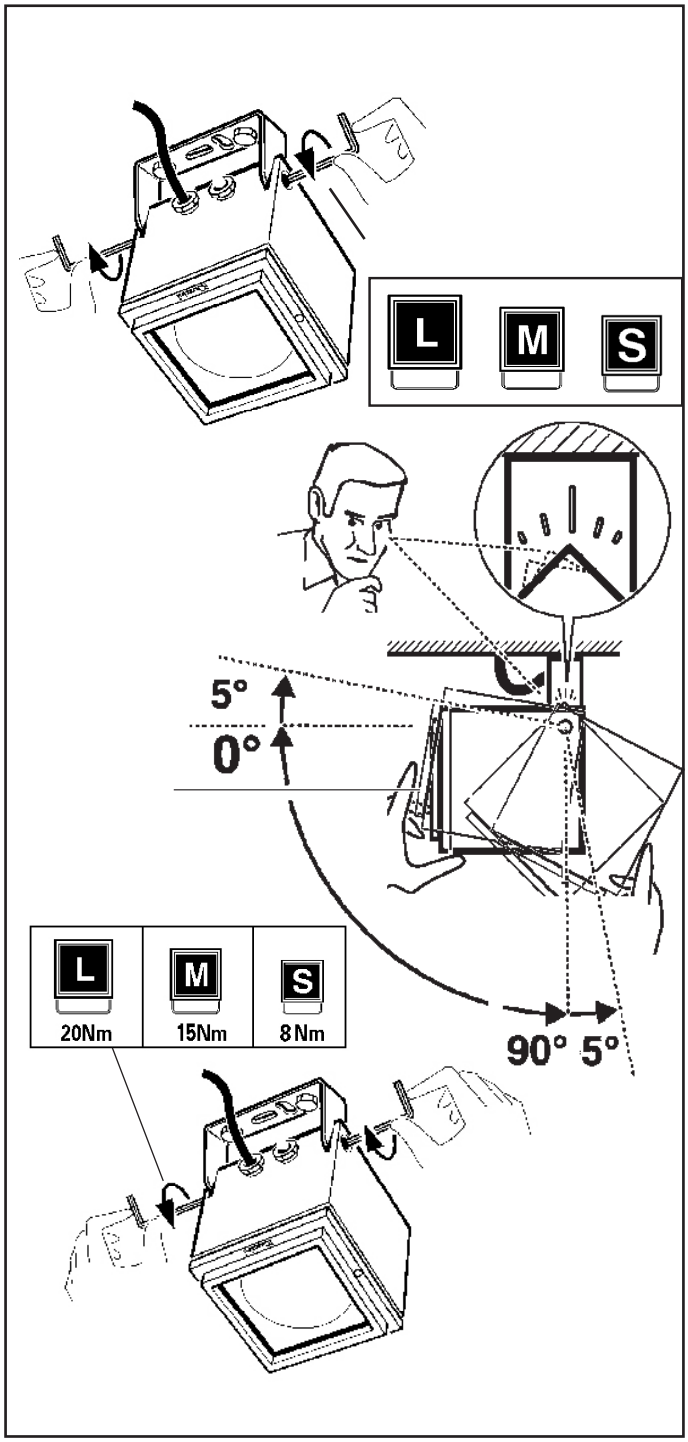

# + ART.

| S | Art. الصنف | EP46 | EP47 | EP48 | EP49 | EP50 | EP51 | EP52 | EP53 | EP54 | EP55 | |
|---|---|---|---|---|---|---|---|---|---|---|---|---|
| | BZ51 | ✓ | ✓ | ✓ | ✓ | ✓ | ✓ | ✓ | ✓ | ✓ | ✓ | |
| | BZ52 | | | | | | | | | | | |
| | BZ53 | | | | | | | | | | | |
| | BZ56 | ✓ | ✓ | ✓ | ✓ | ✓ | ✓ | ✓ | ✓ | ✓ | ✓ | Art. BZ49 |
| + | BZ57 + BZ52 | | | | | | | | ✗ | ✗ | ✗ | |
| | BZ58 | | | | | | | | ✓ | ✓ | ✓ | |
| | BZ59 | ✓ | ✓ | ✓ | ✓ | ✓ | ✓ | ✓ | ✓ | ✓ | ✓ | |
| | B989 | ✓ | ✓ | ✓ | ✓ | ✓ | ✓ | ✓ | ✓ | ✓ | ✓ | |
| | BZ60 | | | | | | | | | | | |
| | JAL6 | ✓ | ✓ | ✓ | ✓ | ✓ | ✓ | ✓ | ✓ | ✓ | ✓ | |
| | X495 | ✗ | ✗ | ✗ | ✗ | ✗ | ✗ | ✗ | ✗ | ✗ | ✗ | |

| M | Art. الصنف | EP56 | EP57 | EP58 | EP59 | EP60 | EP61 | EP62 | EP63 | EP64 | EP65 | EP66 | EP67 | EP68 | EP69 | EP70 | EP71 | |
|---|---|---|---|---|---|---|---|---|---|---|---|---|---|---|---|---|---|---|
| | BZ65 | ✓ | ✓ | ✓ | ✓ | ✓ | ✓ | ✓ | ✓ | ✓ | ✓ | ✓ | ✓ | ✓ | ✓ | ✓ | ✓ | Art. BZ63 |
| | BZ66 | | | | | | | | | | | | | | | | | |
| | BZ67 | | | | | | | | | | | | | | | | | |
| | BZ71 | ✓ | ✓ | ✓ | ✓ | ✓ | ✓ | ✓ | ✓ | ✓ | ✓ | ✓ | ✓ | ✓ | ✓ | ✓ | ✓ | Art. BZ63 |
| + | BZ72 + BZ66 | | | | | | | ✗ | ✗ | ✗ | ✗ | | ✗ | ✗ | | ✗ | ✗ | |
| | BZ73 | | | | | | | ✓ | ✓ | ✓ | ✓ | | ✓ | ✓ | | ✓ | ✓ | |
| | BZ74 | ✓ | ✓ | ✓ | ✓ | ✓ | ✓ | ✓ | ✓ | ✓ | ✓ | ✓ | ✓ | ✓ | ✓ | ✓ | ✓ | |
| | X272 | ✓ | ✓ | ✓ | ✓ | ✓ | ✓ | ✓ | ✓ | ✓ | ✓ | ✓ | ✓ | ✓ | ✓ | ✓ | ✓ | |
| | BZ60 | | | | | | | | | | | | | | | | | |
| | JAL6 | ✓ | ✓ | ✓ | ✓ | ✓ | ✓ | ✓ | ✓ | ✓ | ✓ | ✗ | ✗ | ✗ | ✗ | ✗ | ✗ | |
| | X495 | ✗ | ✗ | ✗ | ✗ | ✗ | ✗ | ✗ | ✗ | ✗ | ✗ | ✓ | ✓ | ✓ | ✓ | ✓ | ✓ | |

# + ART.

| L | Art. | EP72 | EP73 | EP74 | EP75 | EP76 | EP77 | EP78 | EP79 | EP80 | EP81 | EP82 | EP83 | EP84 | EP85 | EP86 | EP87 | EP88 | EP89 | EP90 | EP91 | EP92 | EP93 | EP94 | EP95 | EP96 | EP97 | EP98 | EP99 | EQ01 | EQ02 | EQ03 | EQ04 | EQ05 | EQ06 | |
|---|---|---|---|---|---|---|---|---|---|---|---|---|---|---|---|---|---|---|---|---|---|---|---|---|---|---|---|---|---|---|---|---|---|---|---|---|
| | BZ79 | | | | | | | | | | | | | | | | | | | | | | | | | | | | | | | | | | | |
| | BZ80 | ✓ | ✓ | ✓ | ✓ | ✓ | ✓ | ✓ | ✓ | ✓ | ✓ | ✓ | ✓ | ✓ | ✓ | ✓ | ✓ | ✓ | ✓ | ✓ | ✓ | ✓ | ✓ | ✓ | ✓ | ✓ | ✓ | ✓ | ✓ | ✓ | ✓ | ✗ | ✗ | ✗ | ✗ | |
| | 1154 | | | | | | | | | | | | | | | | | | | | | | | | | | | | | | | | | | | |
| | BZ79 | | | | | | | | | | | | | | | | | | | | | | | | | | | | | | | | | | | |
| | BZ80 | ✓ | ✓ | ✓ | ✓ | ✓ | ✓ | ✓ | ✓ | ✓ | ✓ | ✓ | ✓ | ✓ | ✓ | ✓ | ✓ | ✓ | ✓ | ✓ | ✓ | ✓ | ✓ | ✓ | ✓ | ✓ | ✓ | ✓ | ✓ | ✓ | ✓ | ✓ | ✓ | ✓ | ✓ | Art. BZ77 |
| | 1154 | | | | | | | | | | | | | | | | | | | | | | | | | | | | | | | | | | | |
| | BZ85 | | | | | | | ✓ | ✓ | ✓ | ✓ | | | ✓ | ✓ | ✓ | ✓ | | | | | ✓ | ✓ | ✓ | ✓ | | ✓ | ✓ | | ✓ | ✓ | ✓ | ✓ | ✓ | ✓ | |
| + | BZ86 + 1154 | ✓ | ✓ | ✓ | ✓ | ✓ | ✓ | ✗ | ✗ | ✗ | ✗ | ✓ | ✓ | ✗ | ✗ | ✗ | ✗ | ✓ | ✓ | ✓ | ✓ | ✗ | ✗ | ✗ | ✗ | ✓ | ✗ | ✗ | ✓ | ✗ | ✗ | ✗ | ✗ | ✗ | ✗ | Art. BZ77 |
| | BZ87 | | | | | | | ✓ | ✓ | ✓ | ✓ | | | ✓ | ✓ | ✓ | ✓ | | | | | ✓ | ✓ | ✓ | ✓ | | ✓ | ✓ | | ✓ | ✓ | ✓ | ✓ | ✓ | ✓ | |
| | BZ88 | ✓ | ✓ | ✓ | ✓ | ✓ | ✓ | ✓ | ✓ | ✓ | ✓ | ✓ | ✓ | ✓ | ✓ | ✓ | ✓ | ✓ | ✓ | ✓ | ✓ | ✓ | ✓ | ✓ | ✓ | ✓ | ✓ | ✓ | ✓ | ✓ | ✓ | ✓ | ✓ | ✓ | ✓ | |
| | JAL6 | ✓ | ✓ | ✓ | ✓ | ✓ | ✓ | ✓ | ✓ | ✓ | ✓ | ✗ | ✗ | ✗ | ✗ | ✗ | ✗ | ✗ | ✗ | ✗ | ✗ | ✗ | ✗ | ✗ | ✗ | ✗ | ✗ | ✗ | ✗ | ✗ | ✗ | ✓ | ✓ | ✓ | ✓ | |
| | X495 | ✗ | ✗ | ✗ | ✗ | ✗ | ✗ | ✗ | ✗ | ✗ | ✗ | | | | | | | | | | | | | | | ✓ | ✓ | ✓ | ✓ | ✓ | ✓ | ✗ | ✗ | ✗ | ✗ | |

Art. الصنف

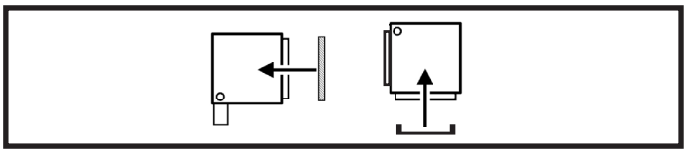

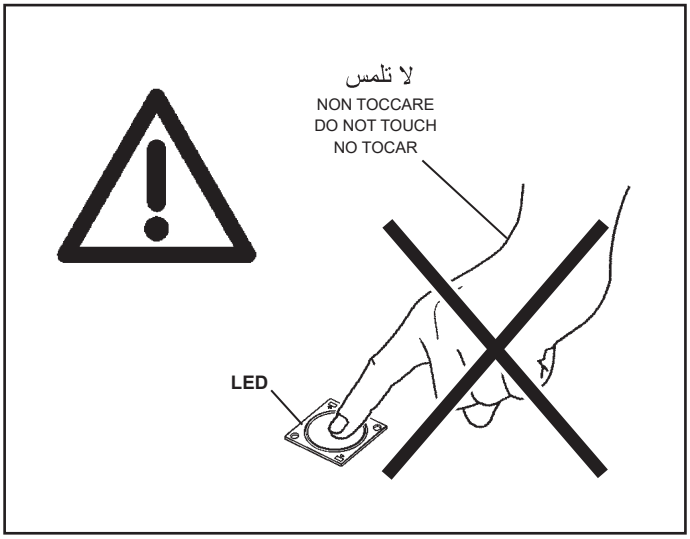


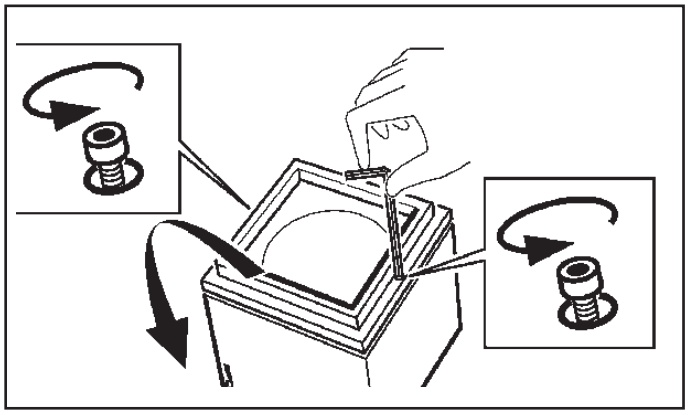

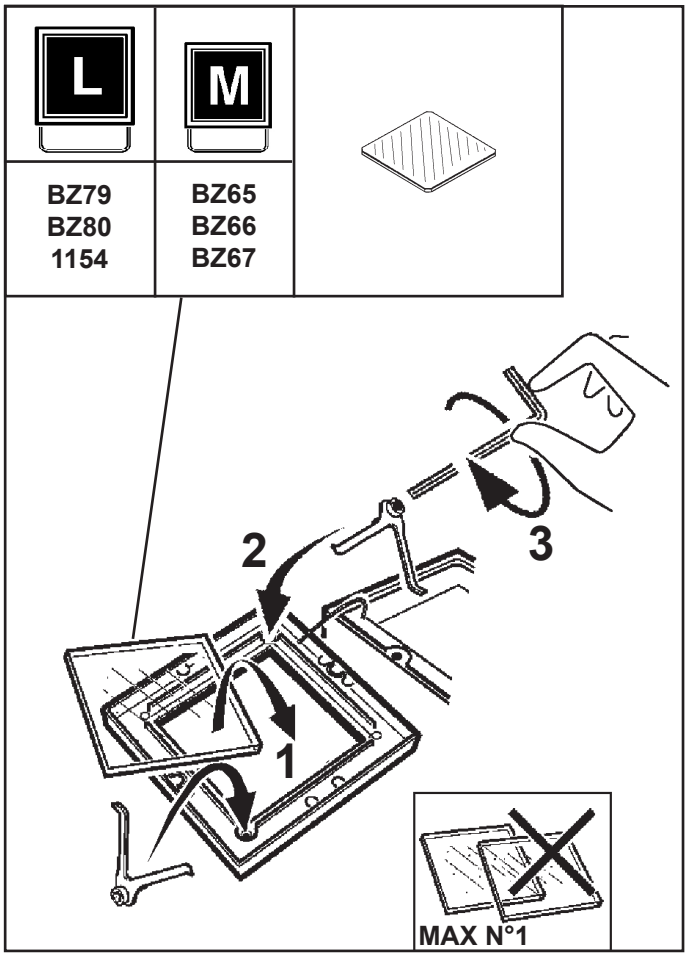


# APPLIQUE APPLICATION

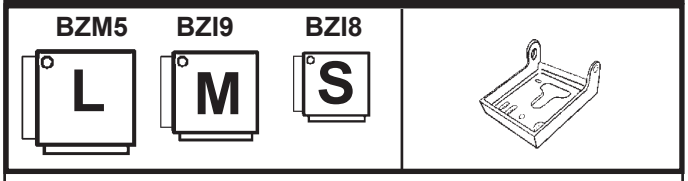


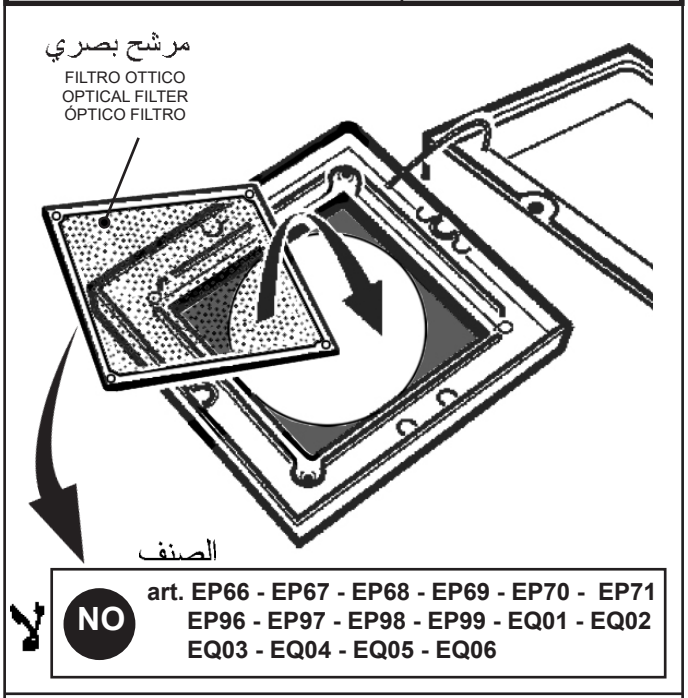


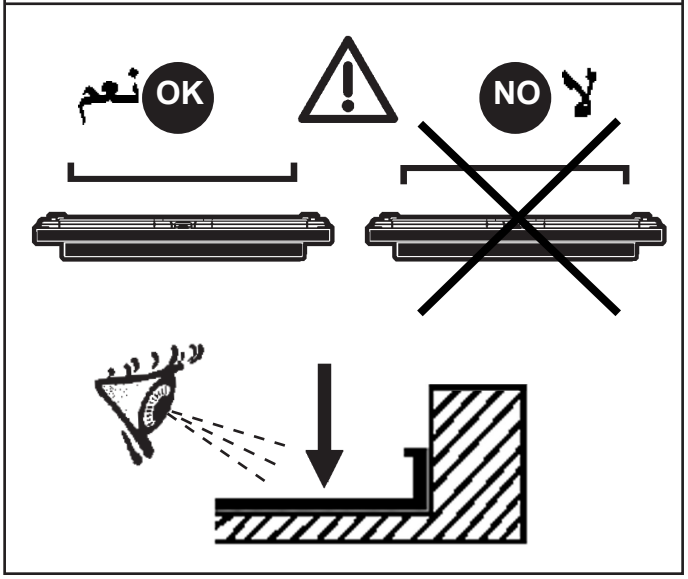


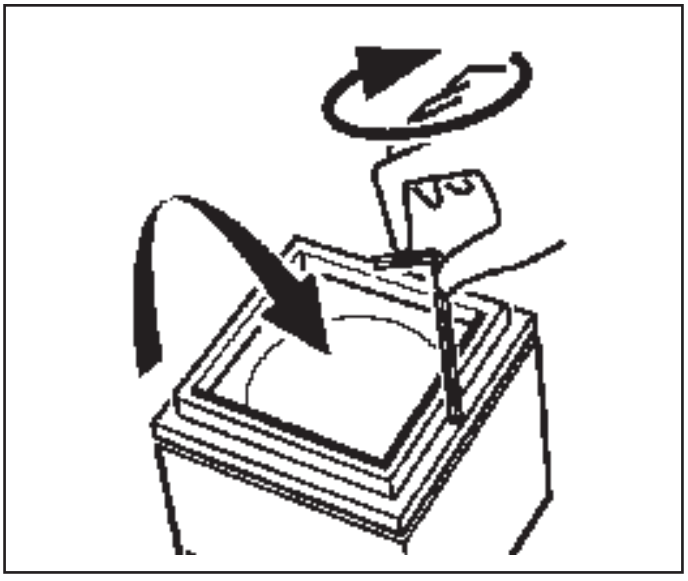

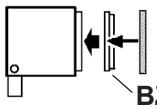

الصنف
art. BZ77
BZ63 - BZ49

| L | M | S | |
|---|---|---|---|
| BZ79<br>BZ80<br>1154 | BZ65<br>BZ66<br>BZ67 | BZ51<br>BZ52<br>BZ53 | |

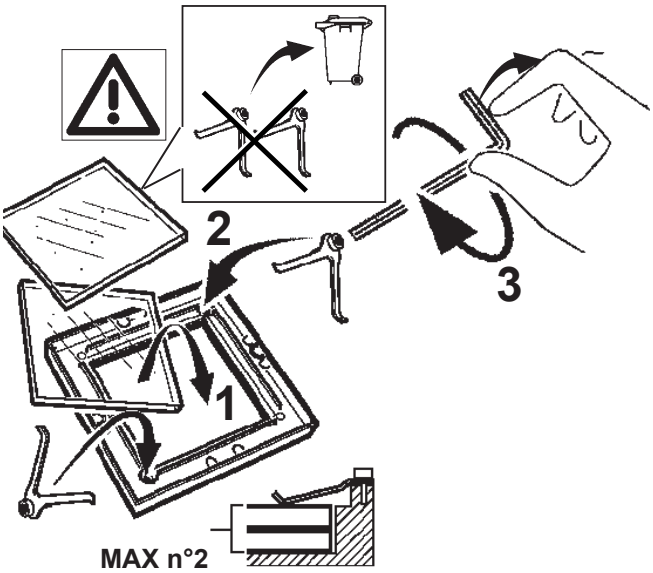


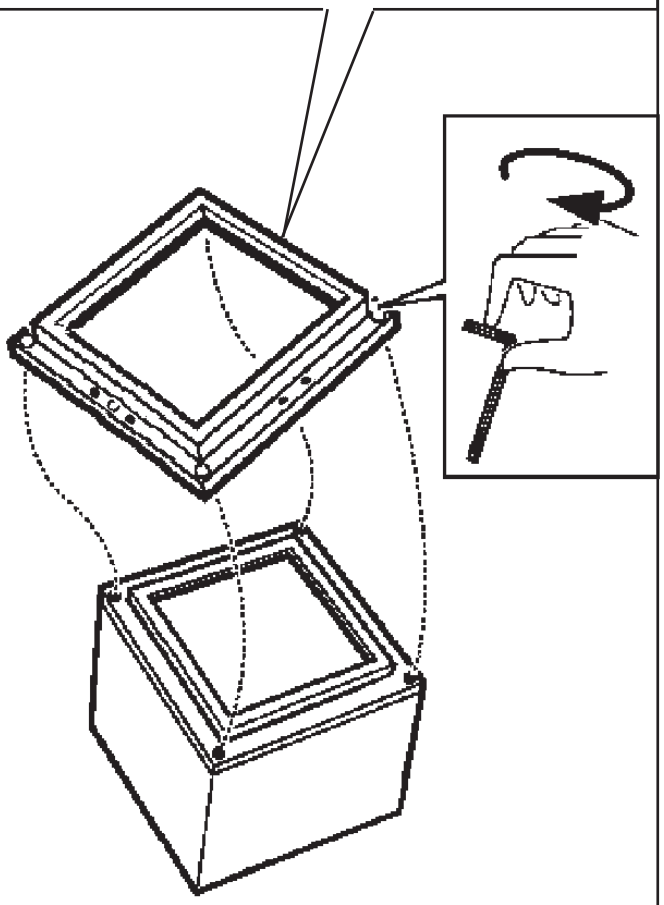

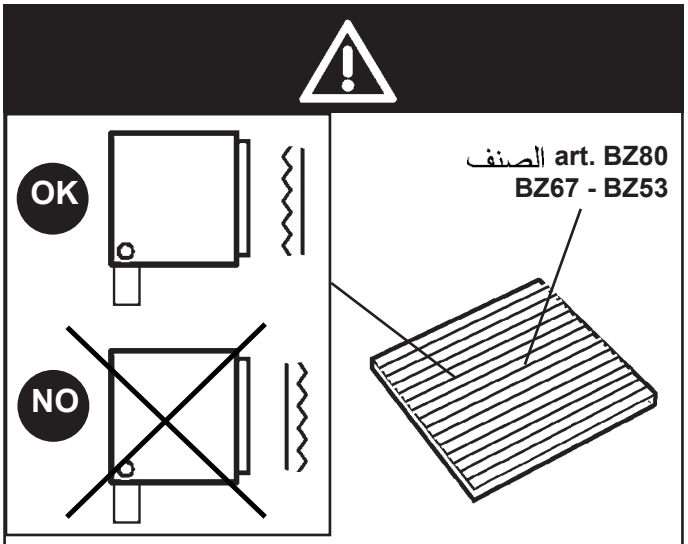


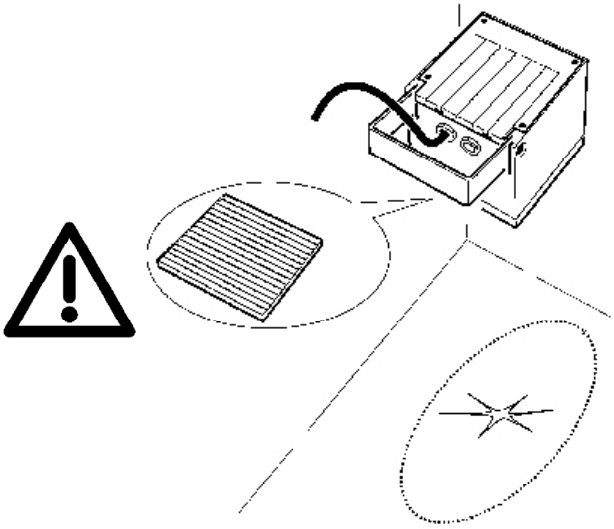

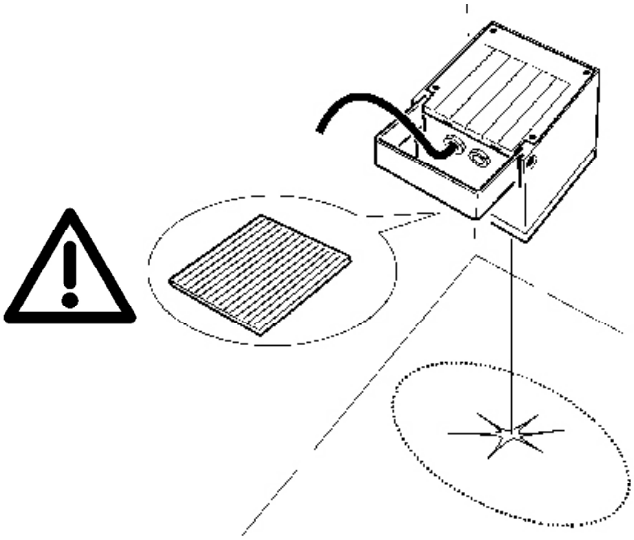

| L | M | S | |
|---|---|---|---|
| BZ87 | BZ73 | BZ58 | |

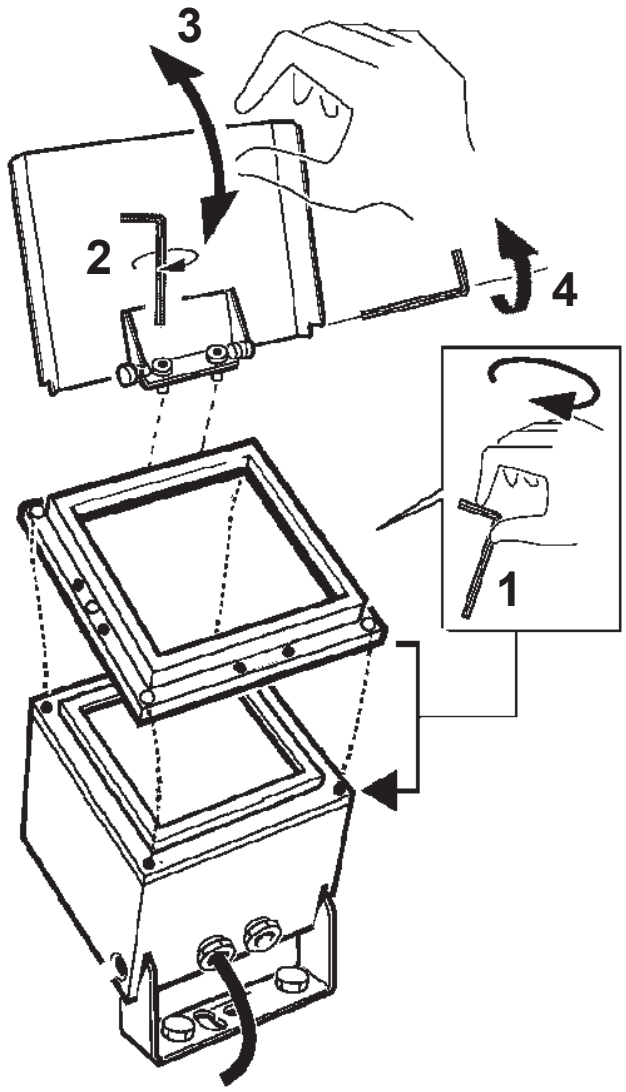


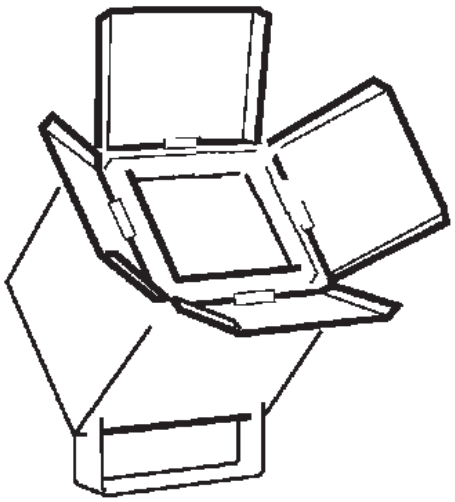

| L | M | S | |
|---|---|---|---|
| BZ86 | BZ72 | BZ57 | |

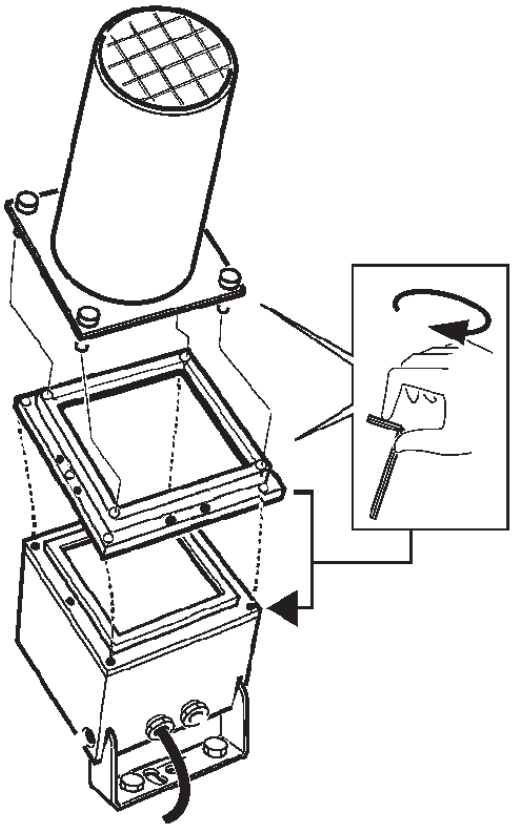

| L | M | S | |
|---|---|---|---|
| BZ85 | BZ71 | BZ56 | |

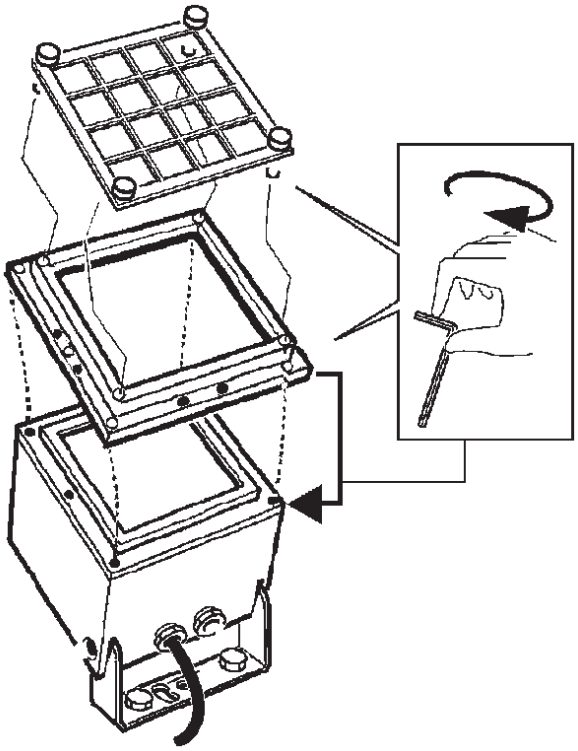

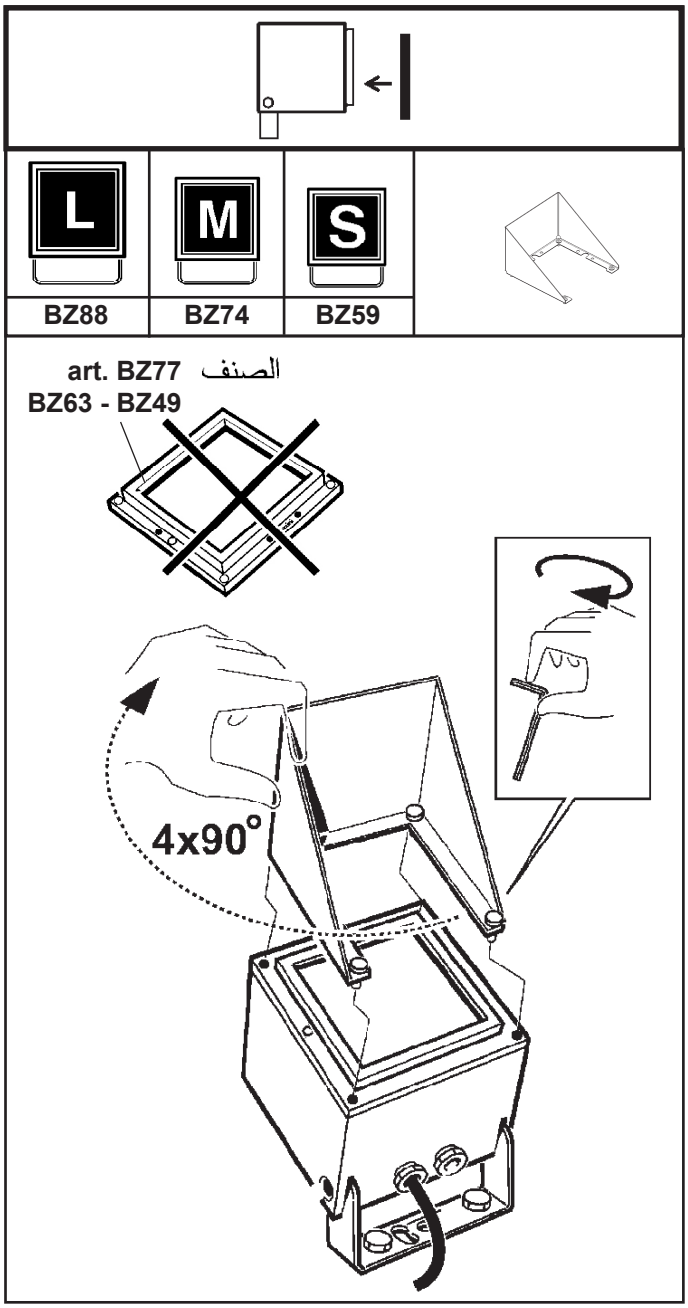


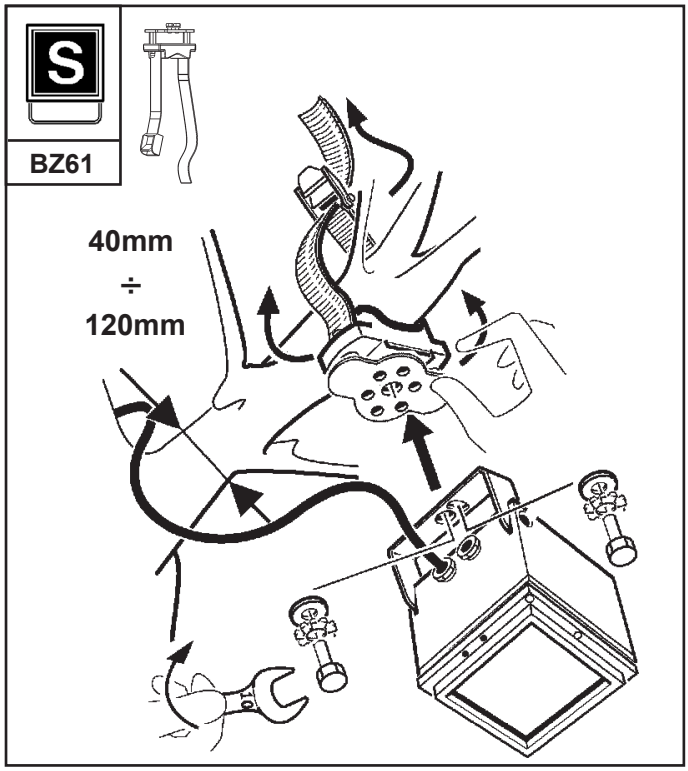


**JAL6**

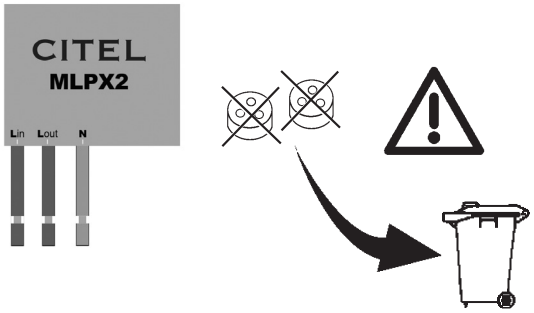

| | |
|---|---|
| IT | Non modificare le impostazioni di fabbrica del driver. |
| EN | Do not change the factory settings for the driver. |
| FR | Ne pas modifier les paramètres d'usine du driver |
| DE | Die Werkseinstellungen des Driver nicht verändern. |
| NL | Wijzig nooit de fabriekswaarden van de driver. |
| ES | No modificar los ajustes de fábrica del driver. |
| DA | Skift ikke driverens fabriksindstillinger. |
| NO | Driverens fabrikkinnstillinger må ikke endres. |
| SV | Ändra inte driverns fabriksinställningar. |
| RU | Не изменять заводские настройки драйвера. |
| ZH | 不要更改驱动器的出厂设置。 |

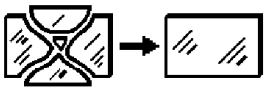

AR لا يمكن استعمال المنتج في حالة كسر الزجاج، وبالتالي يجب الاتصال بالصانع لاستبداله.

**IT** In caso di rottura del vetro il prodotto non può essere utilizzato, contattare il costruttore per la sua sostituzione.

**EN** Should the glass break, the product cannot be used and you should contact the manufacturer for its replacement.

**ES** No utilizar el producto en caso de ruptura del vidrio y contactar el fabricante para la sustitución.

يجب عدم محاولة تثبيت المصدر الضوئي في أثناء تشغيله عر

**IT** Non fissare la sorgente luminosa durante il suo funzionamento.

**EN** Do not stare at the operating lighting source

**ES** No mire directamente a la fuente luminosa durante el funcionamiento.

تنبيه، خطر الصدمة الكهربائية عر

IT *Attenzione, rischio di scossa elettrica*

EN *Caution, risk of electric shock*

ES *Atención: riesgo de descarga eléctrica*

عند تصميم جهاز الإضاءة والتمديدات الكهربائية، حدد الحد الأقصى للتيار المسموح به. من خلال الأخذ بعين الاعتبار العوامل التالية:
- أمبير: التيار الاسمي به على لوحة أطراف التوصيل:
- عامل الأمان للأخذ بعين الاعتبار تجاوز الفلطية والتزامن:
- الفلطية الاسمية الممتصة من قبل الأصناف المفردة.
يجب عدم تشغيل موصلات الكبلات الكهربائية ضمن قيم الحد الأقصى.

**IT** Nella progettazione dell'impianto illuminotecnico ed elettrico, determinare le correnti massime ammissibili, considerando i seguenti fattori:
- corrente nominale ammessa dalle morsettiere;
- coefficiente di sicurezza per tenere conto delle sovratensioni e contemporaneità;
- corrente nominale assorbita dai singoli art.

E' buona norma evitare di far lavorare i conduttori dei cavi ai massimi valori.

**EN** When planning the lighting and electrical system, determine the maximum permitted current, taking into account the following factors:
- the nominal current permitted by terminal blocks;
- safety coefficient to allow for excess voltage and contemporaneity;
- the nominal current absorbed by single art.

**ES** It is recommended that the wires inside the cables are made to operate at the maximum values.

Durante la proyectación de la instalación luminotécnica y eléctrica, determinar las corrientes máximas permitidas, en consideración de los factores siguientes:
- corriente nominal permitida de las borneras;
- coeficiente de seguridad para considerar sobretensiones y contemporaneidades;
- corriente nominal absorbida por los art. individuales.

Se aconseja evitar que los conductores de cables trabajen con valores máximos.

# استبدال الضوء

**SOSTITUZIONE DEL LED**
**REPLACING THE LED**
**REEMPLAZO DEL LED**

**تنبيه: لاستبدال الضوء** LED **اتصل بشركة** iGuzzini . عر

**IT** **N.B.:** Per la sostituzione del LED contattare l'azienda iGuzzini.

**EN** **N.B.:** For information on LED replacement please contact iGuzzini.

**ES** **NOTA:** Para sustituir el LED llame a la empresa iGuzzini.

"تجنب فتح المنتج في ظروف جوية رطبة"

IT "Evitare di aprire il prodotto in presenza di condizioni ambientali umide"

EN "Avoid opening the product in damp weather conditions"

ES "No abrir el producto en presencia de humedad en el ambiente"

AR لتركيب الملحقات، يجب مراجعة ورقة التعليمات الخاصة بها.

IT Per l'installazione degli accessori fare riferimento al foglio istruzioni relativo.

EN For the installation of the accessories, please refer to the relevant instruction sheet.

ES Para informaciones sobre la instalación de los accesorios ver la hoja de instrucciones.



Headquarters iGuzzini illuminazione spa
via Mariano Guzzini, 37 - 62019 Recanati Italy

| 1.154.675.01<br>IS14894/01<br>iGuzzini<br>ART. | corrente assorbita<br>absorbed current<br>courant absorbé<br>Stromaufnahme<br>stroomopname<br>corriente absorbida<br>absorberet strøm<br>absorbert strøm<br>tillförd ström<br>поглощаемая мощность<br>电源电流<br>A | fattore di potenza<br>power factor<br>facteur de puissance<br>Leistungsfaktor<br>vermogensfactor<br>factor de potencia<br>effektfaktor<br>effektfaktor<br>effektfaktor<br>фактор мощности<br>功率因数<br>λ |
|---|---|---|
| EP46 - EP47 - EP48<br>EP49 | 0,054 | > 0,9 |
| EP50 - EP51 - EP52<br>EP53 - EP54 - EP55<br>EQ07 - EQ08 - EQ09<br>EQ10 | 0,066 | > 0,9 |
| EP56 - EP57 | 0,053 | > 0,9 |
| EP58 - EP59 | 0,068 | > 0,9 |
| EP60 - EP61 - EP62<br>EP63 - EP64 - EP65<br>EQ11 - EQ12 - EQ13<br>EQ14 | 0,09 | > 0,9 |
| EP66 - EP67 - EP68 | 0,09 | > 0,9 |
| EP69 - EP70 - EP71 | 0,105 | > 0,85 |
| EP72 - EP73 | 0,063 | > 0,95 |
| EP74 - EP75 | 0,083 | > 0,95 |
| EP76 - EP77 - EP78<br>EP79 - EP80 - EP81<br>EQ15 - EQ16 - EQ17<br>EQ18 | 0,117 | > 0,95 |
| EP82 - EP83 - EP84<br>EP85 - EP86 - EP87 | 0,196 | > 0,95 |
| EP88 - EP89 - EP90<br>EP91 - EP92 - EP93<br>EP94 - EP95 | 0,26 | > 0,95 |
| EP96 - EP97 - EP98 | 0,128 | > 0,95 |
| EP99 - EQ01 - EQ02 | 0,144 | > 0,9 |
| EQ03 - EQ04 | 0,146 | > 0,95 |
| EQ05 - EQ06 | 0,147 | > 0,95 |


| 1.154.675.01<br>IS14894/01<br>iGuzzini<br>ART. | corrente assorbita<br>absorbed current<br>courant absorbé<br>Stromaufnahme<br>stroomopname<br>corriente absorbida<br>absorberet strøm<br>absorbert strøm<br>tillförd ström<br>поглощаемая мощность<br>电源电流<br>A | fattore di potenza<br>power factor<br>facteur de puissance<br>Leistungsfaktor<br>vermogensfactor<br>factor de potencia<br>effektfaktor<br>effektfaktor<br>effektfaktor<br>фактор мощности<br>功率因数<br>λ |
|---|---|---|
| EP46 - EP47 - EP48<br>EP49 | 0,054 | > 0,9 |
| EP50 - EP51 - EP52<br>EP53 - EP54 - EP55<br>EQ07 - EQ08 - EQ09<br>EQ10 | 0,066 | > 0,9 |
| EP56 - EP57 | 0,053 | > 0,9 |
| EP58 - EP59 | 0,068 | > 0,9 |
| EP60 - EP61 - EP62<br>EP63 - EP64 - EP65<br>EQ11 - EQ12 - EQ13<br>EQ14 | 0,09 | > 0,9 |
| EP66 - EP67 - EP68 | 0,09 | > 0,9 |
| EP69 - EP70 - EP71 | 0,105 | > 0,85 |
| EP72 - EP73 | 0,063 | > 0,95 |
| EP74 - EP75 | 0,083 | > 0,95 |
| EP76 - EP77 - EP78<br>EP79 - EP80 - EP81<br>EQ15 - EQ16 - EQ17<br>EQ18 | 0,117 | > 0,95 |
| EP82 - EP83 - EP84<br>EP85 - EP86 - EP87 | 0,196 | > 0,95 |
| EP88 - EP89 - EP90<br>EP91 - EP92 - EP93<br>EP94 - EP95 | 0,26 | > 0,95 |
| EP96 - EP97 - EP98 | 0,128 | > 0,95 |
| EP99 - EQ01 - EQ02 | 0,144 | > 0,9 |
| EQ03 - EQ04 | 0,146 | > 0,95 |
| EQ05 - EQ06 | 0,147 | > 0,95 |

**IT** PERIODO GIORNALIERO DI ACCENSIONE AMMESSO PER TEMPERATURE DI PRODOTTO >25°C
**EN** ALLOWED DAILY OPERATION PERIOD FOR PRODUCT TEMPERATURES >25°C
**FR** DURÉE QUOTIDIENNE D'ALLUMAGE ADMISSIBLE POUR DES TEMPÉRATURES DU PRODUIT >25°C
**DE** ERLAUBTE TÄGLICHE EINSCHALTDAUER FÜR PRODUKTTEMPERATUREN > 25°C
**NL** DAGELIJKSE ONTSTEKINGSPERIODE TOEGESTAAN VOOR EEN PRODUCTTEMPERATUUR >25°C
**ES** PERIODO DIARIO DE ENCENDIDO PERMITIDO PARA TEMPERATURAS DE PRODUCTO >25 °C
**DA** TILLADT TIDSRUM FOR DAGLIG TÆNDING FOR PRODUKTTEMPERATURER >25°C
**NO** TILLATT TENNINGSTID PR. DAG FOR PRODUKTTEMPERATURER >25°C
**SV** TILLÅTEN DAGLIG PERIOD SOM PRODUKTEN KAN VARA TÄND FÖR PRODUKTTEMPERATURER >25°C
**RU** ЕЖЕДНЕВНАЯ ДОПУСТИМАЯ ПРОДОЛЖИТЕЛЬНОСТЬ РАБОТЫ ДЛЯ ТЕМПЕРАТУРЫ ИЗДЕЛИЯ >25°C
**ZH** 产品温度高于25°C时允许的日常运行时长
**AR** فترة البدء اليومية المسموح بها لدرجات حرارة المنتج > 25 درجة مئوية

iGuzzini
1.154.627.03
IS09175/03

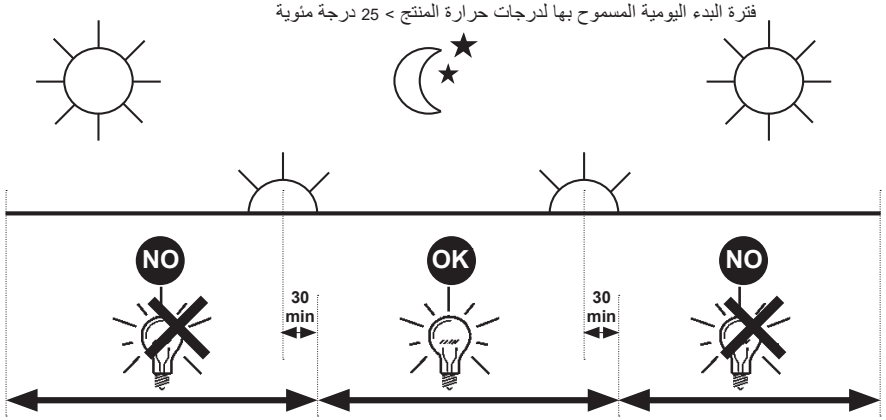


**IT** PERIODO GIORNALIERO DI ACCENSIONE AMMESSO PER TEMPERATURE DI PRODOTTO >25°C
**EN** ALLOWED DAILY OPERATION PERIOD FOR PRODUCT TEMPERATURES >25°C
**FR** DURÉE QUOTIDIENNE D'ALLUMAGE ADMISSIBLE POUR DES TEMPÉRATURES DU PRODUIT >25°C
**DE** ERLAUBTE TÄGLICHE EINSCHALTDAUER FÜR PRODUKTTEMPERATUREN > 25°C
**NL** DAGELIJKSE ONTSTEKINGSPERIODE TOEGESTAAN VOOR EEN PRODUCTTEMPERATUUR >25°C
**ES** PERIODO DIARIO DE ENCENDIDO PERMITIDO PARA TEMPERATURAS DE PRODUCTO >25 °C
**DA** TILLADT TIDSRUM FOR DAGLIG TÆNDING FOR PRODUKTTEMPERATURER >25°C
**NO** TILLATT TENNINGSTID PR. DAG FOR PRODUKTTEMPERATURER >25°C
**SV** TILLÅTEN DAGLIG PERIOD SOM PRODUKTEN KAN VARA TÄND FÖR PRODUKTTEMPERATURER >25°C
**RU** ЕЖЕДНЕВНАЯ ДОПУСТИМАЯ ПРОДОЛЖИТЕЛЬНОСТЬ РАБОТЫ ДЛЯ ТЕМПЕРАТУРЫ ИЗДЕЛИЯ >25°C
**ZH** 产品温度高于25°C时允许的日常运行时长
**AR** فترة البدء اليومية المسموح بها لدرجات حرارة المنتج > 25 درجة مئوية

iGuzzini
1.154.627.03
IS09175/03

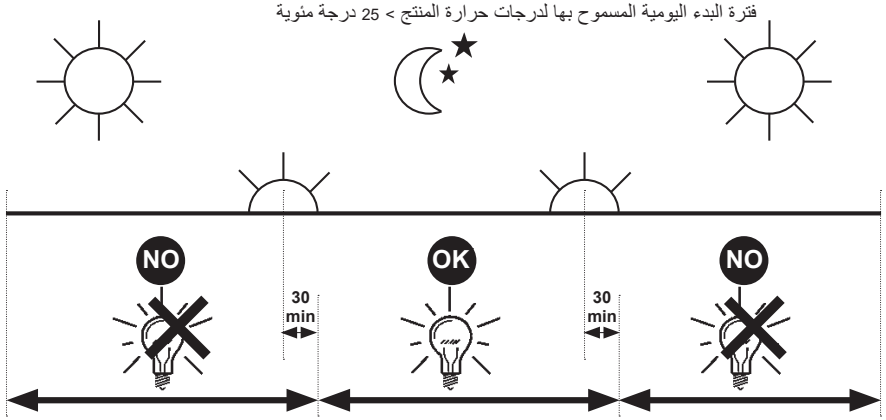


**IT** PERIODO GIORNALIERO DI ACCENSIONE AMMESSO PER TEMPERATURE DI PRODOTTO >25°C
**EN** ALLOWED DAILY OPERATION PERIOD FOR PRODUCT TEMPERATURES >25°C
**FR** DURÉE QUOTIDIENNE D'ALLUMAGE ADMISSIBLE POUR DES TEMPÉRATURES DU PRODUIT >25°C
**DE** ERLAUBTE TÄGLICHE EINSCHALTDAUER FÜR PRODUKTTEMPERATUREN > 25°C
**NL** DAGELIJKSE ONTSTEKINGSPERIODE TOEGESTAAN VOOR EEN PRODUCTTEMPERATUUR >25°C
**ES** PERIODO DIARIO DE ENCENDIDO PERMITIDO PARA TEMPERATURAS DE PRODUCTO >25 °C
**DA** TILLADT TIDSRUM FOR DAGLIG TÆNDING FOR PRODUKTTEMPERATURER >25°C
**NO** TILLATT TENNINGSTID PR. DAG FOR PRODUKTTEMPERATURER >25°C
**SV** TILLÅTEN DAGLIG PERIOD SOM PRODUKTEN KAN VARA TÄND FÖR PRODUKTTEMPERATURER >25°C
**RU** ЕЖЕДНЕВНАЯ ДОПУСТИМАЯ ПРОДОЛЖИТЕЛЬНОСТЬ РАБОТЫ ДЛЯ ТЕМПЕРАТУРЫ ИЗДЕЛИЯ >25°C
**ZH** 产品温度高于25°C时允许的日常运行时长
**AR** فترة البدء اليومية المسموح بها لدرجات حرارة المنتج > 25 درجة مئوية

iGuzzini
1.154.627.03
IS09175/03

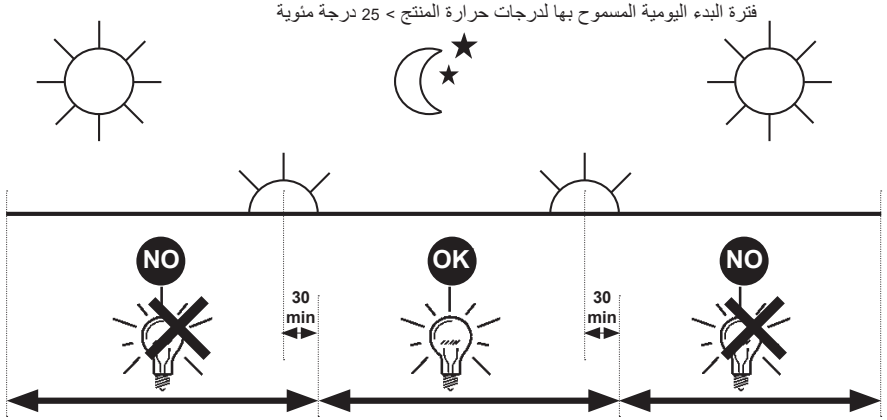


**IT** PERIODO GIORNALIERO DI ACCENSIONE AMMESSO PER TEMPERATURE DI PRODOTTO >25°C
**EN** ALLOWED DAILY OPERATION PERIOD FOR PRODUCT TEMPERATURES >25°C
**FR** DURÉE QUOTIDIENNE D'ALLUMAGE ADMISSIBLE POUR DES TEMPÉRATURES DU PRODUIT >25°C
**DE** ERLAUBTE TÄGLICHE EINSCHALTDAUER FÜR PRODUKTTEMPERATUREN > 25°C
**NL** DAGELIJKSE ONTSTEKINGSPERIODE TOEGESTAAN VOOR EEN PRODUCTTEMPERATUUR >25°C
**ES** PERIODO DIARIO DE ENCENDIDO PERMITIDO PARA TEMPERATURAS DE PRODUCTO >25 °C
**DA** TILLADT TIDSRUM FOR DAGLIG TÆNDING FOR PRODUKTTEMPERATURER >25°C
**NO** TILLATT TENNINGSTID PR. DAG FOR PRODUKTTEMPERATURER >25°C
**SV** TILLÅTEN DAGLIG PERIOD SOM PRODUKTEN KAN VARA TÄND FÖR PRODUKTTEMPERATURER >25°C
**RU** ЕЖЕДНЕВНАЯ ДОПУСТИМАЯ ПРОДОЛЖИТЕЛЬНОСТЬ РАБОТЫ ДЛЯ ТЕМПЕРАТУРЫ ИЗДЕЛИЯ >25°C
**ZH** 产品温度高于25°C时允许的日常运行时长
**AR** فترة البدء اليومية المسموح بها لدرجات حرارة المنتج > 25 درجة مئوية

iGuzzini
1.154.627.03
IS09175/03

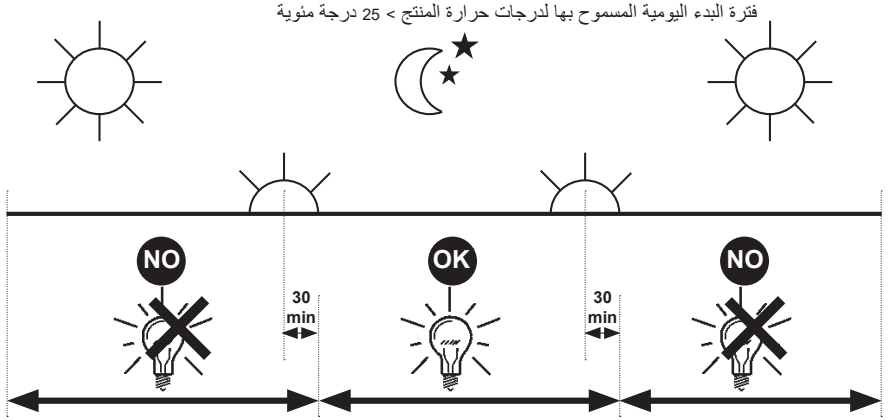

iGuzzini

# SURGE PROTECTION

1.154.256.01 IS14313/01

**IT** Il prodotto è protetto alle sovratensioni di modo comune e differenziale secondo i valori riportati nella scheda tecnica di prodotto, consultabile nel sito www.iguzzini.com, e risponde alle normative EN61000-4-5. Inserire SPD (SURGE PROTECTION DEVICE) in presenza di reti non adeguatamente protette, secondo le normative impiantistiche nazionali vigenti in ciascun paese. Fare riferimento alla guida CEI 34-156

**EN** The product is protected against common and differential mode surges in compliance with the values stipulated in the product's technical sheet that can be viewed on the www.iguzzini.com website and complies with the EN61000-4-5 standard. Enable the SPD (SURGE PROTECTION DEVICE) if networks are used that are not adequately protected according to the national system standards in force in the country in question. Refer to the CEI 34-156 guide.

**FR** Le produit est protégé des surtensions de mode commun et différentiel selon les valeurs indiquées sur la fiche technique, à consulter sur le site www.iguzzini.com, et est conforme aux normes EN61000-4-5. Installer un SPD (SURGE PROTECTION DEVICE/dispositif de protection contre les surtensions) en présence de réseaux insuffisamment protégés, selon les normes nationales en matière d'installations en vigueur dans chaque pays. Veuillez consulter le guide CEI 34-156.

**DE** Das Produkt besitzt einen Gleichtakt- und Gegentakt-Überspannungsschutz in der auf dem technischen Datenblatt angegebenen Höhe. Dieses finden Sie auf der Website www.iguzzini.com. Der Überspannungsschutz entspricht den Vorschriften EN61000-4-5. Setzen Sie den SPD (SURGE PROTECTION DEVICE) gemäß den geltenden nationalen Vorschriften des Einbauortes bei nicht ausreichend geschützten Netzen ein. Beziehen Sie sich dabei auf die Richtlinie CEI 34-156.

**NL** Het product wordt beschermd tegen normale en differentiële overspanning volgens de waarden van het technische productblad dat geraadpleegd kan worden op de website www.iguzzini.com en stemt overeen met de norm EN61000-4-5. SPD (SURGE PROTECTION DEVICE) aanbrengen in het geval van onvoldoende beschermde netwerken, overeenkomstig de nationale wetten met betrekking tot installaties die in elk land van toepassing zijn. Raadpleeg de gids IEC 34-156.

**ES** El producto se ha protegido contra las sobretensiones de modo común y diferencial de acuerdo con los valores indicados en la ficha técnica de producto que se puede consultar en la página web www.iguzzini.com y es conforme con las normas EN61000-4-5. Introducir SPD (SURGE PROTECTION DEVICE) en presencia de redes sin la protección adecuada, según lo establecido por las normas nacionales de cada país aplicables en materia de instalaciones. Consultar la guía CEI 34-156.

**DA** Produktet er beskyttet mod overspænding på almindelig og differentiel vis i henhold til de anførte værdier i produktdatabladet, som kan konsulteres på webstedet www.iguzzini.com, og overholder bestemmelserne i EN61000-4-5. Indsæt SPD (SURGE PROTECTION DEVICE - OVERSPÆNDINGSSIKRING) hvis netværket ikke er udstyret med en passende beskyttelse, i overensstemmelse med de gældende forskrifter for anlæg i brugslandet. Jfr.IEC-vejledning 34-156.

**NO** Produktet er beskyttet mot overspenning på vanlig måte og med differensialbryter, i henhold til verdiene som er angitt i det tekniske kortet til produktet, se nettstedet www.iguzzini.com, og er i samsvar med standarden EN61000-4-5. Installer SPD (SURGE PROTECTION DEVICE) ved nett som ikke har egnet beskyttelse, i henhold til de nasjonale standardene som gjelder i hvert enkelt land. Se retningslinjene CEI 34-156.

**SV** Produkten är skyddad mot överspänning i gemensamt och differentiellt läge, i enlighet med värdena som återges i produktens tekniska datablad som finns på webbplatsen www.iguzzini.com. Produkten är överensstämmande med standard SS-EN61000-4-5. Koppla in SPD (SURGE PROTECTION DEVICE) om det förekommer nätverk som inte är korrekt skyddade, i enlighet med nationella systemstandarder som är gällande i respektive land. Se CEI-guide 34-156.

**RU** Продукт защищён от превышения обычного и дифференциального напряжения в соответствии со значениями, приведёнными в технических характеристиках продукта, указанных на сайте www.iguzzini.com, и отвечает требованиям стандарта EN61000-4-5. При использовании сети без надлежащей защиты установите ограничитель перенапряжений в соответствии с требованиями действующих норм. Смотрите руководство CEI 34-156.

**ZH** 根据产品技术表（可到网站www.iguzzini.com查阅）中所示的值，该产品可防止共模和差分过电压，并符合EN61000-4-5法规。根据各国现行的国家线路系统法规，在网络不具备充分保护的情况下插入SPD（浪涌保护装置）。请参考CEI 34-156指南.

**AR** المنتج محمي ضد الجهد المفرط العام والتفاضلي وفقاً للقيم المدونة في ورقة بيانات المنتج، المتاحة للاستشارة على الموقع
www.iguzzini.com. والتي تتوافق مع معايير التوجيه EN61000-4-5. أدخل SPD (جهاز الحماية من زيادة التيار).
في حالة وجود الشبكات الغير محمية ة بشكل كاف وفقا للوائح الأجهزة الوطنية السارية في كل بلد . راجع الدليل 34 CEI-156

iGuzzini

SURGE PROTECTION

1.154.256.01 IS14313/01

**IT** Il prodotto è protetto alle sovratensioni di modo comune e differenziale secondo i valori riportati nella scheda tecnica di prodotto, consultabile nel sito www.iguzzini.com, e risponde alle normative EN61000-4-5. Inserire SPD (SURGE PROTECTION DEVICE) in presenza di reti non adeguatamente protette, secondo le normative impiantistiche nazionali vigenti in ciascun paese. Fare riferimento alla guida CEI 34-156

**EN** The product is protected against common and differential mode surges in compliance with the values stipulated in the product's technical sheet that can be viewed on the www.iguzzini.com website and complies with the EN61000-4-5 standard. Enable the SPD (SURGE PROTECTION DEVICE) if networks are used that are not adequately protected according to the national system standards in force in the country in question. Refer to the CEI 34-156 guide.

**FR** Le produit est protégé des surtensions de mode commun et différentiel selon les valeurs indiquées sur la fiche technique, à consulter sur le site www.iguzzini.com, et est conforme aux normes EN61000-4-5. Installer un SPD (SURGE PROTECTION DEVICE/dispositif de protection contre les surtensions) en présence de réseaux insuffisamment protégés, selon les normes nationales en matière d'installations en vigueur dans chaque pays. Veuillez consulter le guide CEI 34-156.

**DE** Das Produkt besitzt einen Gleichtakt- und Gegentakt-Überspannungsschutz in der auf dem technischen Datenblatt angegebenen Höhe. Dieses finden Sie auf der Website www.iguzzini.com. Der Überspannungsschutz entspricht den Vorschriften EN61000-4-5. Setzen Sie den SPD (SURGE PROTECTION DEVICE) gemäß den geltenden nationalen Vorschriften des Einbauortes bei nicht ausreichend geschützten Netzen ein. Beziehen Sie sich dabei auf die Richtlinie CEI 34-156.

**NL** Het product wordt beschermd tegen normale en differentiële overspanning volgens de waarden van het technische productblad dat geraadpleegd kan worden op de website www.iguzzini.com en stemt overeen met de norm EN61000-4-5. SPD (SURGE PROTECTION DEVICE) aanbrengen in het geval van onvoldoende beschermde netwerken, overeenkomstig de nationale wetten met betrekking tot installaties die in elk land van toepassing zijn. Raadpleeg de gids IEC 34-156.

**ES** El producto se ha protegido contra las sobretensiones de modo común y diferencial de acuerdo con los valores indicados en la ficha técnica de producto que se puede consultar en la página web www.iguzzini.com y es conforme con las normas EN61000-4-5. Introducir SPD (SURGE PROTECTION DEVICE) en presencia de redes sin la protección adecuada, según lo establecido por las normas nacionales de cada país aplicables en materia de instalaciones. Consultar la guía CEI 34-156.

**DA** Produktet er beskyttet mod overspænding på almindelig og differentiel vis i henhold til de anførte værdier i produktdatabladet, som kan konsulteres på webstedet www.iguzzini.com, og overholder bestemmelserne i EN61000-4-5. Indsæt SPD (SURGE PROTECTION DEVICE - OVERSPÆNDINGSSIKRING) hvis netværket ikke er udstyret med en passende beskyttelse, i overensstemmelse med de gældende forskrifter for anlæg i brugslandet. Jfr.IEC-vejledning 34-156.

**NO** Produktet er beskyttet mot overspenning på vanlig måte og med differensialbryter, i henhold til verdiene som er angitt i det tekniske kortet til produktet, se nettstedet www.iguzzini.com, og er i samsvar med standarden EN61000-4-5. Installer SPD (SURGE PROTECTION DEVICE) ved nett som ikke har egnet beskyttelse, i henhold til de nasjonale standardene som gjelder i hvert enkelt land. Se retningslinjene CEI 34-156.

**SV** Produkten är skyddad mot överspänning i gemensamt och differentiellt läge, i enlighet med värdena som återges i produktens tekniska datablad som finns på webbplatsen www.iguzzini.com. Produkten är överensstämmande med standard SS-EN61000-4-5. Koppla in SPD (SURGE PROTECTION DEVICE) om det förekommer nätverk som inte är korrekt skyddade, i enlighet med nationella systemstandarder som är gällande i respektive land. Se CEI-guide 34-156.

**RU** Продукт защищён от превышения обычного и дифференциального напряжения в соответствии со значениями, приведёнными в технических характеристиках продукта, указанных на сайте www.iguzzini.com, и отвечает требованиям стандарта EN61000-4-5. При использовании сети без надлежащей защиты установите ограничитель перенапряжений в соответствии с требованиями действующих норм. Смотрите руководство CEI 34-156.

**ZH** 根据产品技术表（可到网站www.iguzzini.com查阅）中所示的值，该产品可防止共模和差分过电压，并符合EN61000-4-5法规。根据各国现行的国家线路系统法规，在网络不具备充分保护的情况下插入SPD（浪涌保护装置）。请参考CEI 34-156指南.

**AR** المنتج محمي ضد الجهد المفرط العام والتفاضلي وفقاً للقيم المدونة في ورقة بيانات المنتج، المتاحة للاستشارة على الموقع
www.iguzzini.com. والتي تتوافق مع معايير التوجيه EN61000-4-5. أدخل SPD (جهاز الحماية من زيادة التيار).
في حالة وجود الشبكات الغير محمية ة بشكل كاف وفقا للوائح الأجهزة الوطنية السارية في كل بلد . راجع الدليل 34 CEI-156

2.510.265.00
IS17049/00

iGuzzini

**IT** Questo prodotto contiene una sorgente luminosa di classe di efficienza energetica " D ".

**EN** This product contains an energy-efficiency class light source " D ".

**FR** Ce produit est équipé d'une source lumineuse classée en termes d'efficacité énergétique " D ".

**DE** Dieses Produkt enthält eine Lichtquelle der Energieeffizienzklasse " D ".

**NL** Este producto contiene una lámpara de clase de eficiencia energética " D ".

**ES** Dit product bevat een lichtbron met energie-efficiëntieklasse " D ".

**DA** Dette produkt indeholder en lyskilde med energieffektivitetsklasse " D ".

**NO** Dette produktet inneholder en lyskilde med energieffektivitetsklasse " D ".

**SV** Denna produkt innehåller en ljuskälla med energimärkning " D ".

**RU** Это изделие содержит источник света класса энергоэффективности " D ".

**ZH** 本产品包含一个能效级别的灯泡。" D ".

**AR** ." D " يحتوي هذا المنتج على مصدر ضوء من فئة كفاءة الطاقة.

2.510.265.00
IS17049/00

iGuzzini

**IT** Questo prodotto contiene una sorgente luminosa di classe di efficienza energetica " D ".

**EN** This product contains an energy-efficiency class light source " D ".

**FR** Ce produit est équipé d'une source lumineuse classée en termes d'efficacité énergétique " D ".

**DE** Dieses Produkt enthält eine Lichtquelle der Energieeffizienzklasse " D ".

**NL** Este producto contiene una lámpara de clase de eficiencia energética " D ".

**ES** Dit product bevat een lichtbron met energie-efficiëntieklasse " D ".

**DA** Dette produkt indeholder en lyskilde med energieffektivitetsklasse " D ".

**NO** Dette produktet inneholder en lyskilde med energieffektivitetsklasse " D ".

**SV** Denna produkt innehåller en ljuskälla med energimärkning " D ".

**RU** Это изделие содержит источник света класса энергоэффективности " D ".

**ZH** 本产品包含一个能效级别的灯泡。" D ".

**AR** ." D " يحتوي هذا المنتج على مصدر ضوء من فئة كفاءة الطاقة.

2.510.265.00
IS17049/00

iGuzzini

**IT** Questo prodotto contiene una sorgente luminosa di classe di efficienza energetica " D ".

**EN** This product contains an energy-efficiency class light source " D ".

**FR** Ce produit est équipé d'une source lumineuse classée en termes d'efficacité énergétique " D ".

**DE** Dieses Produkt enthält eine Lichtquelle der Energieeffizienzklasse " D ".

**NL** Este producto contiene una lámpara de clase de eficiencia energética " D ".

**ES** Dit product bevat een lichtbron met energie-efficiëntieklasse " D ".

**DA** Dette produkt indeholder en lyskilde med energieffektivitetsklasse " D ".

**NO** Dette produktet inneholder en lyskilde med energieffektivitetsklasse " D ".

**SV** Denna produkt innehåller en ljuskälla med energimärkning " D ".

**RU** Это изделие содержит источник света класса энергоэффективности " D ".

**ZH** 本产品包含一个能效级别的灯泡。" D ".

**AR** ." D " يحتوي هذا المنتج على مصدر ضوء من فئة كفاءة الطاقة.

2.510.265.00
IS17049/00

iGuzzini

**IT** Questo prodotto contiene una sorgente luminosa di classe di efficienza energetica " D ".

**EN** This product contains an energy-efficiency class light source " D ".

**FR** Ce produit est équipé d'une source lumineuse classée en termes d'efficacité énergétique " D ".

**DE** Dieses Produkt enthält eine Lichtquelle der Energieeffizienzklasse " D ".

**NL** Este producto contiene una lámpara de clase de eficiencia energética " D ".

**ES** Dit product bevat een lichtbron met energie-efficiëntieklasse " D ".

**DA** Dette produkt indeholder en lyskilde med energieffektivitetsklasse " D ".

**NO** Dette produktet inneholder en lyskilde med energieffektivitetsklasse " D ".

**SV** Denna produkt innehåller en ljuskälla med energimärkning " D ".

**RU** Это изделие содержит источник света класса энергоэффективности " D ".

**ZH** 本产品包含一个能效级别的灯泡。" D ".

**AR** ." D " يحتوي هذا المنتج على مصدر ضوء من فئة كفاءة الطاقة.

2.510.265.00
IS17049/00

iGuzzini

**IT** Questo prodotto contiene una sorgente luminosa di classe di efficienza energetica " D ".

**EN** This product contains an energy-efficiency class light source " D ".

**FR** Ce produit est équipé d'une source lumineuse classée en termes d'efficacité énergétique " D ".

**DE** Dieses Produkt enthält eine Lichtquelle der Energieeffizienzklasse " D ".

**NL** Este producto contiene una lámpara de clase de eficiencia energética " D ".

**ES** Dit product bevat een lichtbron met energie-efficiëntieklasse " D ".

**DA** Dette produkt indeholder en lyskilde med energieffektivitetsklasse " D ".

**NO** Dette produktet inneholder en lyskilde med energieffektivitetsklasse " D ".

**SV** Denna produkt innehåller en ljuskälla med energimärkning " D ".

**RU** Это изделие содержит источник света класса энергоэффективности " D ".

**ZH** 本产品包含一个能效级别的灯泡。" D ".

**AR** ." D " يحتوي هذا المنتج على مصدر ضوء من فئة كفاءة الطاقة.

2.510.265.00
IS17049/00

iGuzzini

**IT** Questo prodotto contiene una sorgente luminosa di classe di efficienza energetica " D ".

**EN** This product contains an energy-efficiency class light source " D ".

**FR** Ce produit est équipé d'une source lumineuse classée en termes d'efficacité énergétique " D ".

**DE** Dieses Produkt enthält eine Lichtquelle der Energieeffizienzklasse " D ".

**NL** Este producto contiene una lámpara de clase de eficiencia energética " D ".

**ES** Dit product bevat een lichtbron met energie-efficiëntieklasse " D ".

**DA** Dette produkt indeholder en lyskilde med energieffektivitetsklasse " D ".

**NO** Dette produktet inneholder en lyskilde med energieffektivitetsklasse " D ".

**SV** Denna produkt innehåller en ljuskälla med energimärkning " D ".

**RU** Это изделие содержит источник света класса энергоэффективности " D ".

**ZH** 本产品包含一个能效级别的灯泡。" D ".

**AR** ." D " يحتوي هذا المنتج على مصدر ضوء من فئة كفاءة الطاقة.

2.510.265.00
IS17049/00

iGuzzini

**IT** Questo prodotto contiene una sorgente luminosa di classe di efficienza energetica " D ".

**EN** This product contains an energy-efficiency class light source " D ".

**FR** Ce produit est équipé d'une source lumineuse classée en termes d'efficacité énergétique " D ".

**DE** Dieses Produkt enthält eine Lichtquelle der Energieeffizienzklasse " D ".

**NL** Este producto contiene una lámpara de clase de eficiencia energética " D ".

**ES** Dit product bevat een lichtbron met energie-efficiëntieklasse " D ".

**DA** Dette produkt indeholder en lyskilde med energieffektivitetsklasse " D ".

**NO** Dette produktet inneholder en lyskilde med energieffektivitetsklasse " D ".

**SV** Denna produkt innehåller en ljuskälla med energimärkning " D ".

**RU** Это изделие содержит источник света класса энергоэффективности " D ".

**ZH** 本产品包含一个能效级别的灯泡。" D ".

**AR** ." D " يحتوي هذا المنتج على مصدر ضوء من فئة كفاءة الطاقة.

iGuzzini

**I** **Istruzioni per le operazioni di servizio per l'apparecchio di illuminazione**
**GB** **Instructions on luminare service operations**
**F** **Instructions pour les opérations de service du luminaire**
**D** **Wartungsanleitung für die Leuchte**
**NL** **Instructies voor de onderhoudsoperaties op de verlichtingsarmatuur**
**E** **Instrucciones para las operaciones de servicio del aparato de alumbrado**
**DK** **Anvisninger i serviceindgreb på belysningsarmatur**
**N** **Anvisninger for betjening av lysapparatet**
**S** **Instruktioner för användning av belysningsanordningen**
**RUS** Инструкции по эксплуатации осветительного прибора
**CN** 照明装置检修操作说明

**Sostituire la lampada parzialmente esausta**
**Replace the partly exhausted lamp**
**Remplacer la lampe partiellement épuisée**
**Die teilweise erschöpfte Lampe austauschen**
**Vervang de gedeeltelijk lege lamp**
**Sustituir la lámpara parcialmente agotada**
**Udskift den delvist udtjente pære**
**Skifte ut den delvis utbrente lyspæren**
**Byt ut den delvis förbrukade lampan**
Замена частично отработанной лампочки
更换部分老化的灯泡

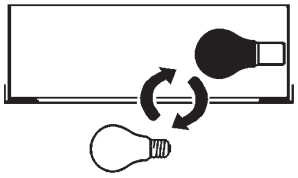

**Spegnimento**
**Switch it off**
**Extinction**
**Ausschaltung**
**Uitschakeling**
**Apagado**
**Slukning**
**Slukking**
**Släckning**
Выключение
关灯

Interrompere l'alimentazione dell'apparecchio
Cut the power supply to the luminaire
Couper l'alimentation du luminaire
Stromversorgung der Leuchte unterbrechen
Onderbreek de voeding van het apparaat
Interrumpir la alimentación del aparato
Afbryd armaturets strømforsyning
Avbryte strømtilførselen til apparatet
Koppla från anordningens strömförsörjning
Отключить электропитание прибора
中断装置供电

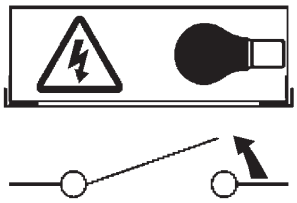

**Aprire l'apparecchio**
**Open the fixture**
**Ouvrir le luminaire**
**Das Gerät öffnen**
**Open het apparaat**
**Abrir el aparato**
**Åbn armaturet**
**Åpne apparatet**
**Öppna anordningen**
Раскрыть прибор
打开装置

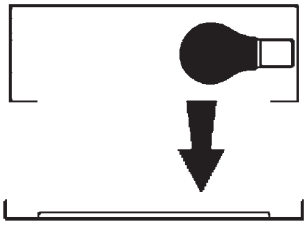

**Rimuovere la lampada esausta**
**Remove the exhausted lamp**
**Retirer la lampe épuisée**
**Die alte Lampe entnehmen**
**Verwijder de lege lamp**
**Quitar la lámpara agotada**
**Tag den udtjente pære ud**
**Fjerne den utbrente lyspæren**
**Ta bort den förbrukade lampan**
Вынуть старую лампочку
取出老化的灯泡

Portarla in un centro di riciclaggio
Carry it to a recycling centre
La porter dans une déchetterie pour son recyclage
Ordnungsgemäß entsorgen
Breng de lamp naar een recyclingcentrum
Llevarla a un centro de reciclaje
Aflever den på en genbrugsstation
Levere den til en miljøstasjon
Lämna in den till en återvinningsanläggning
Сдать ее в пункт приема утильсырья
将其送往回收中心

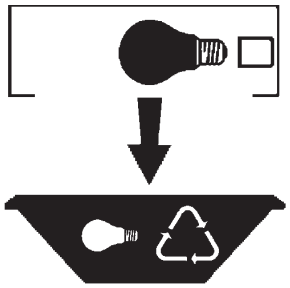

**Inserire la nuova lampada**
**Introduce the new lamp**
**Installer la lampe neuve**
**Die neue Lampe einsetzen**
**Doe de nieuwe lamp op zijn plek**
**Montar la nueva lámpara**
**Sæt den nye pære i**
**Sette i den nye pæren**
**Sätt i den nya lampan**
Вставить новую лампочку
装入新灯泡

Inserire la nuova lampada nel portalampada
Fit the new lamp into the socket
Installer la nouvelle lampe dans le support de lampe
Die neue Lampe in den Sockel einsetzen
Doe de nieuwe lamp in de lamphouder
Montar la nueva lámpara en el portalámpara
Sæt den nye pære i fatningen
Sette den nye pæren inn i lampeholderen
Sätt i den nya lampan i lamphållaren
Вставить новую лампочку в патрон
将新灯泡插入灯泡架中

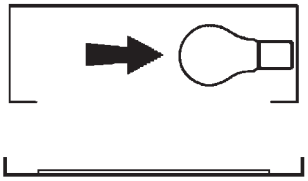

**Riposizionare ottica**
**Re-place the optic**
**Remettre l'optique à sa place**
**Die Optik wieder einsetzen**
**Doe de optiek weer op zijn plaats**
**Volver a montar la óptica**
**Sæt den optiske enhed på plads**
**Innstille linsen**
**Flytta om optiken**
Отрегулировать линзы
重新定位光头

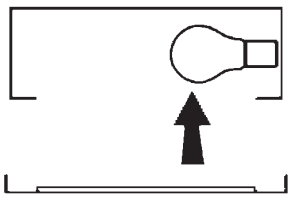

**Effettuare prova di funzionamento**
**Perform operative test**
**Procéder à un essai de fonctionnement**
**Eine Funktionsprüfung durchführen**
**Controleer de correcte werking**
**Hacer una prueba de funcionamiento**
**Afprøv funktionen**
**Prøve om den fungerer**
**Utför funktionstest**
Выполнить проверку исправности работы
执行功能测试

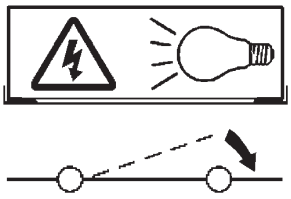

**I** **Istruzioni per la pulizia dell'apparecchio di illuminazione**
**GB** **Instructions on luminare cleaning operations**
**F** **Instructions pour le nettoyage du luminaire**
**D** **Anweisungen zur Reinigung der Leuchte**
**NL** **Instructies voor de reiniging van de verlichtingsarmatuur**
**E** **Instrucciones para limpiar el aparato de alumbrado**
**DK** **Anvisninger i rengøring af belysningsarmaturet**
**N** **Anvisninger for rengjøring av lysapparatet**
**S** **Instruktioner för rengöring av belysningsanordningen**
**RUS** Инструкции по чистке осветительного прибора
**CN** 照明装置清洁说明

**Pulire l'apparecchio**
**Clean the fixture**
**Nettoyer le luminaire**
**Das Gerät reinigen**
**Reinig het apparaat**
**Limpiar el aparato**
**Rengør armaturet**
**Rengjøre apparatet**
**Rengör anordningen**
Чистка прибора
清洁装置

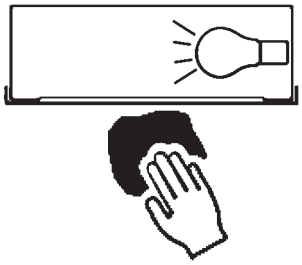

**Spegnimento**
**Switch it off**
**Extinction**
**Ausschaltung**
**Uitschakeling**
**Apagado**
**Slukning**
**Slukking**
**Släckning**
Выключение
关灯

Interrompere l'alimentazione dell'apparecc
Cut the power supply to the luminaire
Couper l'alimentation du luminaire
Stromversorgung der Leuchte unterbrech
Onderbreek de voeding van het apparaa
Interrumpir la alimentación del aparato
Afbryd armaturets strømforsyning
Avbryte strømtilførselen til apparatet
Koppla från anordningens strömförsörjnin
Отключить электропитание прибора
中断装置供电

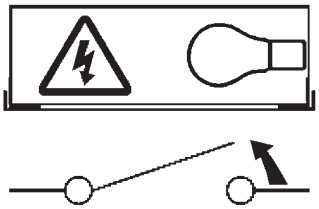

**Spolverare l'ottica esterna**
**Remove dust from the external optic**
**Dépoussiérer l'optique extérieure**
**Die externe Optik abstauben**
**Stof de externe optiek af**
**Quitar el polvo de la óptica exterior**
**Tør støvet af den udvendige optiske enhed**
**Fjerne støv fra den eksterne lysenheten**
**Damma av den yttre optiken**
Вытереть пыль с внешней стороны линз
为外侧光头掸尘

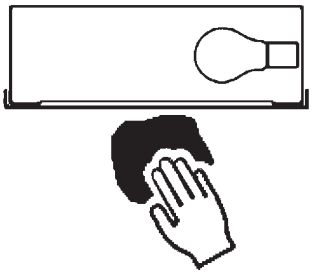

**Lavare l'ottica esterna**
**Wash the external optic**
**Laver l'optique extérieure**
**Die externe Optik waschen**
**Was de externe optiek**
**Lavar la óptica exterior**
**Vask den udvendige optiske enhed**
**Vaske den eksterne lysenheten**
**Rengör den yttre optiken**
Вымыть линзы с внешней стороны
清洁外光头

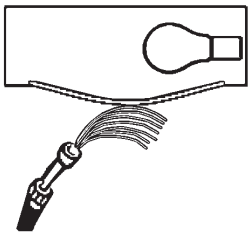

**Rimuovere l'ottica**
**Remove the optic**
**Retirer l'optique**
**Die Optik abnehmen**
**Verwijder de optiek**
**Quitar la óptica**
**Tag den optiske enhed af**
**Fjerne lysenheten**
**Ta bort optiken**
Снять линзы
取下光头

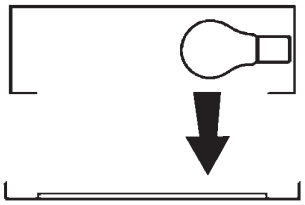

**Pulire la parte interna dell'apparecchio di illuminazione**
**Clean the inside of the fixture**
**Nettoyer l'intérieur du luminaire**
**Die Innenseite der Leuchte reinigen**
**Reinig de binnenzijde van de verlichtingsarmatuur**
**Limpiar el interior del aparato de alumbrado**
**Rengør belysningsarmaturets indvendige dele**
**Rengjøre lysapparatet innvendig**
**Rengör belysningsanordningen invändigt**
Протереть осветительный прибор изнутри
清洁照明装置内部

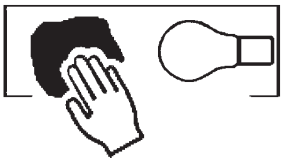

**Riposizionare ottica**
**Re-place the optic**
**Remettre l'optique à sa place**
**Die Optik wieder einsetzen**
**Doe de optiek weer op zijn plaats**
**Volver a montar la óptica**
**Sæt den optiske enhed på plads**
**Innstille linsen**
**Flytta om optiken**
Отрегулировать линзы
重新定位光头

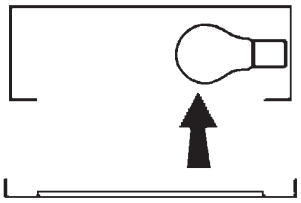

**Effettuare prova di funzionamento**
**Perform operative test**
**Procéder à un essai de fonctionnement**
**Eine Funktionsprüfung durchführen**
**Controleer de correcte werking**
**Hacer una prueba de funcionamiento**
**Afprøv funktionen**
**Prøve om den fungerer**
**Utför funktionstest**
Выполнить проверку исправности работы
执行功能测试

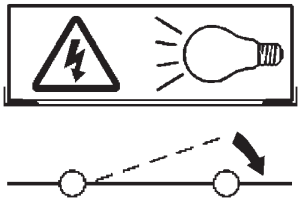

**I** **Istruzioni per il fine vita e lo smaltimento dei componenti**
**GB** **Instructions on end-of-life and component disposal**
**F** **Instructions pour la gestion des composants en fin de vie et leur mise au rebut**
**D** **Anweisungen zur Entsorgung der Leuchtenkomponenten**
**NL** **Instructies voor het verwijderen van de armatuur en het recyclen van de onderdelen**
**E** **Instrucciones para el final de vida y la eliminación los componentes**
**DK** **Anvisninger i udtjent armatur og bortskaffelse af komponenter**
**N** **Anvisninger for endt levetid og avfallsbehandling av delene**
**S** **Instruktioner vid bortskaffning och kassering av komponenter**
**RUS** Инструкции по утилизации прибора и его комплектующих по окончании его срока службы
**CN** 寿命期结束与零件废弃处置说明

**Spegnimento**
**Switch it off**
**Extinction**
**Ausschaltung**
**Uitschakeling**
**Apagado**
**Slukning**
**Slukking**
**Släckning**
Выключение
关灯

Interrompere l'alimentazione dell'apparecchio
Cut the power supply to the luminaire
Couper l'alimentation du luminaire
Stromversorgung der Leuchte unterbrechen
Onderbreek de voeding van het apparaat
Interrumpir la alimentación del aparato
Afbryd armaturets strømforsyning
Avbryte strømtilførselen til apparatet
Koppla från anordningens strömförsörjning
Отключить электропитание прибора
中断装置供电

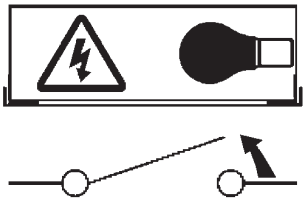

**Rimuovere la/le lampada/e per la dismissione**
**Remove the lamp(s) for decommissioning**
**Retirer la(les) lampe(s) pour sa(leur) mise au rebut**
**Die Lampe/n ordnungsgemäß entsorgen**
**Verwijder de lamp(en) voor het recyclen**
**Quitar la(s) lámpara(s) para el desecho**
**Tag pæren/pærerne ud til bortskaffelse**
**Fjerne lampen/-e som skal kastes**
**Ta bort lampan/-orna för bortskaffningen**
Вынуть ламочку/и для утилизации прибора
取出需要丢弃的灯泡

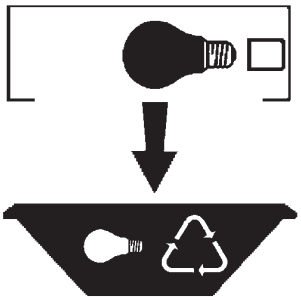

**Rimuovere la batteria per la dismissione**
**Remove the battery for decommissioning**
**Retirer la batterie pour sa mise au rebut**
**Die Batterie ordnungsgemäß entsorgen**
**Verwijder de batterij voor het recyclen**
**Quitar la batería para el desecho**
**Tag batteriet ud til bortskaffelse**
**Fjerne batteriet som skal kastes**
**Ta bort batteriet för bortskaffningen**
Вынуть батарейку для утилизации прибора
取出需要丢弃的电池

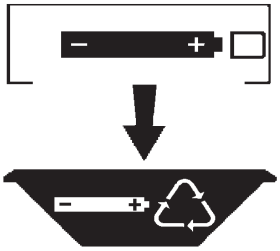

**Rimuovere l'apparecchio per la dismissione**
**Remove the fixture for decommissioning**
**Enlever le luminaire pour sa mise au rebut**
**Das Gerät ordnungsgemäß entsorgen**
**Verwijder het apparaat voor het recyclen**
**Quitar el aparato para el desecho**
**Tag armaturet ud til bortskaffelse**
**Fjerne apparatet som skal kastes**
**Ta bort anordningen för bortskaffningen**
Снять прибор для утилизации
取出需要丢弃的装置

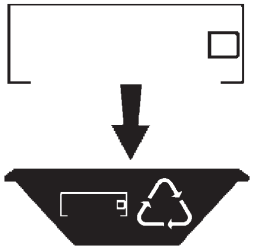
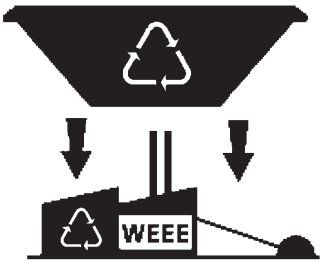
**Inviare i materiali ad un centro di raccolta RAEE**
**Send the materials to a WEEE collection centre**
**Envoyer les matériaux dans une déchetterie DEEE**
**Die Materialien in einem WEEE-Zentrum entsorgen**
**Zend de materialen naar een recyclingscentrum voor de AEEA**
**Enviar los materiales a un centro de recogida RAEE**
**Aflever materialerne på et indsamlingscenter for elektronisk udstyr**
**Sende materialene til en miljøstasjon for resirkulering av EE-avfall**
**Skicka materialet till en RAEE uppsamlingscentral**
Сдать материалы в пункт приема утильсырья
将材料送往电气和电子垃圾回收中心