iGuzzini

2.519.606.09
IS12250/09

# LASER BLADE XS
## CEILING

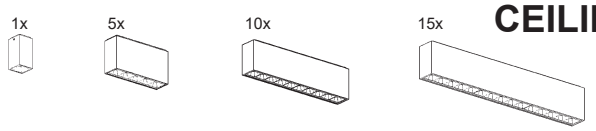


GENERAL LIGTHITING PRO HIGH CONTRAST WALL WASHER

**IT ATTENZIONE:**
**LA SICUREZZA DELL'APPARECCHIO E' GARANTITA SOLO CON L'USO APPROPRIATO DELLE SEGUENTI ISTRUZIONI; PERTANTO E' NECESSARIO CONSERVARLE.**

**EN WARNING:**
**THE SAFETY OF THIS FIXTURE IS GUARANTEED ONLY IF YOU COMPLY WITH THESE INSTRUCTIONS; REMEMBER TO CONSERVE IN A SAFE PLACE.**

**FR ATTENTION:**
**LA SECUTIE DE L'APPAREIL N'EST GARANTIE QU'EN CAS D'UTILISATION CORRECTE DES INSTRUCTIONS SUIVANTES; IL FAUT PAR CONSEQUENT LES CONSERVER.**

**DE ACHTUNG:**
**DIE SICHERHEIT DES GERÄTES WIRD NUR DURCH SACHGEMÄSSE BEFOLGUNG NACHSTEHENDER ANWEISUNGEN GEWÄHRLEISTET; IHRE AUFBEWAHRUNG IST DESHALB SEHR WICHTIG.**

**NL OPGELET:**
**DE VEILIGHEID VAN DI ATOESTEL IS SLECHTS DAN GEGARANDEERD ALS INDIEN DE VOLGENDE INSTRUCTIES STRIKT WORDEN TOEGEPAST: DAAROM MOET MEN ZE OOK BEWAREN.**

**ES ATENCION:**
**LA SEGURIDAD DEL APARATO SE GARANTIZA SOLO CUMPLIENDO CUIDADOSAMENTE LAS SIGUIENTES INSTRUCCIONES; POR ELLO, ES NECESARIO CONSERVARLAS.**

**DA BEMÆRK:**
**SIKKERHEDEN VED BRUG AF ARMATURET KAN KUN GARANTERES, HVIS DISSE ANVISNINGER FØLGES; SØRG DERFOR FOR AT GEMME DEM.**

**NO ADVARSEL:**
**SIKKERHETEN TIL DETTE APPARATET GARANTERES KUN HVIS DU OVERHOLDER DISSE INSTRUKSJONENE; HUSK Å OPPBEVARE DEM PÅ ET TRYGT STED.**

**SV OBSERVERA!**
**UTRUSTNINGENS SÄKERHET KAN ENDAST GARANTERAS OM DESSA ANVISNINGAR RESPEKTERAS I DETALJ. SPARA DÄRFÖR DESSA ANVISNINGAR FÖR FRAMTIDA KONSULTATION.**

RU ВНИМАНИЕ:
МЫ ГАРАНТИРУЕМ БЕЗОПАСНУЮ ЭКСПЛУАТАЦИЮ ИЗДЕЛИЯ ТОЛЬКО ПРИ СОБЛЮДЕНИИ СЛЕДУЮЩИХ ИНСТРУКЦИЙ; С ЭТОЙ ЦЕЛЬЮ НЕОБХОДИМО СОХРАНИТЬ ДАННУЮ БРОШЮРУ.

ZH 警告
为确保该装置安全，请遵守操作指示；并于安全场所放置。

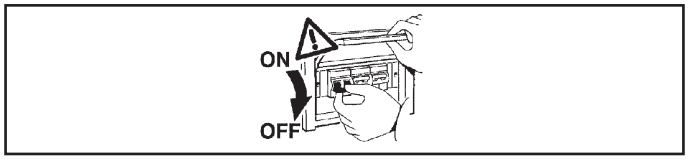


**N.B.: DURANTE L'INSTALLAZIONE DEL SISTEMA RISPETTARE SCRUPOLOSAMENTE LE NORME IMPIANTISTICHE VIGENTI.**

**N.B.: WHEN INSTALLING THE SYSTEM, STRICTLY COMPLY WITH ALL REGULATIONS ON INSTALLATION IN FORCE.**

**N.B.: LORS DE L'INSTALLATION DU SYSTÈME VEUILLEZ RESPECTER RIGOUREUSEMENT LES NORMES EN VIGUEUR EN LA MATIÈRE.**

**NB: BEACHTEN SIE BEI DER INSTALLATION DES SYSTEMS GEWISSENHAFT DIE GÜLTIGEN BESTIMMUNGEN BEZÜGLICH DER ANLAGENTECHNIK.**

**N.B.: BIJ HET INSTALLEREN VAN HET SYSTEEM MOET U DE GELDEN DE INSTALLATIE-NORMEN STRIKT NALEVEN.**

**N.B.: DURANTE LA INSTALACIÓN DEL SISTEMA RESPETAR E SCRUPULOSAMENTE LAS NORMAS DE INSTALACIÓN VIGENTES.**

**N.B.: UNDER INSTALLATION AF SYSTEMET SKAL MAN NØJE OVERHOLDE DE GÆLDENDE REGLER FOR DISSE ANLÆG.**

**N.B.: VED INSTALLASJON AV SYSTEMET SKAL ALLE FORSKRIFTER OM INSTALLASJON SOM GJELDER FØLGES STRENGT.**

**OBS! UNDER INSTALLATIONEN AV SYSTEMET SKA INSTALLATIONSFÖRESKRIFTERNA RESPEKTERAS I DETALJ.**

ПРИМЕЧАНИЕ: В ПРОЦЕССЕ МОНТАЖА СИСТЕМЫ СТРОГО СОБЛЮДАЙТЕ НАЦИОНАЛЬНЫЕ ДЕЙСТВУЮЩИЕ НОРМАТИВЫ ПО ЭЛЕКТРОПРОВОДКЕ.

注意：在安装 系统时请谨守设备的安装规定。

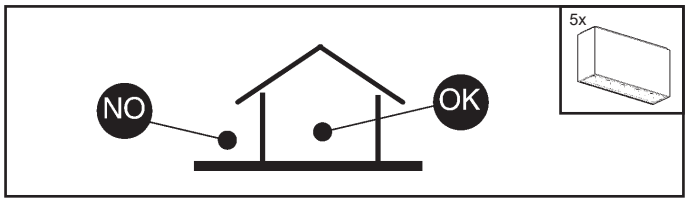


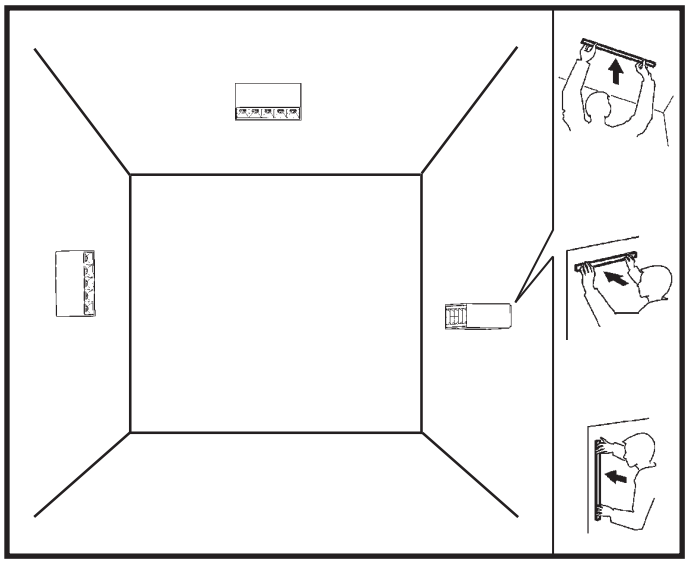

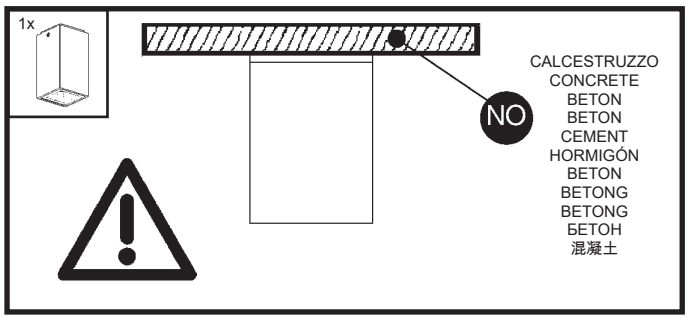


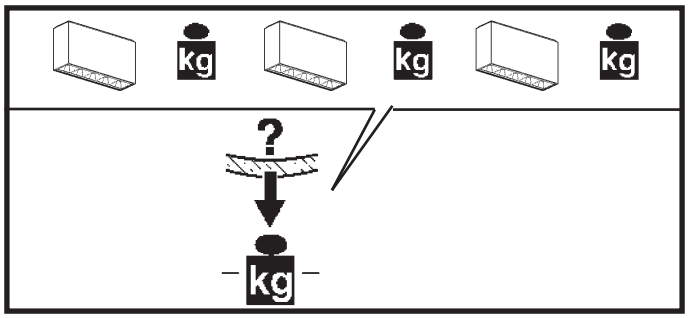


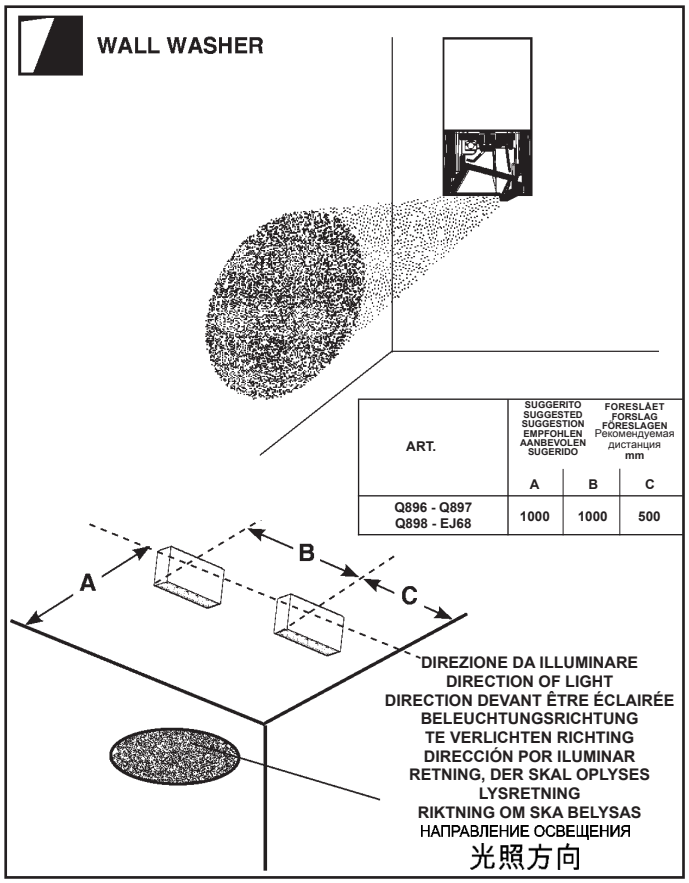


| ART. | SUGGERITO SUGGESTED SUGGESTION EMPFOHLEN AANBEVOLEN SUGERIDO | | FORESLÅET FORSLAG FÖRESLAGEN Рекомендуемая дистанция mm |
|---|---|---|---|
| | A | B | C |
| Q896 - Q897<br>Q898 - EJ68 | 1000 | 1000 | 500 |

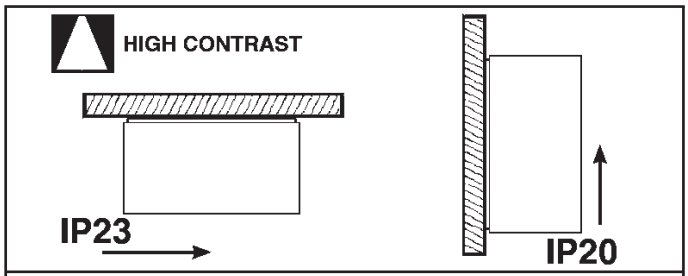


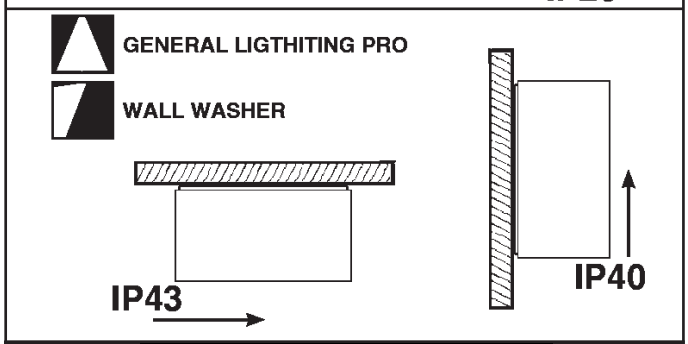


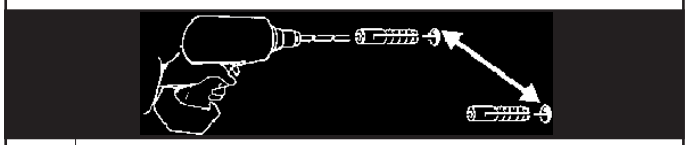

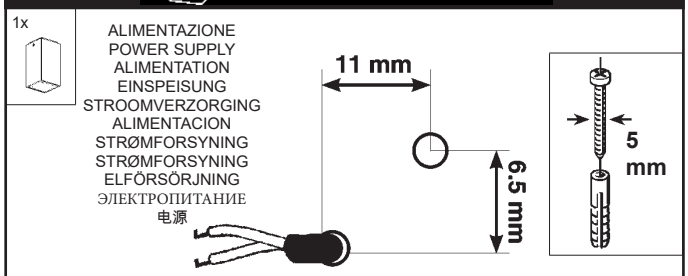


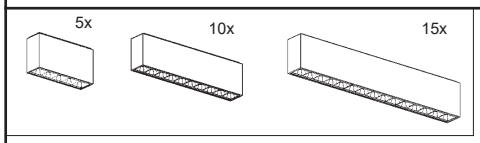


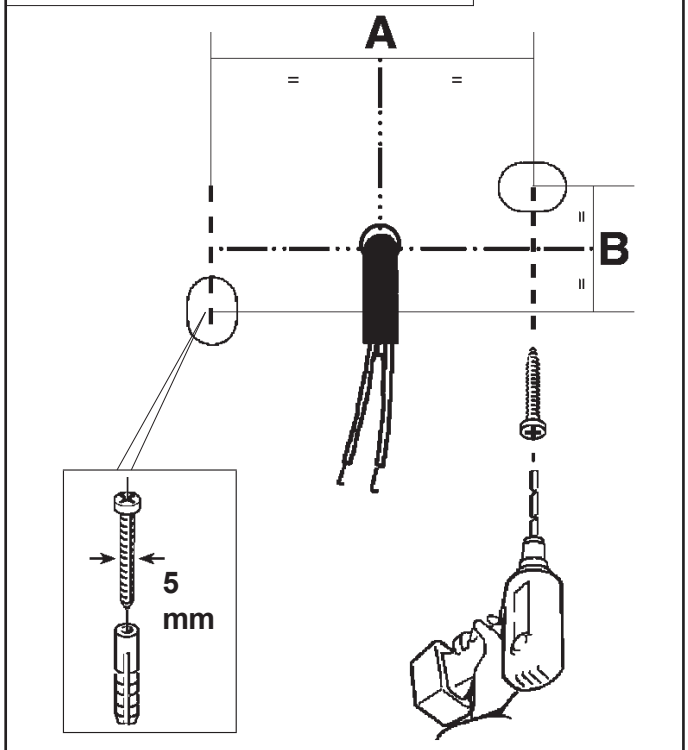


| ART. | 5x | 10x | 15x |
|---|---|---|---|
| A (mm) | 34 | 125 | 212 |
| B (mm) | 0 | 3 | 4 |

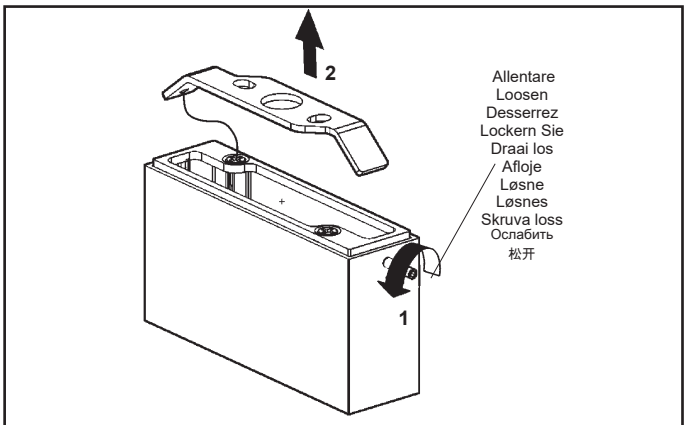


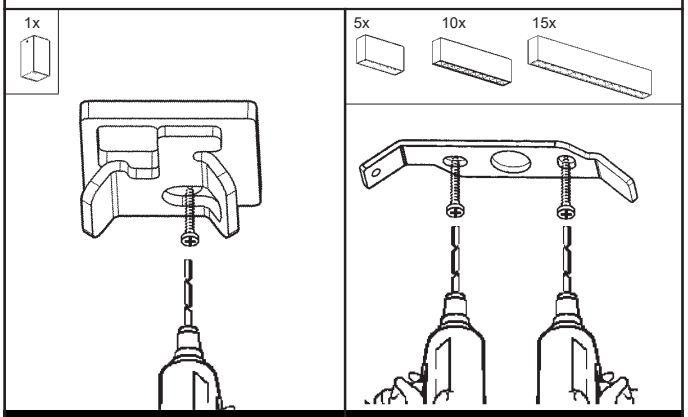


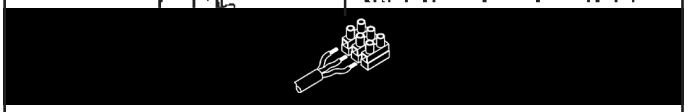

*IT* *Le prestazioni e la sicurezza dell'apparecchio sono garantite soltanto per oscillazioni della corrente del ±5% rispetto al valore nominale.*
*La conformità alla norma è garantita soltanto utilizzando gruppi driver iGuzzini*
Nel caso di utilizzo di driver diversi, per tutte le informazioni tecniche aggiuntive, contattare la iGuzzini

*EN* *The performance level and safety of the lighting fixture are only guaranteed for oscillations of ±5% in the current, in relation to the nominal value.*
*Conformity with the standard is guaranteed only if iGuzzini driver assemblies are used.*
When using other drivers, contact iGuzzini for any additional technical information

*FR* *Les performances et la sécurité de l'appareil ne sont assurées que pour des oscillations de courant de ±5% par rapport à la valeur nominale.*
*La conformité à la norme n'est assurée qu'en cas d'utilisation de blocs drivers iGuzzini*
Si vous utilisez des drivers différents, pour toute information technique supplémentaire, veuillez contacter iGuzzini

*DE* *Die Leistungen und die Sicherheit des Geräts sind nur für vom Vorschaltgerät abgehende Spannungsschwankungen von ± 5% in Bezug auf den Nennwert gewährleistet.*
*Die Übereinstimmung mit der Vorschrift ist nur mit dem Einsatz von iGuzzini-Drivergruppen gewährleistet.*
Werden andere Treiber verwendet, ist für sämtliche zusätzlichen technischen Informationen iGuzzini zu Rate zu ziehen.

*NL* *De prestaties en de veiligheid van het apparaat zijn alleen gegarandeerd voor spanningsvariaties van ± 5% ten opzichte van de nominale waarde.*
*De conformiteit aan de norm wordt alleen gegarandeerd als u iGuzzini driver groepen gebruikt.*
En caso de utilización de drivers diferentes, para conocer la información técnica adicional ponerse en contacto con iGuzzini

*ES* *Las prestaciones y la seguridad del aparato están garantizada solamente con oscilaciones de la corriente del ±5% respecto al valor nominal.*
*La conformidad a la norma se garantiza solamente con el uso de grupos driver iGuzzini.*
Voor het gebruik van andere drivers dient u contact op te nemen met iGuzzini voor alle verdere technische informatie

*DA* *Armaturets ydelse og sikkerhed kan kun garanteres ved strømudsving på ±5% i forhold til den nominelle værdi.*
*Opfyldelse af reglerne garanteres kun ved brug af driverenheder fra iGuzzini.*
Hvis du anvender forskellige drivere, bedes du kontakte iGuzzini for alle de øvrige tekniske informationer

*NO* *Ytelsesnivået og sikkerheten til lysarmaturen kan kun garanteres for svingninger på ±5 % i strømmen, i forhold til nominell verdi.*
*Samsvar med forskriften garanteres bare ved bruk av drivergrupper fra iGuzzini.*
Ved bruk av forskjellige drivere, ta kontakt med iGuzzini for all ekstra teknisk informasjon

*SV* *Utrustningens prestanda och säkerhet garanteras endast vid en strömoscillation på ± 5% i förhållande till nominellt värde.*
*Överensstämmelse med standard garanteras endast genom att använda drivenheter av typ iGuzzini.*
Vid användning av andra drivenheter ber vi att ni kontaktar iGuzzini för vidare teknisk information

*RU* Эксплуатационные качества и безопасность прибора гарантируются только при колебаниях тока ±5% от номинального значения.
Соответствие нормативу гарантируется только при использовании групп драйверов iGuzzini.
Для получения необходимой технической информации при использовании других драйверов свяжитесь с компанией iGuzzini.

*ZH* 只有使用了IGUZZINI的驱动器系列，产品的合格性才能被保证
如果使用其他驱动器，请联系iGuzzini公司了解所有其他技术信息。

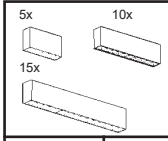


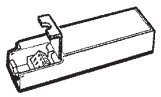

| | | |
|---|---|---|
| | 1X | MZ82 - MZ83 SELV Vout Max<60V |
| | 5X<br>10X<br>15X | MZ82 - MZ83<br>MZ84 - BZM4 SELV |
| | 10X | MZ85 - MZ86 SELV |

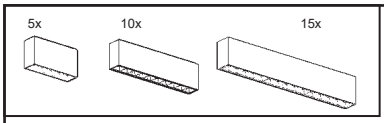


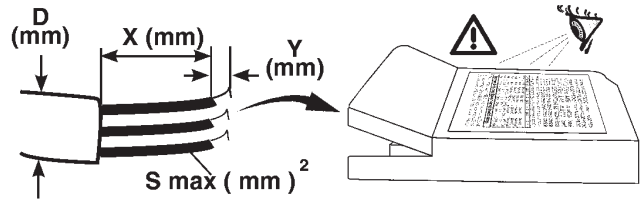


| | S mm² | Y mm | X mm | D mm |
|---|---|---|---|---|
| TCI UNIVERSALE 20<br>TCI MINIJOLLY DALI | 0.5-1.5 | 9±0.5 | 30 | 3-8 |
| PHILIPS XITANIUM...../m | 0.2-1.5 | 9±0.5 | 25 | / |
| OSRAM OT FIT | 0.5-1.5 | 9±0.5 | 30 | / |
| OSRAM OTI DALI | 0.5-1.5 | 8-9 | 30 | 7-11 |
| TCI-DC MAXI JOLLY US DALI<br>TCI MP 50 K3 | 0.5-2.5 | 6±0.5 | 30 | 3-8 |

## DALI version

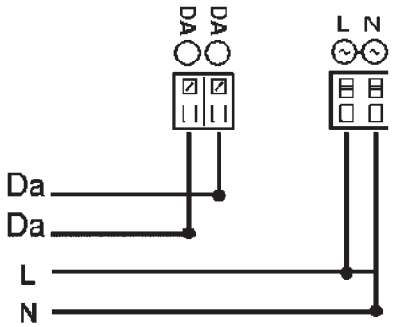


| | | |
|---|---|---|
| ART. | CARICO DALI / DALI LOAD<br>CHARGE DALI<br>(COURANT MAXI ADMISSIBLE)<br>DALI-LAST<br>DALI VERMOGEN<br>CARGA DALI<br>DALI STRØMSTYRKE<br>BELASTNING FOR "DALI"<br>DALI-BELASTNING<br>МАКС. ТОК СИСТЕМЫ DALI С РЕГУЛЯЦИЕЙ ИНТЕНСИВНОСТИ СВЕТА<br>DALI 智能调光系统允许的最大电流量 | INDIRIZZI DALI<br>DALI ADDRESSES<br>ADRESSES DALI<br>DALI-ADRESSEN<br>DALI ADRESSEN<br>DIRECCIONES DALI<br>DALI ADRESSER<br>ADRESSER TIL "DALI"<br>DALI-ADRESSER<br>ЛОГИЧЕСКИЕ АДРЕСА СИСТЕМЫ DALI<br>DALI智能调光系统计算机指定控制参数 |
| | 1 | 1 |

## DIP SWITCH position

### Art. BZM4 - MZ84

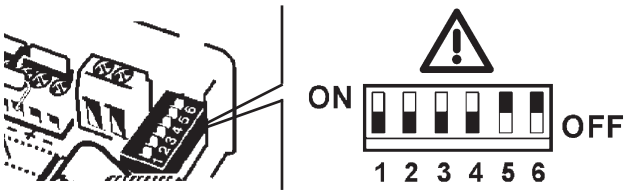


| DIP SWITCH position | 1 | 2 | 3 | 4 | 5 | 6 |
|---|---|---|---|---|---|---|
| ~~350mA~~ | - | - | - | - | - | - |
| ~~500mA~~ | | - | | - | - | ON |
| ~~550mA~~ | - | - | - | - | ON | - |
| ~~650mA~~ | - | - | ON | - | - | ON |
| 700mA | - | - | - | - | ON | ON |
| ~~750mA~~ | - | - | - | ON | ON | - |
| ~~850mA~~ | - | ON | - | | - | ON |
| ~~900mA~~ | - | | - | ON | ON | ON |
| ~~1000mA~~ | - | ON | ON | | - | ON |
| ~~1050mA~~ | - | - | ON | ON | ON | ON |

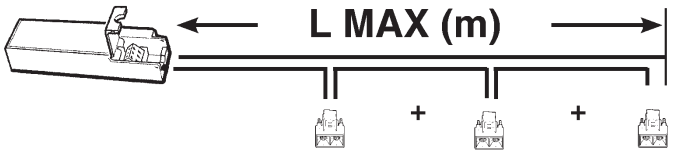


| | MIN | MAX | L (m) | |
|---|---|---|---|---|
| 1X | 1 | 8 | 300 | MZ82 |
| | 1 | 8 | 300 | MZ83 |
| 5X | 1 | 1 | 300 | MZ82 |
| | 1 | 1 | 300 | MZ83 |
| | 1 | 4 | 200 | MZ84 |
| | 1 | 4 | 300 | BZM4 |
| 10X | 1 | 2 | 200 | MZ84 |
| | 1 | 2 | 200 | BZM4 |
| 15X | 1 | 1 | 200 | MZ84 |
| | 1 | 1 | 200 | BZM4 |
| 10X WW | 1 | 1 | 200 | MZ85 |
| | 1 | 1 | 200 | MZ86 |

S=1 mm²

Sezione cavo
Cable cross section.
Section câble
Kabeldurchschnitt
Doorsnee kabel
Sección del cable
Kabelsnit
Kabeltverrsnitt.
Kabeltvärsnitt
Сечение провода
电缆横截面

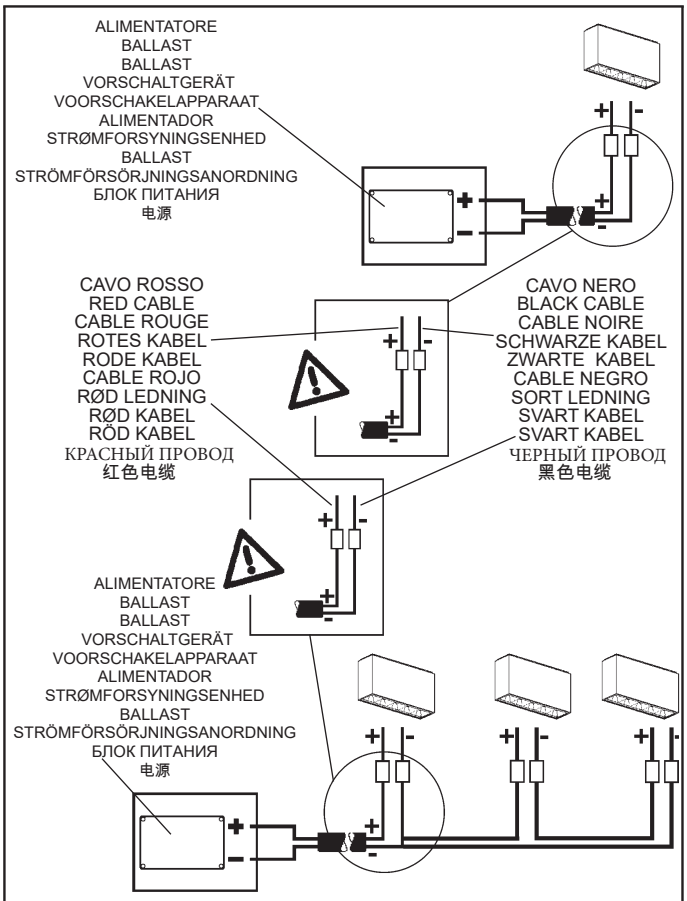


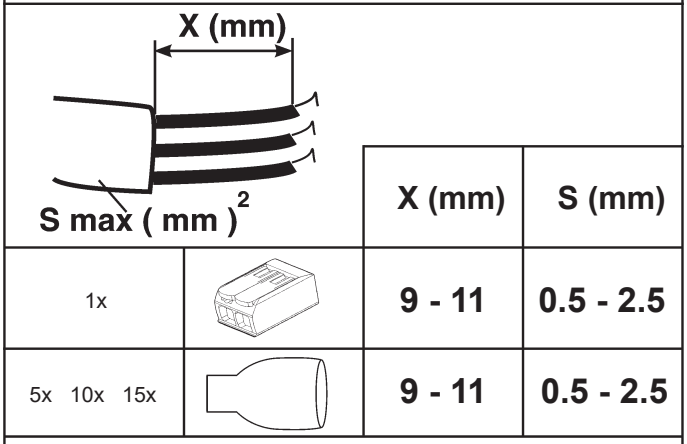


| | | X (mm) | S (mm) |
|---|---|---|---|
| 1x | | 9 - 11 | 0.5 - 2.5 |
| 5x 10x 15x | | 9 - 11 | 0.5 - 2.5 |

IT Per progetti d'impianto personalizzati l'azienda iGuzzini fornisce, previa documentazione necessaria , i dati relativi al numero dei prodotti installabili e la lunghezza dei cavi, in funzione del'alimentatore e del tipo di cavo utilizzato.

EN For customised installation projects iGuzzini is able to supply - accompanied by the necessary documentation - the details of the number of installable products and the length of the cables based on the ballast and type of cable used.

FR Pour des projets d'installation personnalisés, veuillez transmettre la documentation nécessaire à l'entreprise iGuzzini, qui s'occupera d'indiquer le nombre de produits à installer ainsi que le longueur des câbles, en fonction du ballast et du type de câble utilisés.

DE Für personalisierte Anlagenprojekte liefert das Unternehmen iGuzzini nach Vorlage der erforderlichen Dokumentation die Angaben bezüglich der Anzahl der installierbaren Leuchten sowie die Kabellänge in Abhängigkeit vom Vorschaltgerät und von der Art des verwendeten Kabels.

NL Na ontvangst van het benodigde documentatiemateriaal kan het bedrijf iGuzzini bij gepersonaliseerde installatie-ontwerpen informatie verschaffen betreffende het aantal installeerbare producten en de lengte van de kabels voor het voorschakelapparaat, aan de hand van het type kabel wat gebruikt zal worden.

ES Para proyectos personalizados y previo conocimiento de la documentación necesaria, iGuzzini puede suministrar datos sobre el número de productos a instalar y la longitud de los cables en función de alimentador y tipo de cable utilizado.

DA Ved skræddersyede anlæg fremsender i Guzzini dokumentation med alle oplysninger vedrørende antallet af produkter, der kan installeres, og kabellængde, alt efter typen af strømforsyning og kabel.

NO For spesialtilpassede installasjonsprosjekter er iGuzzini i stand til å levere - sammen med den nødvendige dokumentasjonen - detaljene på installerbare produkter og lengden på kablene basert på ballast og type kabel som brukes.

SV För kundanpassade installationer tillhandahåller iGuzzini (efter nödvändig dokumentation) data angående antalet produkter som kan installeras och kablarnas längd, beroende på typen av strömförsörjningsanordning och kabel som används.

RU Для индивидуальных проектов осветительных систем, после получения всей необходимой документации заказчика, Компания iGuzzini предоставляет сведения о количестве изделий, которые могут быть установлены, и о длине проводов в зависимости от блока питания и от типа используемого провода.

ZH 对于iGuzzini公司个性化的装配系统设计，根据所使用的供电器以及电线的种类，提供有关文件，安装的产品的数据以及电线的长度。

**IT** L'unità di alimentazione esterna deve essere SELV.
**EN** The external power supply unit must be SELV.
**FR** L'unité d'alimentation externe doit être de type SELV.
**DE** Die externe Versorgungseinheit muss SELV mit.
**NL** De externe voedingseenheid moet een SELV-apparaat zijn.
**ES** La unidad de alimentación exterior ha de ser SELV.
**DA** Dem eksterne forsyningsenhed skal være SELV.
**NO** Den eksterne strømforsyningsenheten skal være SELV.
**SV** Den externa matningsenheten ska vara av typen SELV.
**RU** Внешний блок питания должет быть типа SELV с выходным напряжением
**ZH** 外部电源设备应为安全超低电压SELV。

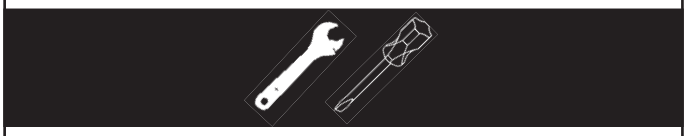

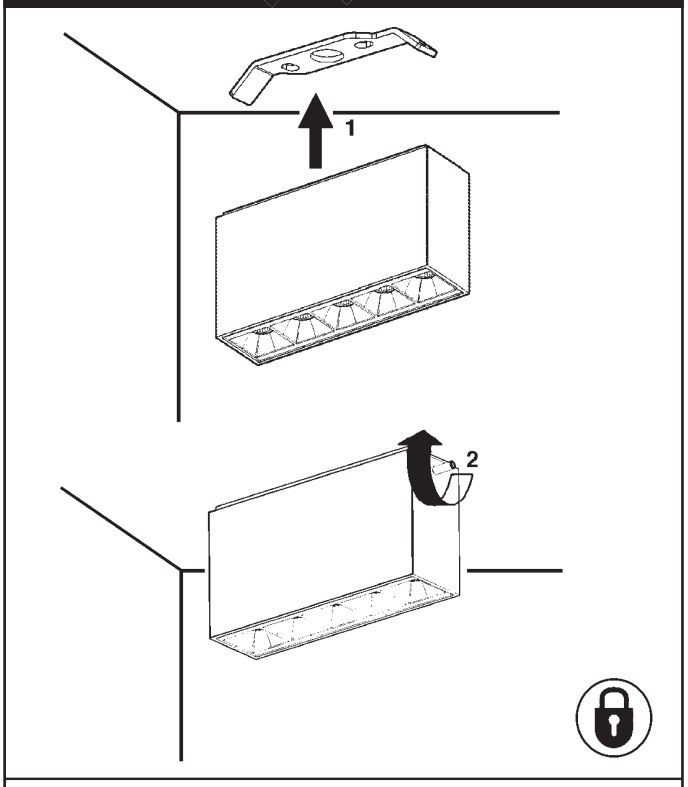


IT Cablare alla rete elettrica il trasformatore solo dopo aver effettuato il collegamento ai prodotti

EN Wire the transformer to the electrical mains only after the connection to the products has been carried out

FR N'effectuer le câblage au réseau électrique qu'après avoir effectué le raccordement aux produits

DE Schließen Sie den Transformator erst nach der Verdrahtung an den Produkten am Stromnetz an.

ES Cablear el transformador a la red eléctrica sólo después de conectar los productos

NL Verbind de transformator alleen op het elektrische net nadat u alle producten heeft aangesloten.

DA Tilslut først transformatoren til strømforsyningsnettet, efter at have foretaget tilslutningen til produkterne.

NO Omformeren skal kun kobles til strømnettet etter at tilkoblingen til produktene er gjennomført.

SV Anslut transformatorn till elnätet först efter att anslutningen till produkterna har utförts.

RU Подвести кабель трансформатора к электрической сети, только после соединения с продуктами

ZH 只有连接灯具后，才可以把变压器连接到电源线上。

IT N.B.: Per la sostituzione del LED contattare l'azienda iGuzzini.

EN N.B.: For information on LED replacement please contact iGuzzini.

FR N.B.: Pour procéder au remplacement de la LED, adressez-vous à la société iGuzzini.

DE N.B.: Bezüglich des Austausches der LED kontaktieren Sie bitte die Firma iGuzzini.

NL N.B.: Voor het vervangen van de LED neemt u contact op met het bedrijf iGuzzini.

ES NOTA: Para sustituir el LED llame a la empresa iGuzzini.

DA N.B.: For udskiftning af lysdioden, skal man kontakte iGuzzini.

NO N.B.: For informasjon om skifte av LED, vennligst ta kontakt med iGuzzini.

SV OBS! För byte av lysdioden, kontakta företaget iGuzzini.

RU ПРИМЕЧАНИЕ: Для замены СИДов обращайтесь в компанию iGuzzini.

ZH 注意：如需LED更换的信息，请联系iGuzzini。

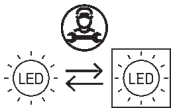




Headquarters iGuzzini illuminazione spa
via Mariano Guzzini, 37 - 62019 Recanati Italy

iGuzzini

2.509.532.03
IS13611/03

# LASER BLADE XS

## CEILING

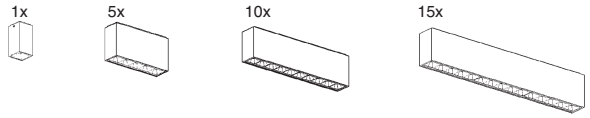


GENERAL LIGTHITING PRO HIGH CONTRAST WALL WASHER

تحذير :

AR لا يمكن ضمان سلامة هذا الجهاز إلا إذا التزمت بهذه التعليمات. يجب حفظها في مكان أمن.

IT ***ATTENZIONE:***
***LA SICUREZZA DELL'APPARECCHIO E' GARANTITA SOLO CON L'USO APPROPRIATO DELLE SEGUENTI ISTRUZIONI; PERTANTO E' NECESSARIO CONSERVARLE.***

EN ***WARNING:***
***THE SAFETY OF THIS FIXTURE IS GUARANTEED ONLY IF YOU COMPLY WITH THESE INSTRUCTIONS; REMEMBER TO CONSERVE IN A SAFE PLACE.***

ES ***ATENCION:***
***LA SEGURIDAD DEL APARATO SE GARANTIZA SOLO CUMPLIENDO CUIDADOSAMENTE LAS SIGUIENTES INSTRUCCIONES; POR ELLO, ES NECESARIO CONSERVARLAS.***

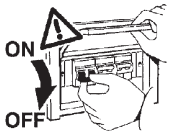


AR ملاحظة: ملاحظة: أثناء تركيب نظام . يجب التقيد بحرص بالنظم السائدة المتعلقة بالشبكة الكهربائية.

IT **N.B.: DURANTE L'INSTALLAZIONE DEL SISTEMA RISPETTARE SCRUPOLOSAMENTE LE NORME IMPIANTISTICHE VIGENTI.**

EN **N.B.: WHEN INSTALLING THE SYSTEM STRICTLY COMPLY WITH ALL REGULATIONS ON INSTALLATION IN FORCE.**

ES **N.B.: DURANTE LA INSTALACIYN DEL SISTEMA RESPETAR ESCRUPULOSAMENTE LAS NORMAS DE INSTALACIYN VIGENTES.**

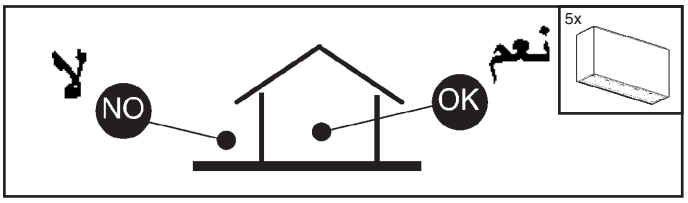


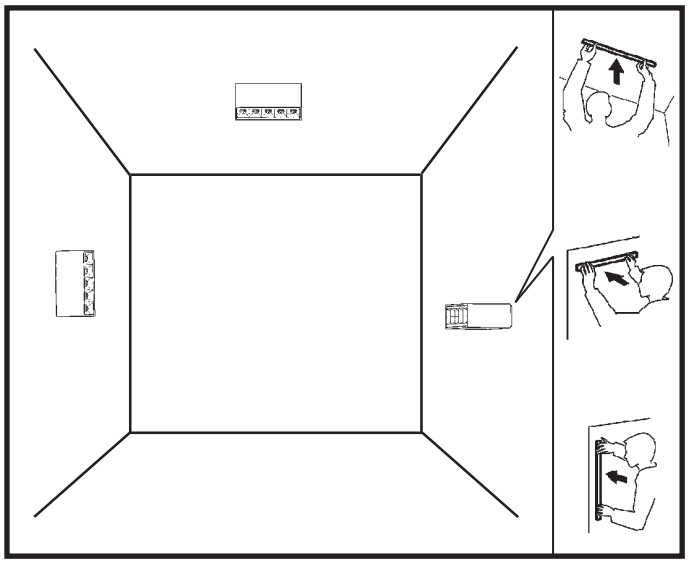

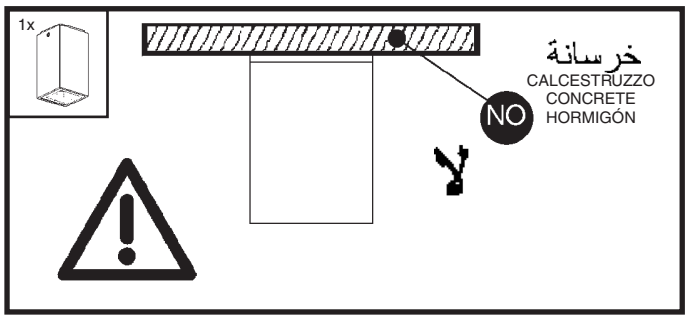


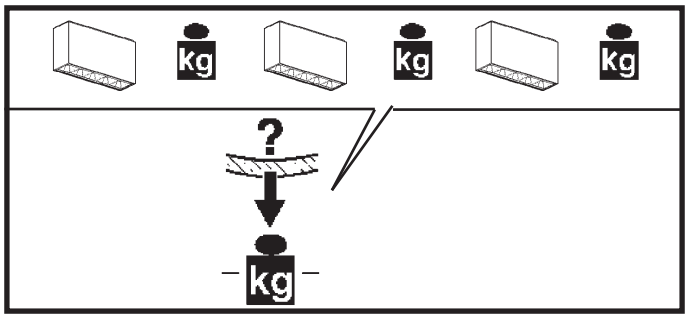


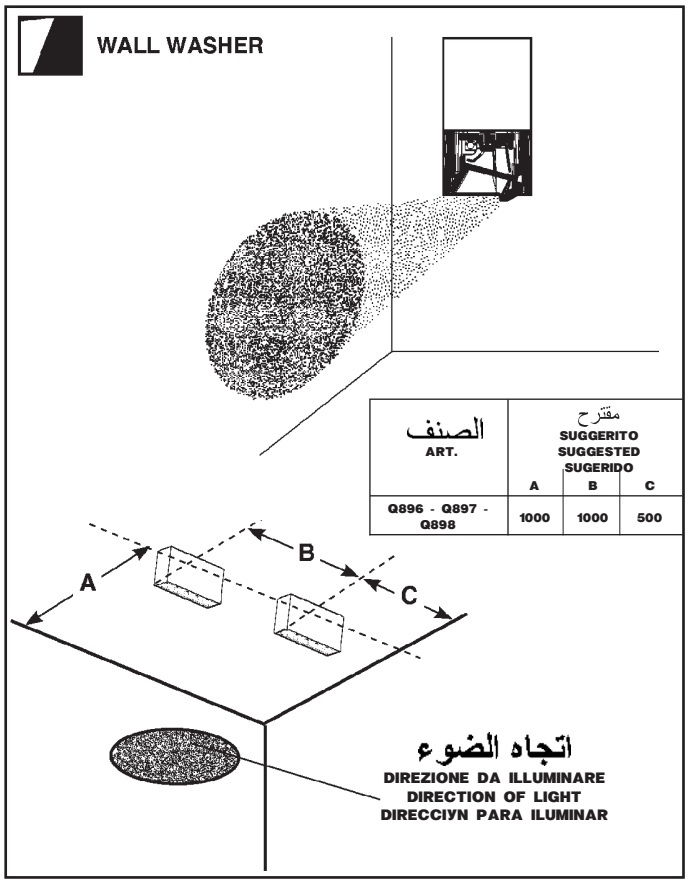


| الصنف ART. | مقترح SUGGERITO SUGGESTED SUGERIDO | | |
|---|---|---|---|
| | A | B | C |
| Q896 - Q897 - Q898 | 1000 | 1000 | 500 |

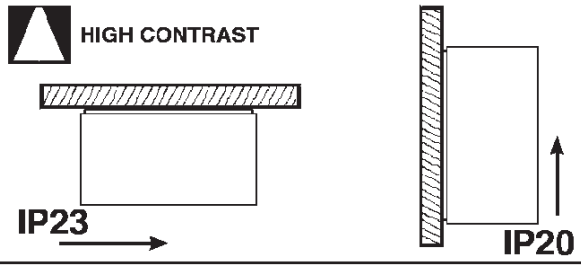


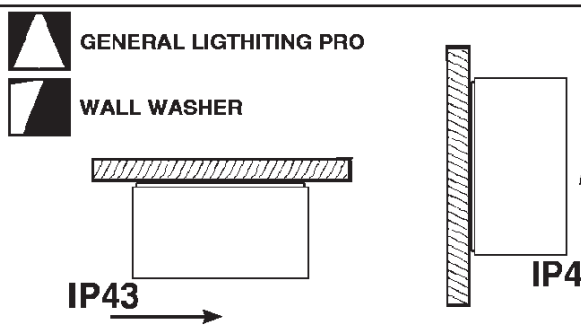


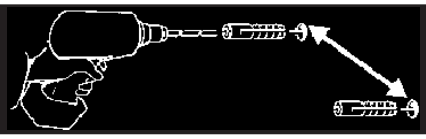

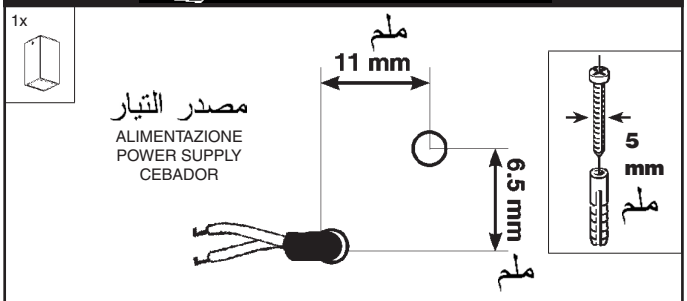


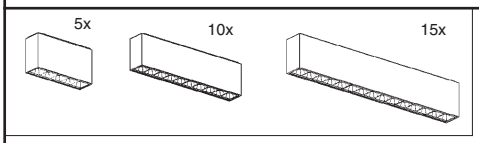


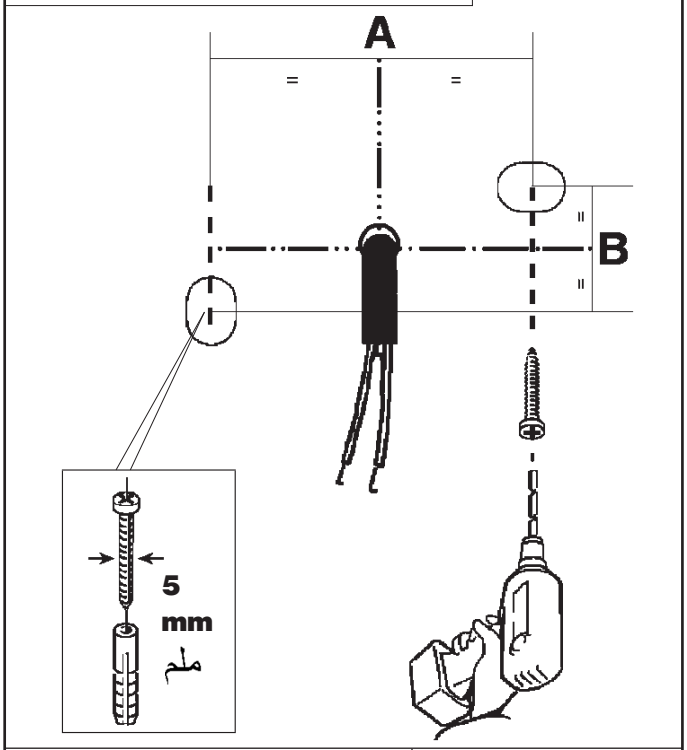


| ART. | 5x | 10x | 15x |
|---|---|---|---|
| A (mm) ملم | 34 | 125 | 212 |
| B (mm) ملم | 0 | 3 | 4 |

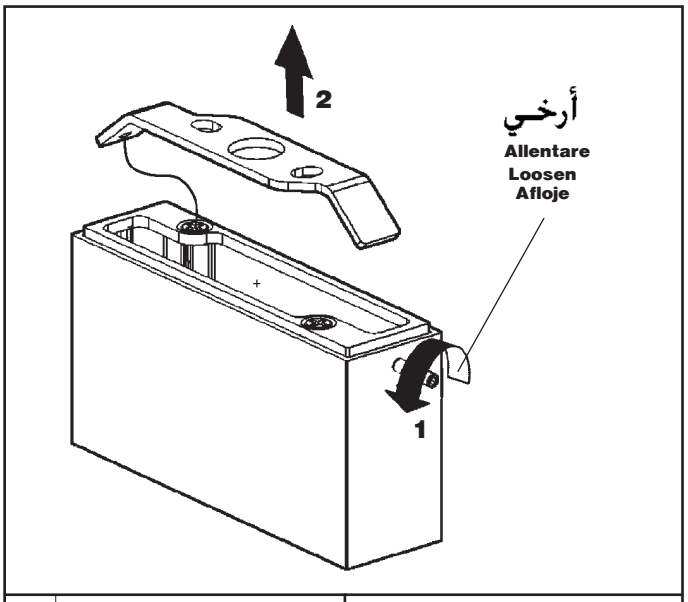


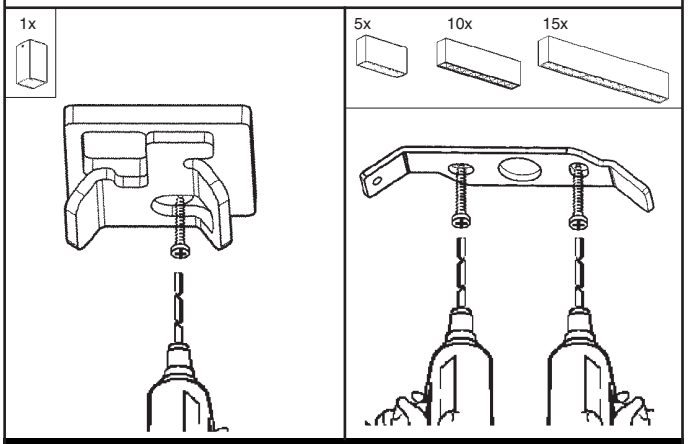


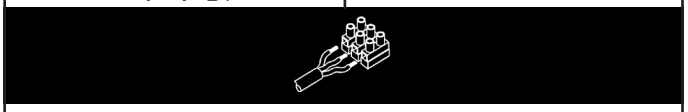

**AR** يتم ضمان عمل الجهاز بشكل جيد من خلال تأرجح فلطية التغذية الخارجة بنسبة% 5 ± مقارنة مع القيمة الاسمية.
المطابقة للمعيار مضمونة فقط عند استخدام محولات جودزيني "iGuzzini"

في حالة استخدام برامج تشغيل مختلفة، اتصل بـ **iGuzzini** للحصول على كافة المعلومات الفنية الإضافية

**IT** Le prestazioni e la sicurezza dell'apparecchio sono garantite soltanto per oscillazioni della corrente del ±5% rispetto al valore nominale.
La conformità alla norma è garantita soltanto utilizzando trasformatori iGuzzini.
Nel caso di utilizzo di driver diversi, per tutte le informazioni tecniche aggiuntive, contattare la iGuzzini

**EN** The performance level and safety of the lighting fixture are only guaranteed for oscillations of ±5% in the current, in relation to the nominal value.
Conformity with the standard is guaranteed only if either iGuzzini transformers.
When using other drivers, contact iGuzzini for any additional technical information

**ES** Las prestaciones y la seguridad del aparato están garantizada solamente con oscilaciones de la corriente del ±5% respecto al valor nominal.
La conformidad a la norma se garantiza solamente con el uso de transformadores iGuzzini .
En caso de utilización de drivers diferentes, para conocer la información técnica adicional ponerse en contacto con iGuzzini.

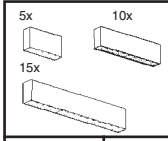


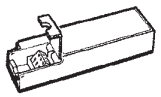

| | | | |
|---|---|---|---|
| | 1X | MZ82 - MZ83 | SELV Vout Max<60V |
| | 5X<br>10X<br>15X | MZ82 - MZ83<br>MZ84 - BZM4 | SELV |
| | 10X | MZ85 - MZ86 | SELV |

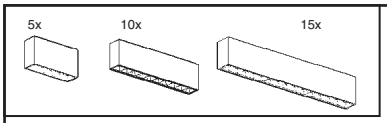


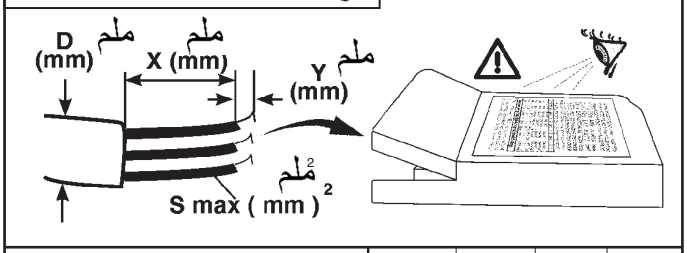


| | S mm 2 | Y mm | X mm | D mm |
|---|---|---|---|---|
| TCI UNIVERSALE 20<br>TCI MINIJOLLY DALI | 0.5-1.5 | 9 ± 0.5 | 30 | 3-8 |
| PHILIPS XITANIUM...../m | 0.2-1.5 | 9 ± 0.5 | 25 | / |
| OSRAM OT FIT | 0.5-1.5 | 9 ± 0.5 | 30 | / |
| OSRAM OTI DALI | 0.5-1.5 | 8-9 | 30 | 7-11 |
| TCI-DC MAXI JOLLY US<br>DALI TCI MP 50 K3 | 0.5-2.5 | 6 ± 0.5 | 30 | 3-8 |

## DALI version

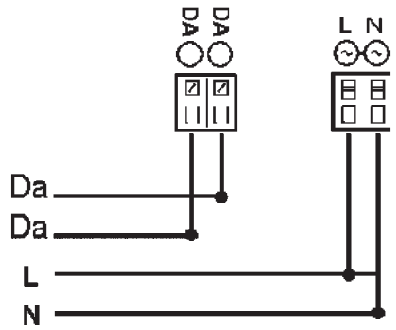


| ART. | شحنة DALI/ جمل DALI<br>CARICO DALI / DALI LOAD<br>CHARGE DALI<br>CARGA DALI | عناوين DALI<br>INDIRIZZI DALI<br>DALI ADDRESSES<br>DIRECCIONES DALI |
|---|---|---|
| | 1 | 1 |

## DIP SWITCH position

**Art. BZM4 - MZ84**

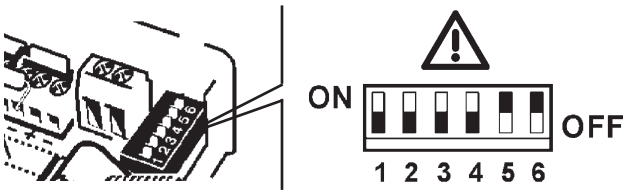


| DIP SWITCH position | 1 | 2 | 3 | 4 | 5 | 6 |
|---|---|---|---|---|---|---|
| 350mA | - | - | - | - | - | - |
| 500mA | - | - | - | - | - | ON |
| 550mA | - | - | - | - | ON | - |
| 650mA | - | - | ON | - | - | ON |
| 700mA | - | - | - | - | ON | ON |
| 750mA | - | - | - | ON | ON | - |
| 850mA | - | ON | - | - | - | ON |
| 900mA | - | - | - | ON | ON | ON |
| 1000mA | - | ON | ON | - | - | ON |
| 1050mA | - | - | ON | ON | ON | ON |

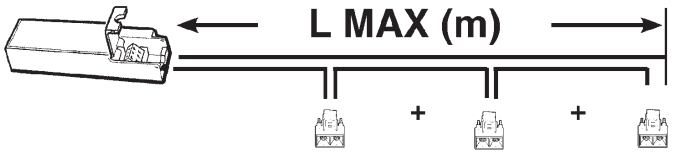


| | MIN | MAX | L (m) | |
|---|---|---|---|---|
| 1X | 1 | 8 | 300 | MZ82 |
| | 1 | 8 | 300 | MZ83 |
| 5X | 1 | 1 | 300 | MZ82 |
| | 1 | 1 | 300 | MZ83 |
| | 1 | 4 | 200 | MZ84 |
| | 1 | 4 | 300 | BZM4 |
| 10X | 1 | 2 | 200 | MZ84 |
| | 1 | 2 | 200 | BZM4 |
| 15X | 1 | 1 | 200 | MZ84 |
| | 1 | 1 | 200 | BZM4 |
| 10X | 1 | 1 | 200 | MZ85 |
| WW | 1 | 1 | 200 | MZ86 |

مقطع الكبل
*Sezione cavo*
*Cable cross section.*
*Secciyn del cable*

| | |
|---|---|
| AR | يجب أن تكون وحدة التغذية الخارجية SELV |
| IT | L'unità di alimentazione esterna deve essere SELV. |
| EN | The external power supply unit must be SELV |
| ES | La unidad de alimentación exterior ha de ser SELV |

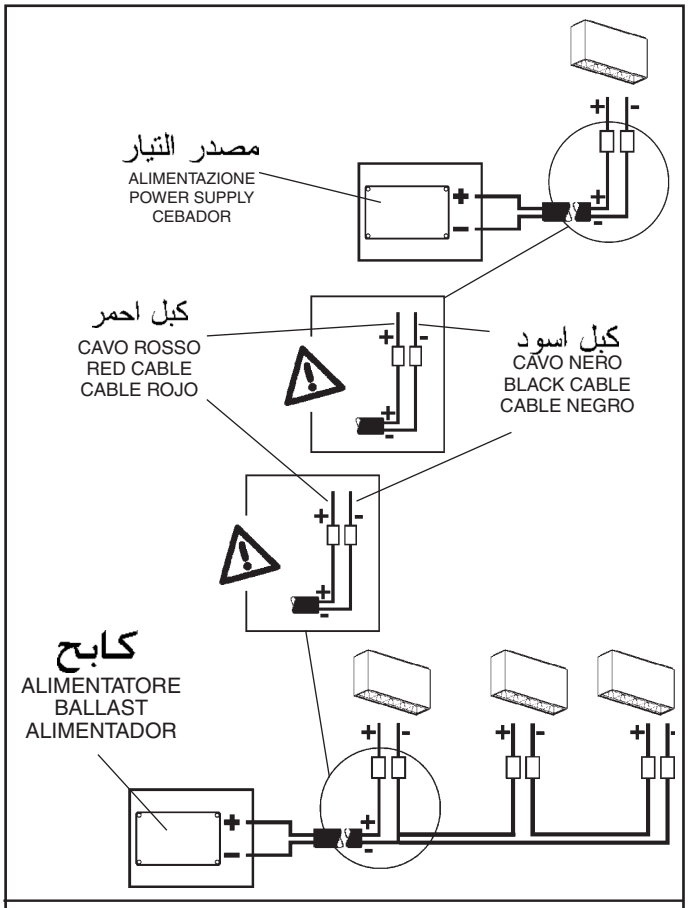


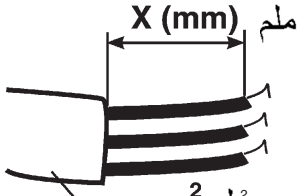


| | | X (mm) ملم | S (mm) ملم |
|---|---|---|---|
| 1x | 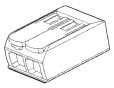 | 9 - 11 | 0.5 - 2.5 |
| 5x 10x 15x | 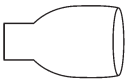 | 9 - 11 | 0.5 - 2.5 |

**AR** بخصوص مشاريع الأجهزة الخاصة، توزد شركة iGuzzini بعد حصولها على الوثائق اللازمة، المعلومات المتعلقة بعدد المنتجات القابلة للتركيب وطول الكبلات الكهربائية، بناء على وحدة التغذية الكهربائية ونوع الكبل المستخدم.

**IT** Per progetti d'impianto personalizzati l'azienda iGuzzini fornisce, previa documentazione necessaria , i dati relativi al numero dei prodotti installabili e la lunghezza dei cavi, in funzione del'alimentatore e del tipo di cavo utilizzato.

**EN** For customised installation projects iGuzzini is able to supply - accompanied by the necessary documentation - the details of the number of installable products and the length of the cables based on the ballast and type of cable used.

**ES** Para proyectos personalizados y previo conocimiento de la documentación necesaria, iGuzzini puede suministrar datos sobre el número de productos a instalar y la longitud de los cables en función de alimentador y tipo de cable utilizado.

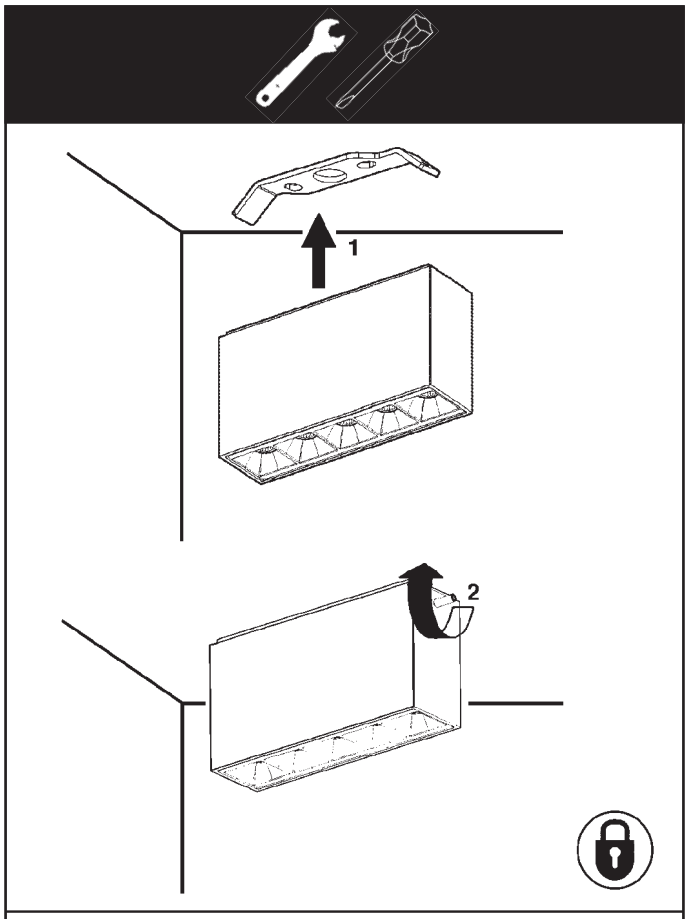


**AR** أوصل المحول بالشبكة الكهربائية فقط بعد توصيل المنتجات.

**IT** Cablare alla rete elettrica il trasformatore solo dopo aver effettuato il collegamento ai prodotti

**EN** Wire the transformer to the electrical mains only after the connection to the products has been carried out

**ES** Cablear el transformador a la red eléctrica sólo después de conectar los productos

**AR** تنبيه: لاستبدال الضوء LED اتصل بشركة iGuzzini .

**IT** **N.B.:** Per la sostituzione del LED contattare l'azienda iGuzzini.

**EN** **N.B.:** For information on LED replacement please contact iGuzzini.

**ES** **NOTA:** Para sustituir el LED llame a la empresa iGuzzini.



Headquarters iGuzzini illuminazione spa
via Mariano Guzzini, 37 - 62019 Recanati Italy

| 1.155.629.08<br>IS12253/08<br>iGuzzini<br><br>**ART.** | fattore di potenza<br>power factor<br>facteur de puissance<br>Leistungsfaktor<br>vermogensfactor<br>factor de potencia<br>effektfaktor<br>effektfaktor<br>effektfaktor<br>фактор мощности<br>功率因数<br>عامل القدرة<br><br>**λ** | corrente assorbita<br>absorbed current<br>courant absorbé<br>Stromaufnahme<br>stroomopname<br>corriente absorbida<br>absorberet strøm<br>absorbert strøm<br>tillförd ström<br>поглощаемая<br>мощность<br>电源电流<br>التيار الممتص<br><br>**(A)** | |
|---|---|---|---|
| Q857 - Q858 - Q859 - Q869 - Q870 - Q871 | 0,4 | 0,09 | |
| Q860 - Q861 - Q862 -Q872 - Q873 - Q874 | >0,9 | 0,08 | |
| Q863 - Q864 - Q865 - Q866 - Q867 - Q868 | | 0,042 | |
| QI61 - QI62 - QI63 - QI70 - QI71 - QI72 - EJ58 - EJ65 | | 0,055 | |
| QI64 - QI65 - QI66 - QI73 - QI74 - QI75 - EJ59 - EJ66 | >0,95 | 0,102 | |
| QI67 - QI68 - QI69 - QI76 - QI77 - QI78 - EJ60 - EJ67 | | 0,147 | |
| QI79 - QI80 - QI81 - EJ69 | | 0,088 | |
| | Tensione led<br>Led voltage<br>Tension led<br>Led spannung<br>Led spanning<br>Tensión led<br>led spænding<br>Spenning led<br>Led spänning<br>Led Напряжение<br>引领电压<br>جهد LED<br><br>**(Vf)** | Corrente Alimentazione<br>Power Supply current<br>Courant Alimentation<br>Einspeisung Strom<br>Stroomverzorging Stroom<br>Corriente Alimentacion<br>Strømforsyning strøm<br>Strømforsyning spenning<br>Elförsörjning ström<br>ЭЛЕКТРОПИТАНИЕ.ток<br>电源电流<br>الطاقة الحالية<br><br>**(A)** | Uout massima del driver remoto<br>Max remote driver Uout<br>Uout maximum du driver déporté<br>Max Uout Remote Driver<br>Maximale Uout van remote driver<br>Uout máxima del controlador remoto<br>Maksimalt Uout for fjern driver<br>Maks Uout ekstern driver<br>Max Uout fjärrstyrd drivenhet<br>Максимальное значение Uвых.<br>дистанционного драйвера<br>远程驱动器的最大输出电压<br>الحد الأقصى من برنامج التشغيل البعيد<br><br>**(V)** |
| Q875 - Q876 - Q877 | 2,8 | 0,7 | 120 |
| Q878 - Q879 - Q880 - Q887 - Q888 - Q889 - EJ55 - E180 | 14 | 0,7 | 120 |
| Q881 - Q882 - Q883 - Q890 - Q891 - Q892 - EJ56 - EJ63 | 28 | 0,7 | 120 |
| Q884 - Q885 - Q886 - Q893 - Q894 - Q895 - EJ57 - EJ64 | 42 | 0,7 | 120 |
| Q896 - Q897 - Q898 - EJ64 - EJ68 | 28 | 0,6 | 120 |
| Q899 - Q900 - Q901 - Q920 - Q921 - Q922 - Q923 - Q924 - Q925-124B-125B-126B-127B-128B-134B-135B 136B-137B-138B-139B-140B-141B-142B-143B | - | 0,071 | |
| Q902 - Q903 - Q904-129B-130B-131B-132B-133B | - | 0,112 | |
| Q905 - Q906 - Q907 - Q911 - Q912 - Q913 - EK50 - EK56 | - | 0,241 | |
| Q908 - Q909 - Q910 - Q914 - Q915 - Q916 - EK51 - EK57 | - | 0,456 | |
| Q917 - Q918 - Q919 - EK58 | - | 0,385 | |
| Q926 - Q927 - Q928-144B-145B-146B-147B-148B | - | 0.203 | |
| Q929 - Q930 - Q931-149B-150B-151B-152B-153B | - | 0,348 | |

**IT** Il modulo LED garantisce una distanza di sicurezza per una Uout max (vedi tabella)

**EN** The LED module guarantees a safety distance for a max Uout (see table)

**FR** Le module LED garantit une distance de sécurité pour une Uout max (voir tableau)

**DE** Das LED-Modul garantiert einen Sicherheitsabstand für einen max. Uout von (s. Tabelle)

**NL** De ledmodule waarborgt een veilige afstand voor max. Uout (zie tabel)

**ES** El módulo LED asegura una distancia de seguridad para una Uout máx. (ver la tabla)

**DA** Lysdiodemodulet garanterer en sikkerhedsafstand for en max Uout (se tabel)

**NO** LED-moduelen garanterer en sikkerhetsavtand for en maks. Uout (se tabell)

**SV** LED-modulen säkerställer ett säkert avstånd för ett maximalt Uout-värde på (se tabellen)

**RU** Светодиодный модуль обеспечивает безопасное расстояние для максимального значения Uвых (см. табл.)

**ZH** LED模块可保证最大输出电压的安全距离（见表格）

**AR** تضمن وحدة LED مسافة أمان لـ Uout max (انظر الجدول)

2.510.265.00
IS17049/00

iGuzzini

**IT** Questo prodotto contiene una sorgente luminosa di classe di efficienza energetica " F ".

**EN** This product contains an energy-efficiency class light source " F ".

**FR** Ce produit est équipé d'une source lumineuse classée en termes d'efficacité énergétique " F ".

**DE** Dieses Produkt enthält eine Lichtquelle der Energieeffizienzklasse " F ".

**NL** Este producto contiene una lámpara de clase de eficiencia energética " F ".

**ES** Dit product bevat een lichtbron met energie-efficiëntieklasse " F ".

**DA** Dette produkt indeholder en lyskilde med energieffektivitetsklasse " F ".

**NO** Dette produktet inneholder en lyskilde med energieffektivitetsklasse " F ".

**SV** Denna produkt innehåller en ljuskälla med energimärkning " F ".

**RU** Это изделие содержит источник света класса энергоэффективности " F ".

**ZH** 本产品包含一个能效级别的灯泡。" F ".

**AR** يحتوي هذا المنتج على مصدر ضوء من فئة كفاءة الطاقة. " F ".

2.510.265.00
IS17049/00

iGuzzini

**IT** Questo prodotto contiene una sorgente luminosa di classe di efficienza energetica " F ".

**EN** This product contains an energy-efficiency class light source " F ".

**FR** Ce produit est équipé d'une source lumineuse classée en termes d'efficacité énergétique " F ".

**DE** Dieses Produkt enthält eine Lichtquelle der Energieeffizienzklasse " F ".

**NL** Este producto contiene una lámpara de clase de eficiencia energética " F ".

**ES** Dit product bevat een lichtbron met energie-efficiëntieklasse " F ".

**DA** Dette produkt indeholder en lyskilde med energieffektivitetsklasse " F ".

**NO** Dette produktet inneholder en lyskilde med energieffektivitetsklasse " F ".

**SV** Denna produkt innehåller en ljuskälla med energimärkning " F ".

**RU** Это изделие содержит источник света класса энергоэффективности " F ".

**ZH** 本产品包含一个能效级别的灯泡。" F ".

**AR** يحتوي هذا المنتج على مصدر ضوء من فئة كفاءة الطاقة. " F ".

2.510.265.00
IS17049/00

iGuzzini

**IT** Questo prodotto contiene una sorgente luminosa di classe di efficienza energetica " F ".

**EN** This product contains an energy-efficiency class light source " F ".

**FR** Ce produit est équipé d'une source lumineuse classée en termes d'efficacité énergétique " F ".

**DE** Dieses Produkt enthält eine Lichtquelle der Energieeffizienzklasse " F ".

**NL** Este producto contiene una lámpara de clase de eficiencia energética " F ".

**ES** Dit product bevat een lichtbron met energie-efficiëntieklasse " F ".

**DA** Dette produkt indeholder en lyskilde med energieffektivitetsklasse " F ".

**NO** Dette produktet inneholder en lyskilde med energieffektivitetsklasse " F ".

**SV** Denna produkt innehåller en ljuskälla med energimärkning " F ".

**RU** Это изделие содержит источник света класса энергоэффективности " F ".

**ZH** 本产品包含一个能效级别的灯泡。" F ".

**AR** يحتوي هذا المنتج على مصدر ضوء من فئة كفاءة الطاقة. " F ".

2.510.265.00
IS17049/00

iGuzzini

**IT** Questo prodotto contiene una sorgente luminosa di classe di efficienza energetica " F ".

**EN** This product contains an energy-efficiency class light source " F ".

**FR** Ce produit est équipé d'une source lumineuse classée en termes d'efficacité énergétique " F ".

**DE** Dieses Produkt enthält eine Lichtquelle der Energieeffizienzklasse " F ".

**NL** Este producto contiene una lámpara de clase de eficiencia energética " F ".

**ES** Dit product bevat een lichtbron met energie-efficiëntieklasse " F ".

**DA** Dette produkt indeholder en lyskilde med energieffektivitetsklasse " F ".

**NO** Dette produktet inneholder en lyskilde med energieffektivitetsklasse " F ".

**SV** Denna produkt innehåller en ljuskälla med energimärkning " F ".

**RU** Это изделие содержит источник света класса энергоэффективности " F ".

**ZH** 本产品包含一个能效级别的灯泡。" F ".

**AR** يحتوي هذا المنتج على مصدر ضوء من فئة كفاءة الطاقة. " F ".

2.510.265.00
IS17049/00

iGuzzini

**IT** Questo prodotto contiene una sorgente luminosa di classe di efficienza energetica " F ".

**EN** This product contains an energy-efficiency class light source " F ".

**FR** Ce produit est équipé d'une source lumineuse classée en termes d'efficacité énergétique " F ".

**DE** Dieses Produkt enthält eine Lichtquelle der Energieeffizienzklasse " F ".

**NL** Este producto contiene una lámpara de clase de eficiencia energética " F ".

**ES** Dit product bevat een lichtbron met energie-efficiëntieklasse " F ".

**DA** Dette produkt indeholder en lyskilde med energieffektivitetsklasse " F ".

**NO** Dette produktet inneholder en lyskilde med energieffektivitetsklasse " F ".

**SV** Denna produkt innehåller en ljuskälla med energimärkning " F ".

**RU** Это изделие содержит источник света класса энергоэффективности " F ".

**ZH** 本产品包含一个能效级别的灯泡。" F ".

**AR** يحتوي هذا المنتج على مصدر ضوء من فئة كفاءة الطاقة. " F ".

2.510.265.00
IS17049/00

iGuzzini

**IT** Questo prodotto contiene una sorgente luminosa di classe di efficienza energetica " F ".

**EN** This product contains an energy-efficiency class light source " F ".

**FR** Ce produit est équipé d'une source lumineuse classée en termes d'efficacité énergétique " F ".

**DE** Dieses Produkt enthält eine Lichtquelle der Energieeffizienzklasse " F ".

**NL** Este producto contiene una lámpara de clase de eficiencia energética " F ".

**ES** Dit product bevat een lichtbron met energie-efficiëntieklasse " F ".

**DA** Dette produkt indeholder en lyskilde med energieffektivitetsklasse " F ".

**NO** Dette produktet inneholder en lyskilde med energieffektivitetsklasse " F ".

**SV** Denna produkt innehåller en ljuskälla med energimärkning " F ".

**RU** Это изделие содержит источник света класса энергоэффективности " F ".

**ZH** 本产品包含一个能效级别的灯泡。" F ".

**AR** يحتوي هذا المنتج على مصدر ضوء من فئة كفاءة الطاقة. " F ".

2.510.265.00
IS17049/00

iGuzzini

**IT** Questo prodotto contiene una sorgente luminosa di classe di efficienza energetica " F ".

**EN** This product contains an energy-efficiency class light source " F ".

**FR** Ce produit est équipé d'une source lumineuse classée en termes d'efficacité énergétique " F ".

**DE** Dieses Produkt enthält eine Lichtquelle der Energieeffizienzklasse " F ".

**NL** Este producto contiene una lámpara de clase de eficiencia energética " F ".

**ES** Dit product bevat een lichtbron met energie-efficiëntieklasse " F ".

**DA** Dette produkt indeholder en lyskilde med energieffektivitetsklasse " F ".

**NO** Dette produktet inneholder en lyskilde med energieffektivitetsklasse " F ".

**SV** Denna produkt innehåller en ljuskälla med energimärkning " F ".

**RU** Это изделие содержит источник света класса энергоэффективности " F ".

**ZH** 本产品包含一个能效级别的灯泡。" F ".

**AR** يحتوي هذا المنتج على مصدر ضوء من فئة كفاءة الطاقة. " F ".

iGuzzini

**I** **Istruzioni per le operazioni di servizio per l'apparecchio di illuminazione**
**GB** **Instructions on luminare service operations**
**F** **Instructions pour les opérations de service du luminaire**
**D** **Wartungsanleitung für die Leuchte**
**NL** **Instructies voor de onderhoudsoperaties op de verlichtingsarmatuur**
**E** **Instrucciones para las operaciones de servicio del aparato de alumbrado**
**DK** **Anvisninger i serviceindgreb på belysningsarmatur**
**N** **Anvisninger for betjening av lysapparatet**
**S** **Instruktioner för användning av belysningsanordningen**
**RUS** Инструкции по эксплуатации осветительного прибора
**CN** 照明装置检修操作说明

**Sostituire la lampada parzialmente esausta**
**Replace the partly exhausted lamp**
**Remplacer la lampe partiellement épuisée**
**Die teilweise erschöpfte Lampe austauschen**
**Vervang de gedeeltelijk lege lamp**
**Sustituir la lámpara parcialmente agotada**
**Udskift den delvist udtjente pære**
**Skifte ut den delvis utbrente lyspæren**
**Byt ut den delvis förbrukade lampan**
Замена частично отработанной лампочки
更换部分老化的灯泡

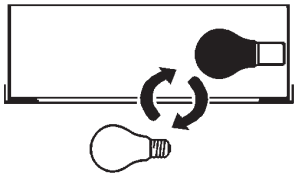

**Spegnimento**
**Switch it off**
**Extinction**
**Ausschaltung**
**Uitschakeling**
**Apagado**
**Slukning**
**Slukking**
**Släckning**
Выключение
关灯

Interrompere l'alimentazione dell'apparecchio
Cut the power supply to the luminaire
Couper l'alimentation du luminaire
Stromversorgung der Leuchte unterbrechen
Onderbreek de voeding van het apparaat
Interrumpir la alimentación del aparato
Afbryd armaturets strømforsyning
Avbryte strømtilførselen til apparatet
Koppla från anordningens strömförsörjning
Отключить электропитание прибора
中断装置供电

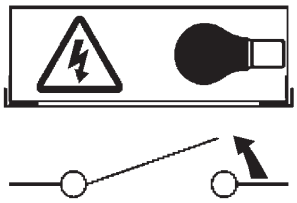

**Aprire l'apparecchio**
**Open the fixture**
**Ouvrir le luminaire**
**Das Gerät öffnen**
**Open het apparaat**
**Abrir el aparato**
**Åbn armaturet**
**Åpne apparatet**
**Öppna anordningen**
Раскрыть прибор
打开装置

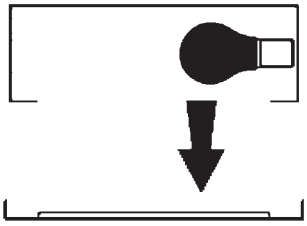

**Rimuovere la lampada esausta**
**Remove the exhausted lamp**
**Retirer la lampe épuisée**
**Die alte Lampe entnehmen**
**Verwijder de lege lamp**
**Quitar la lámpara agotada**
**Tag den udtjente pære ud**
**Fjerne den utbrente lyspæren**
**Ta bort den förbrukade lampan**
Вынуть старую лампочку
取出老化的灯泡

Portarla in un centro di riciclaggio
Carry it to a recycling centre
La porter dans une déchetterie pour son recyclage
Ordnungsgemäß entsorgen
Breng de lamp naar een recyclingcentrum
Llevarla a un centro de reciclaje
Aflever den på en genbrugsstation
Levere den til en miljøstasjon
Lämna in den till en återvinningsanläggning
Сдать ее в пункт приема утильсырья
将其送往回收中心

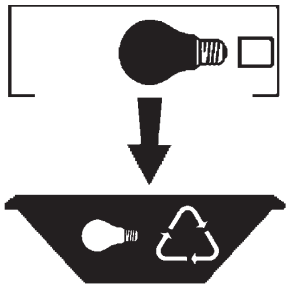

**Inserire la nuova lampada**
**Introduce the new lamp**
**Installer la lampe neuve**
**Die neue Lampe einsetzen**
**Doe de nieuwe lamp op zijn plek**
**Montar la nueva lámpara**
**Sæt den nye pære i**
**Sette i den nye pæren**
**Sätt i den nya lampan**
Вставить новую лампочку
装入新灯泡

Inserire la nuova lampada nel portalampada
Fit the new lamp into the socket
Installer la nouvelle lampe dans le support de lampe
Die neue Lampe in den Sockel einsetzen
Doe de nieuwe lamp in de lamphouder
Montar la nueva lámpara en el portalámpara
Sæt den nye pære i fatningen
Sette den nye pæren inn i lampeholderen
Sätt i den nya lampan i lamphållaren
Вставить новую лампочку в патрон
将新灯泡插入灯泡架中

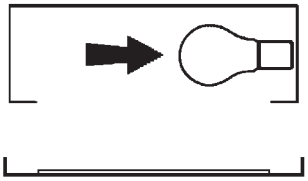

**Riposizionare ottica**
**Re-place the optic**
**Remettre l'optique à sa place**
**Die Optik wieder einsetzen**
**Doe de optiek weer op zijn plaats**
**Volver a montar la óptica**
**Sæt den optiske enhed på plads**
**Innstille linsen**
**Flytta om optiken**
Отрегулировать линзы
重新定位光头

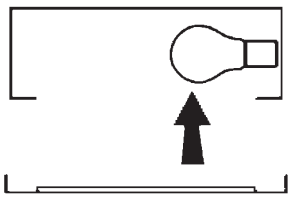

**Effettuare prova di funzionamento**
**Perform operative test**
**Procéder à un essai de fonctionnement**
**Eine Funktionsprüfung durchführen**
**Controleer de correcte werking**
**Hacer una prueba de funcionamiento**
**Afprøv funktionen**
**Prøve om den fungerer**
**Utför funktionstest**
Выполнить проверку исправности работы
执行功能测试

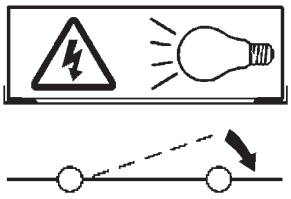

**I** **Istruzioni per la pulizia dell'apparecchio di illuminazione**
**GB** **Instructions on luminare cleaning operations**
**F** **Instructions pour le nettoyage du luminaire**
**D** **Anweisungen zur Reinigung der Leuchte**
**NL** **Instructies voor de reiniging van de verlichtingsarmatuur**
**E** **Instrucciones para limpiar el aparato de alumbrado**
**DK** **Anvisninger i rengøring af belysningsarmaturet**
**N** **Anvisninger for rengjøring av lysapparatet**
**S** **Instruktioner för rengöring av belysningsanordningen**
**RUS** Инструкции по чистке осветительного прибора
**CN** 照明装置清洁说明

**Pulire l'apparecchio**
**Clean the fixture**
**Nettoyer le luminaire**
**Das Gerät reinigen**
**Reinig het apparaat**
**Limpiar el aparato**
**Rengør armaturet**
**Rengjøre apparatet**
**Rengör anordningen**
Чистка прибора
清洁装置

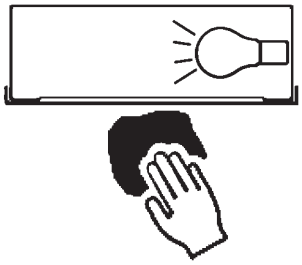

**Spegnimento**
**Switch it off**
**Extinction**
**Ausschaltung**
**Uitschakeling**
**Apagado**
**Slukning**
**Slukking**
**Släckning**
Выключение
关灯

Interrompere l'alimentazione dell'apparecc
Cut the power supply to the luminaire
Couper l'alimentation du luminaire
Stromversorgung der Leuchte unterbrech
Onderbreek de voeding van het apparaa
Interrumpir la alimentación del aparato
Afbryd armaturets strømforsyning
Avbryte strømtilførselen til apparatet
Koppla från anordningens strömförsörjnin
Отключить электропитание прибора
中断装置供电

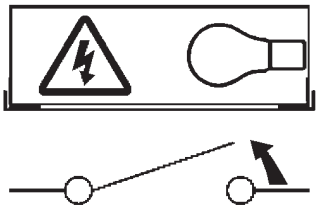

**Spolverare l'ottica esterna**
**Remove dust from the external optic**
**Dépoussiérer l'optique extérieure**
**Die externe Optik abstauben**
**Stof de externe optiek af**
**Quitar el polvo de la óptica exterior**
**Tør støvet af den udvendige optiske enhed**
**Fjerne støv fra den eksterne lysenheten**
**Damma av den yttre optiken**
Вытереть пыль с внешней стороны линз
为外侧光头掸尘

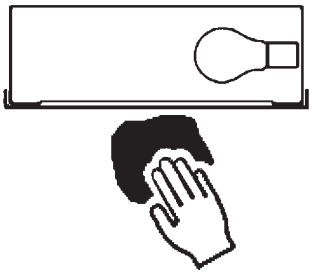

**Lavare l'ottica esterna**
**Wash the external optic**
**Laver l'optique extérieure**
**Die externe Optik waschen**
**Was de externe optiek**
**Lavar la óptica exterior**
**Vask den udvendige optiske enhed**
**Vaske den eksterne lysenheten**
**Rengör den yttre optiken**
Вымыть линзы с внешней стороны
清洁外光头

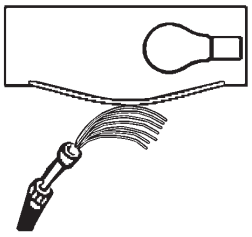

**Rimuovere l'ottica**
**Remove the optic**
**Retirer l'optique**
**Die Optik abnehmen**
**Verwijder de optiek**
**Quitar la óptica**
**Tag den optiske enhed af**
**Fjerne lysenheten**
**Ta bort optiken**
Снять линзы
取下光头

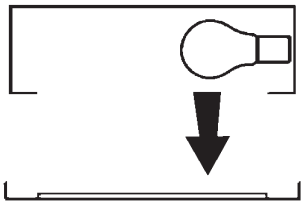

**Pulire la parte interna dell'apparecchio di illuminazione**
**Clean the inside of the fixture**
**Nettoyer l'intérieur du luminaire**
**Die Innenseite der Leuchte reinigen**
**Reinig de binnenzijde van de verlichtingsarmatuur**
**Limpiar el interior del aparato de alumbrado**
**Rengør belysningsarmaturets indvendige dele**
**Rengjøre lysapparatet innvendig**
**Rengör belysningsanordningen invändigt**
Протереть осветительный прибор изнутри
清洁照明装置内部

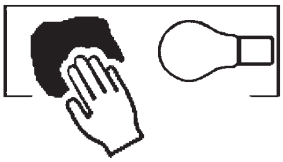

**Riposizionare ottica**
**Re-place the optic**
**Remettre l'optique à sa place**
**Die Optik wieder einsetzen**
**Doe de optiek weer op zijn plaats**
**Volver a montar la óptica**
**Sæt den optiske enhed på plads**
**Innstille linsen**
**Flytta om optiken**
Отрегулировать линзы
重新定位光头

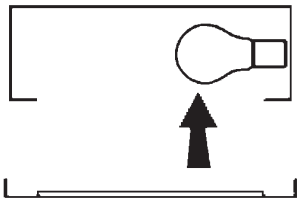

**Effettuare prova di funzionamento**
**Perform operative test**
**Procéder à un essai de fonctionnement**
**Eine Funktionsprüfung durchführen**
**Controleer de correcte werking**
**Hacer una prueba de funcionamiento**
**Afprøv funktionen**
**Prøve om den fungerer**
**Utför funktionstest**
Выполнить проверку исправности работы
执行功能测试

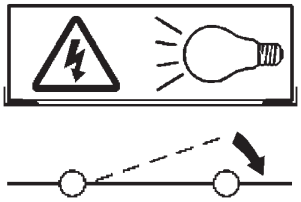

**I** **Istruzioni per il fine vita e lo smaltimento dei componenti**
**GB** **Instructions on end-of-life and component disposal**
**F** **Instructions pour la gestion des composants en fin de vie et leur mise au rebut**
**D** **Anweisungen zur Entsorgung der Leuchtenkomponenten**
**NL** **Instructies voor het verwijderen van de armatuur en het recyclen van de onderdelen**
**E** **Instrucciones para el final de vida y la eliminación los componentes**
**DK** **Anvisninger i udtjent armatur og bortskaffelse af komponenter**
**N** **Anvisninger for endt levetid og avfallsbehandling av delene**
**S** **Instruktioner vid bortskaffning och kassering av komponenter**
**RUS** Инструкции по утилизации прибора и его комплектующих по окончании его срока службы
**CN** 寿命期结束与零件废弃处置说明

**Spegnimento**
**Switch it off**
**Extinction**
**Ausschaltung**
**Uitschakeling**
**Apagado**
**Slukning**
**Slukking**
**Släckning**
Выключение
关灯

Interrompere l'alimentazione dell'apparecchio
Cut the power supply to the luminaire
Couper l'alimentation du luminaire
Stromversorgung der Leuchte unterbrechen
Onderbreek de voeding van het apparaat
Interrumpir la alimentación del aparato
Afbryd armaturets strømforsyning
Avbryte strømtilførselen til apparatet
Koppla från anordningens strömförsörjning
Отключить электропитание прибора
中断装置供电

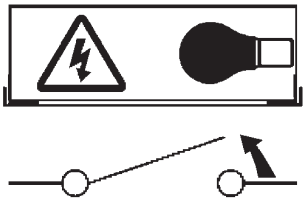

**Rimuovere la/le lampada/e per la dismissione**
**Remove the lamp(s) for decommissioning**
**Retirer la(les) lampe(s) pour sa(leur) mise au rebut**
**Die Lampe/n ordnungsgemäß entsorgen**
**Verwijder de lamp(en) voor het recyclen**
**Quitar la(s) lámpara(s) para el desecho**
**Tag pæren/pærerne ud til bortskaffelse**
**Fjerne lampen/-e som skal kastes**
**Ta bort lampan/-orna för bortskaffningen**
Вынуть ламочку/и для утилизации прибора
取出需要丢弃的灯泡

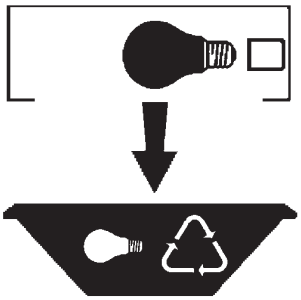

**Rimuovere la batteria per la dismissione**
**Remove the battery for decommissioning**
**Retirer la batterie pour sa mise au rebut**
**Die Batterie ordnungsgemäß entsorgen**
**Verwijder de batterij voor het recyclen**
**Quitar la batería para el desecho**
**Tag batteriet ud til bortskaffelse**
**Fjerne batteriet som skal kastes**
**Ta bort batteriet för bortskaffningen**
Вынуть батарейку для утилизации прибора
取出需要丢弃的电池

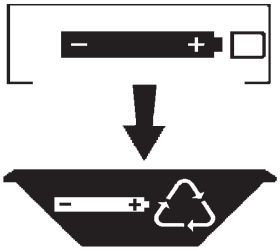

**Rimuovere l'apparecchio per la dismissione**
**Remove the fixture for decommissioning**
**Enlever le luminaire pour sa mise au rebut**
**Das Gerät ordnungsgemäß entsorgen**
**Verwijder het apparaat voor het recyclen**
**Quitar el aparato para el desecho**
**Tag armaturet ud til bortskaffelse**
**Fjerne apparatet som skal kastes**
**Ta bort anordningen för bortskaffningen**
Снять прибор для утилизации
取出需要丢弃的装置

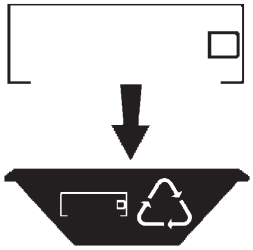
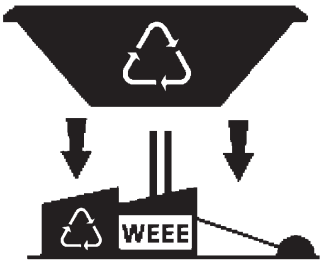
**Inviare i materiali ad un centro di raccolta RAEE**
**Send the materials to a WEEE collection centre**
**Envoyer les matériaux dans une déchetterie DEEE**
**Die Materialien in einem WEEE-Zentrum entsorgen**
**Zend de materialen naar een recyclingscentrum voor de AEEA**
**Enviar los materiales a un centro de recogida RAEE**
**Aflever materialerne på et indsamlingscenter for elektronisk udstyr**
**Sende materialene til en miljøstasjon for resirkulering av EE-avfall**
**Skicka materialet till en RAEE uppsamlingscentral**
Сдать материалы в пункт приема утильсырья
将材料送往电气和电子垃圾回收中心