1.154.585.28
IS06678/45 (18/03/2025)

iGuzzini

# LASER BLADE

## FRAME

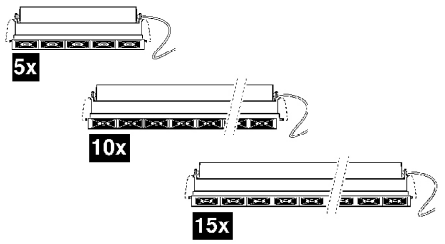


**IT** Consultare per istruzioni di installazioni aggiuntive.
**EN** Consult relevant sources for instructions regarding additional installations.
**FR** Consulter pour obtenir des instructions d'installation supplémentaires.
**DE** Nachlesen, um weitere Installationsanweisungen zu erhalten.
**ES** Consultar para conocer las instrucciones de instalación adicionales.
**NL** Raadpleeg de aanvullende installatie-instructies.
**DA** Se for yderligere instruktioner til installation.
**NO** Konsultere for instruksjoner om ekstra installasjoner.
**SV** Konsultera för ytterligare installationsanvisningar.
**RU** Обратитесь к дополнительным инструкциям по установке.
**ZH** 请参考附加安装说明
**AR** استشر للحصول على إرشادات التركيب الإضافية.

**IT** **Attenzione:**
La sicurezza dell'apparecchio e' garantita solo con l'uso appropriato delle seguenti istruzioni; pertanto e' necessario conservarle.

**EN** **Warning:**
The safety of this fixture is guaranteed only if you comply with these instructions; remember to conserve in a safe place.

**FR** **Attention:**
La sécurité de l'appareil n'est garantie qu'en cas d'utilisation correcte des instructions suivantes; il faut par consequent les conserver.

**DE** **Achtung:**
Die sicherheit des gerätes wird nur durch sachgemässe befolgung nachstehender anweisungen gewährleistet; ihre aufbewahrung ist deshalb sehr wichtig.

**NL** **Opgelet:**
De veiligheid van di atoestel is slechts dan gegarandeerd als indien de volgende instructies strikt worden toegepast: daarom moet men ze ook bewaren.

**ES** **Atencion:**
La seguridad del aparato se garantiza solo cumpliendo cuidadosamente las siguientes instrucciones; por ello, es necesario conservarlas.

**DA** **Bemærk:**
Sikkerheden ved brug af armaturet kan kun garanteres, hvis disse anvisninger følges; sørg derfor for at gemme dem.

**NO** **Advarsel:**
Sikkerheten til dette apparatet garanteres kun hvis du overholder disse instruksjonene; husk å oppbevare dem på et trygt sted.

**SV** **Observera:**
Utrustningens säkerhet kan endast garanteras om dessa anvisningar respekteras i detalj. Spara därför dessa anvisningar för framtida konsultation.

**RU** **Внимание:**
Мы гарантируем безопасную эксплуатацию изделия только при соблюдении следующих инструкций; с этой целью необходимо сохранить данную брошюру.

**ZH** 警告:
为确保该装置安全，请遵守操作指示；并于安全场所放置。

**AR** **تحذير :**
لا يمكن ضمان سلامة هذا الجهاز إلا إذا التزمت بهذه التعليمات. يجب حفظها في مكان آمن.

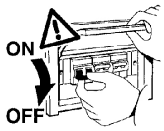


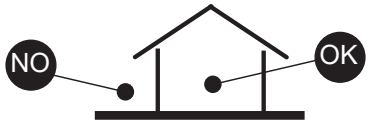


**IT** N.B.: Durante l'installazione del sistema rispettare scrupolosamente le norme impiantistiche vigenti.
**EN** N.B.: When installing the system, strictly comply with all regulations on installation in force.
**FR** N.B.: Lors de l'installation du système veuillez respecter rigoureusement les normes en vigueur en la matière.
**DE** N.B.: Beachten sie bei der installation des systems gewissenhaft die gültigen bestimmungen bezüglich der anlagentechnik.
**NL** N.B.: Bij het installeren van het systeem moet u de gelden de installatienormen strikt naleven.
**ES** N.B.: Durante la instalación del sistema respetar e scrupulosamente las normas de instalación vigentes.
**DA** N.B.: Under installation af systemet skal man nøje overholde de gældende regler for disse anlæg.
**NO** N.B.: Ved installasjon av systemet skal alle forskrifter om installasjon som gjelder følges strengt.
**SV** OBS. : Under installationen av systemet ska installationsföreskrifterna respekteras i detalj.
**RU** примечание: в процессе монтажа системы строго соблюдайте национальные действующие нормативы по электропроводке.
**ZH** 注意：在安装 系统时请谨守设备的安装规定。
**AR** ملاحظة: أثناء تركيب النظام يجب التقيد بحرص بالنظم السائدة المتعلّقة بالشبكة الكهربائية.

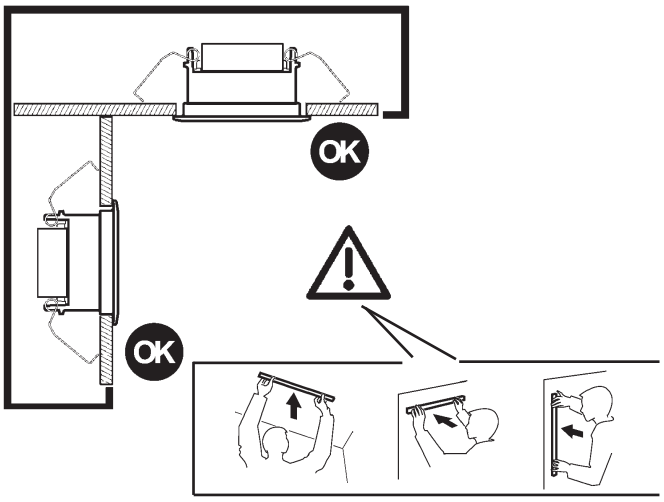


**IT** Per le posizioni di installazione, attenersi a quelle illustrate, eventualmente contattare la iGuzzini.
**EN** All installation positions must comply with those illustrated. In the event of any doubt, contact iGuzzini.
**FR** Pour les positions d'installation, se conformer aux positions illustrées ; contacter la société iGuzzini en cas de nécessité.
**DE** Für die Einbaupositionen die Abbildungen beachten. Eventuell iGuzzini kontaktieren.
**NL** Houd u voor de installatieposities aan degene die zijn weergegeven. Neem eventueel contact op met iGuzzini.
**ES** Respetar las posiciones de instalación ilustradas y, en caso de duda, contactar con iGuzzini.
**DA** For installationspositioner skal man holde sig til de viste, og eventuelt kontakte iGuzzini.
**NO** For installasjonsplasseringene henviser vi til illustrasjonene, eller ta eventuelt kontakt med iGuzzini.
**SV** Följ de angivna positionerna för installationen. Kontakta vid behov iGuzzini.
**RU** При выборе положения для монтажа следует обратиться к проиллюстрированным либо обратиться в компанию iGuzzini.
**ZH** 安装位置请参考图示，必要时也可联系iGuzzini.
**AR** في ما يتعلق بأوضاع التركيب، التزم بما هو موضح ومحدّد، إذا دعت الضرورة اتصل ب iGuzzini

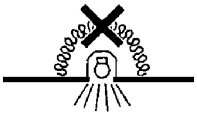

**IT** N.B.: Apparecchi non idonei ad essere coperti di materiale termicamente isolante
**EN** N.B.: Fixtures not suitable to be covered in thermally-insulating material.
**FR** N.B.: Appareils ne pouvant pas être couverts de matériau d'isolation thermique
**DE** N.B.: Geräte nicht geeignet, um mit wärmeisolierendem Material abgedeckt zu werden
**NL** N.B.: Deze apparaten zijn niet geschikt om te worden bedekt met thermisch isolerend materiaal
**ES** NOTA: Aparatos no aptos para ser cubiertos de material térmicamente aislante
**DA** N.B.: Armarturerne må ikke dækkes af varmeisolerende materiale.
**NO** N.B.: Apparatene passer ikke til å dekkes av termoisolerende materialer.
**SV** OBS! Utrustningen får inte täckas över med värmeisolerande material
**RU** Внимание: Приборы непригодны для покрытия термоизоляционным материалом.
**ZH** 灯具不适宜用隔热材料加以覆盖。
**AR** ملاحظة: اجهزة غير قابلة للتغطية مواد عازلة حرارياً.

**WALL WASHER**

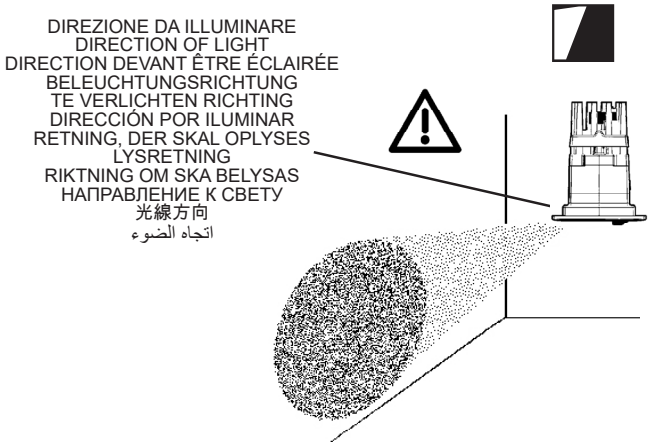


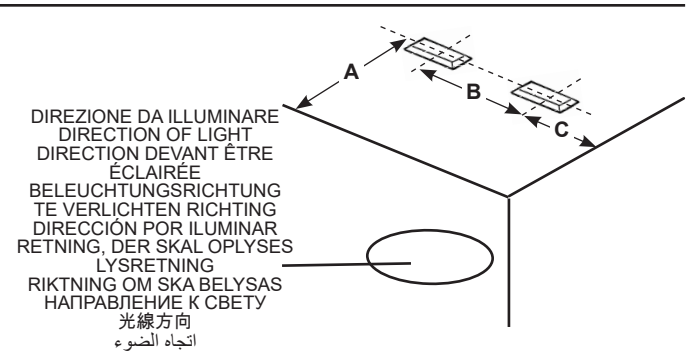


**WALL WASHER**

SUGGERITO
SUGGESTED
SUGGESTION
EMPFOHLEN
AANBEVOLEN
SUGERIDO
Foreslået
FORSLAG
FÖRESLAGEN
Предложил
建议
مقترح

| ART الصنف | A mm | B mm | C mm |
|---|---|---|---|
| MQ67 - MQ68 - MQ69 - MQ70 - P146 - P147 - EK79 EK80 - R582 - R583 - R584 - R585 - R586 - R587 - R588 RB72 - RB73 | 800 | 800 | 400 |
| MQ71 - MQ72 - P148 - MQ73 - MQ74 - P149 - EK81 - EK82 - R589 R590 - R591 - R592 - R593 - R594 R595 - R596 - RB74 - RB75 | 1000 | 1000 | 500 |
| QD29 - QD30 - QD31 - QD32 - QD33 - QD34 - EK71 EK72 - R364 - QX83 - QX84 - QX85 - QX86 - QX87 - QX88 RB64 - RB65 | 800 | 600 | 300 |
| QD36 - QD37 - QD38 - EK73 - R365 - R366 - R367 R368 - RB66 | 1000 | 750 | 375 |
| QD40 - QD41 - QD42 - EK74 - R369 - R370 - R371 R372 - RB67 | 1000 | 800 | 400 |

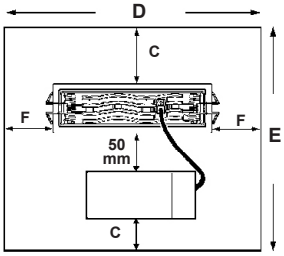


**HC**

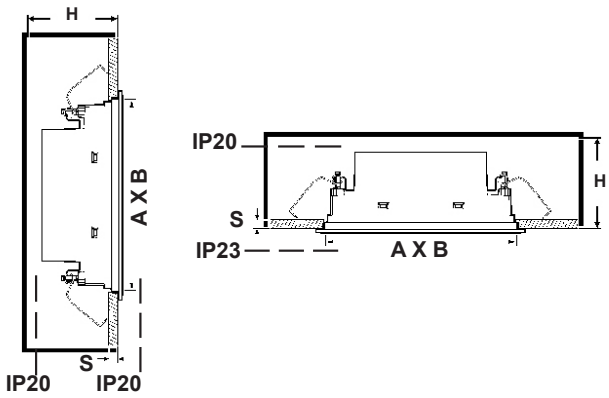


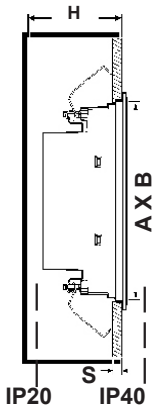


**OVAL OVAL WW GL**

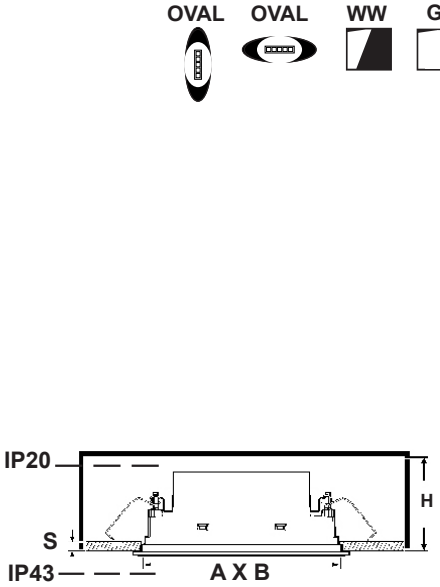


| ART. | A x B + 2 - 0 mm | C mm | F mm | D mm | E mm | H mm | S mm |
|---|---|---|---|---|---|---|---|
| 5x | 37 x 141 | 60 | 60 | 260 | 250 | 100 | 1 ÷ 25 |
| 10x | 37 x 274 | 185 | 115 | 500 | 500 | | |
| 15x | 37 x 406 | 235 | 97 | 600 | 600 | | |

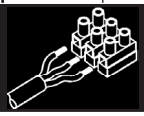

**IT** Per il collegamento elettrico fare riferimento alla marcatura dell'alimentatore.
**EN** Refer to the marking on the power unit for the electrical connection.
**FR** Pour le raccordement électrique se reporter au marquage du ballast.
**DE** Den Anschluss an das Stromnetz gemäß Kennzeichnung auf dem Vorschaltgerät ausführen.
**NL** Voor de elektrische aansluiting wordt verwezen naar de markering op de stroomvoorziening.
**ES** Para la conexión eléctrica hacer referencia a las informaciones marcadas en el alimentador.
**DA** For elektrisk tilslutning, se strømforsyningens mærkning.
**NO** For elektrisk tilkobling, se merking på strømforsyningsenheten.
**SV** För elanslutningen se till märkningen på nätdelen.
**RU** Для электрического подключения смотреть маркировку на блоке питания.
**ZH** 连接电线时请参照供电装置上的标记。
**AR** للتوصيل بالكهرباء قم بالرجوع الى العلامة المتواجدة على وحدة التغذية

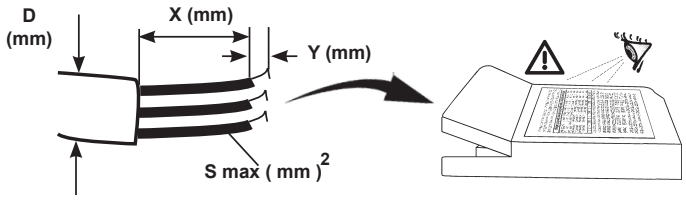


| | S mm2 ملم2 | X mm ملم | Y mm ملم | D mm ملم |
|---|---|---|---|---|
| PHILIPS XTANIUM LH | 0,5 ÷ 1,5 | 30 ÷ 40 | 8,5 ÷ 9,5 | / |
| PHILIPS XTANIUM | 0,75 ÷ 1,5 | 30 ÷ 40 | 8 ÷ 9 | / |
| OSRAM OTi DALI 15 | 0,75 ÷ 1,5 | 25 ÷ 30 | 7 ÷ 8 | / |
| TRIDONIC TALEXX LCA25 | 0,5 ÷ 1,5 | 20 ÷ 25 | 8,5 ÷ 9,5 | 4,5 ÷ 9 |
| TRIDONIC TALEXX LCBI 1 | 0,5 ÷ 2,5 | 20 ÷ 25 | 4 ÷ 5 | 4 ÷ 8 |
| TCI MINIJOLLY | 0,5 ÷ 1,5 | 15 ÷ 20 | 8,5 ÷ 9,5 | 3 ÷ 8 |
| TCI UNIVERSALE 20 | 0,5 ÷ 1,5 | 15 ÷ 20 | 8,5 ÷ 9,5 | 3 ÷ 8 |
| TCI JOLLY DALI | 0,5 ÷ 1,5 | 30 | 8,5 ÷ 9,5 | 3 ÷ 8 |
| TRIDONIC LC o4a NF | 0,5 ÷ 2,5 | 10,5 | 20 | 6 ÷ 12,2 |

**IT** Nel caso di prodotti in classe seconda, non collegare l'eventuale terra di sicurezza presente sull'alimentatore.

**EN** In the case of second-class products, do not connect any safety grounding to the power supply.

**FR** En cas de produits en deuxième classe, ne pas brancher l'éventuelle terre de sécurité présente sur le ballast.

**DE** Im Fall von Produkten zweiter Klasse die am Vorschaltgerät eventuell befindliche sichere Erdung nicht anschließen.

**NL** Bij een product uit de secundaire klasse moet de eventuele aardedraad in het VSA niet worden aangesloten.

**ES** En los productos de segunda clase, no conectar la toma de tierra de seguridad incluida en el alimentador.

**DA** Ved produkter i anden klasse må man ikke tilslutte en evt. Sikkerhedsjordforbindelse, som findes på forkoblingsenheden.

**NO** I tilfelle av produkter i andre klasse skal du ikke koble til en eventuell sikkerhetsjording på strømforsyningen

**SV** Om produkterna ingår i kategori två ska man inte koppla in eventuell skyddsjord som finns på strömförsörjningen.

**RU** В случае использования изделий второго класса, не подключать возможное заземление, имеющееся на питателе.

**ZH** 如果属于第二类产品，请勿连接电源上的任何安全地线。

**AR** في حالة منتجات الفئة الثانية، لا تقم بتوصيل سلك تأريض السلامة إذا كان موجوداً على وحدة التغذية بالطاقة.

## DALI

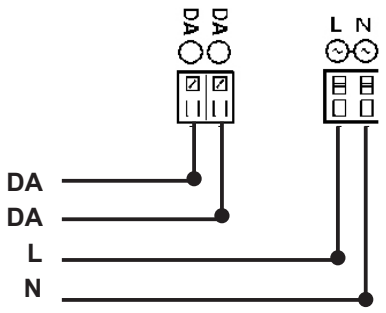


## TOUCH DIM

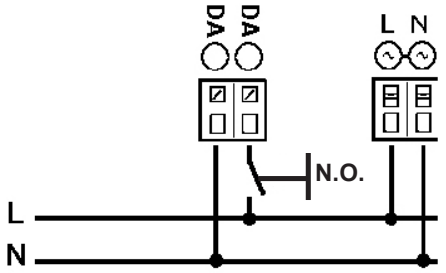


**IT** I dispositivi con cablaggio digitale possono essere dimmerati con dispositivi DALI o con pulsante normalmente aperto (N.O.) da collegare come da schema.

**EN** Devices with digital control gear may be dimmed using DALI devices or a normally-open button (N.O.) to be connected as shown in the diagram.

**FR** Les articles à câblage numérique peuvent fonctionner avec des variateurs à dispositifs DALI ou à bouton poussoir normalement ouvert (N.O.) à relier conformément au schéma.

**DE** Die Geräte mit digitaler Verkabelung können mit Hilfe von DALI-Vorrichtungen oder mit Hilfe eines gemäß Schaltplan anzuschließenden Schließers (N.O.) gedimmt werden.

**NL** De producten met digitale bekabeling kunnen worden gedimd met DALI systemen of met een N.O. (normally open) knop, die moet worden aangesloten volgens schema.

**ES** Los dispositivos con cableado digital pueden regularse con dispositivos DALI o con un interruptor de botón normalmente abierto (N.O.) que se conecta según ilustrado en el esquema.

**DA** Produkter med digital kabelføring kan dæmpes med DALI-anordninger eller med kontakten, som normalt er åben (N.O.) og som skal tilsluttes, som vist.

**NO** Produkter med digitalkabler kan dimmes med DALI-anordninger eller med en normalt åpen (NO) trykkbryter som kobles som vist i koblingsskjema.

**SV** Produkter med digital kabeldragning kan förses med dimmer. Detta kan göras med DALI-anordningarna eller med en normalt öppen kontakt (N.O.) som ska anslutas enligt schemat.

**RU** Интенсивность приборов с цифровой проводкой может регулироваться посредством устройств DALI или нормально разомкнутой кнопкой (H.P.), подсоединяемой согласно схеме.

**ZH** 带有数字控制装置的设备可以通过 DALI（数字化可寻址调光接口）设备或者一个连接方式如图中所示的常开按钮 (N.O.) 进行亮度调节

**AR** يمكن أن يتم تخفيض إضاءة الأجهزة ذات الكابلات الرقمية؛ وذلك عن طريق استخدام أجهزة الإمداد بالطاقة الكهربائية "دالي" (DALI)، أو عن طريق استخدام زر يكون مفتوحاً في وضعه الطبيعي (N.O)؛ حيث يتم التوصيل كما هو مبين في المُخطط.

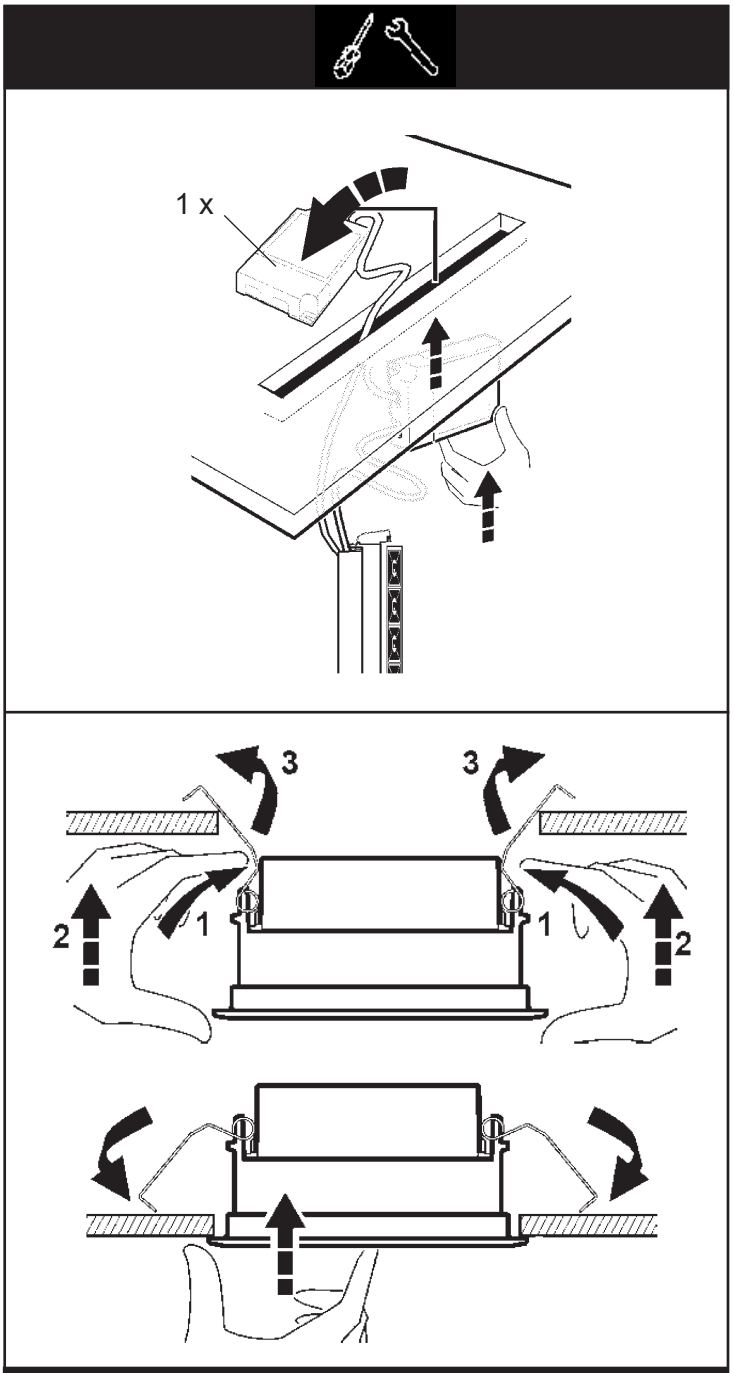


## + ART. MXP7-MXP8-MXP9

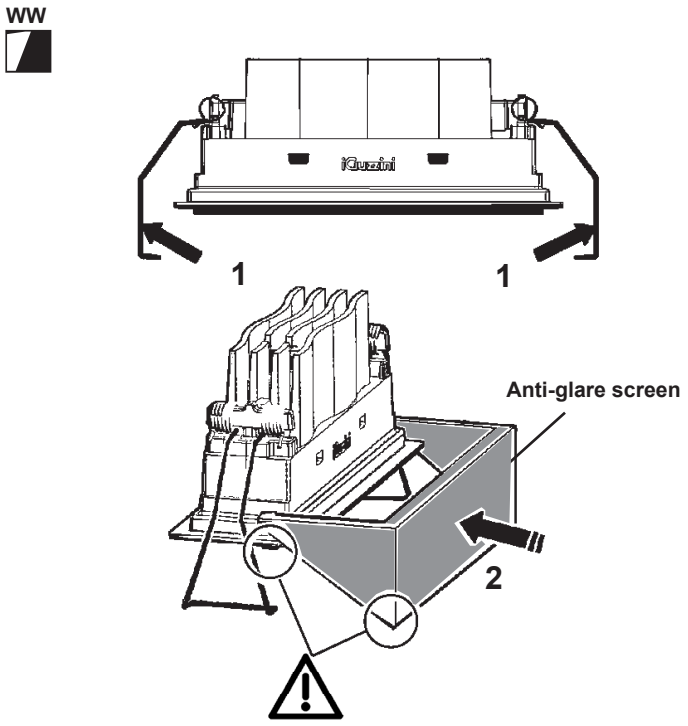

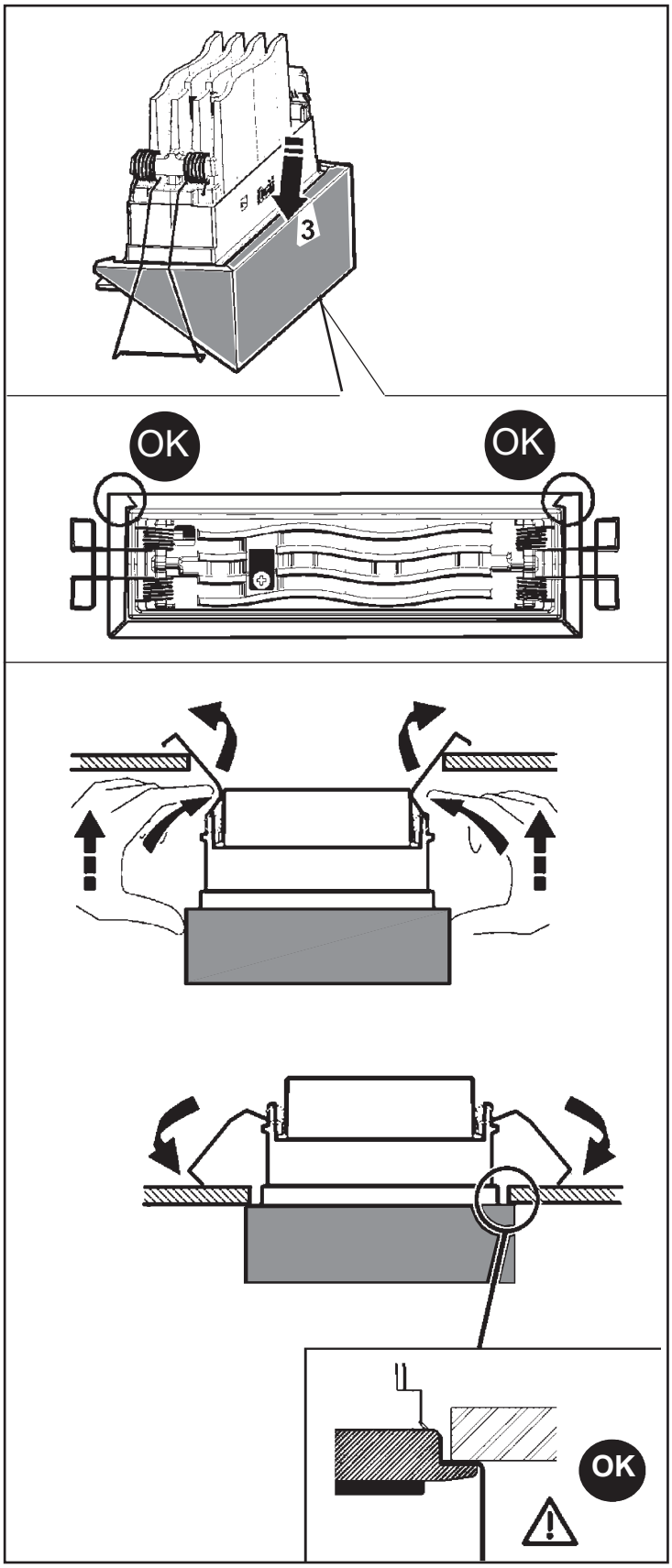

**IT** Attenzione, rischio di scossa elettrica
**EN** Caution, risk of electric shock
**FR** Attention, risque de choc électrique
**DE** Achtung, Stromschlaggefahr
**NL** Let op, gevaar voor elektrische schok
**ES** Atención: riesgo de descarga eléctrica
**DA** Advarsel: Fare for elektrisk stød
**NO** Forsiktig! Fare for elektrisk støt
**SV** Observera, risk för elstöt
**RU** Внимание, риск поражения электрическим током
**ZH** 小心，触电危险
**AR** تنبيه، خطر الصدمة الكهربائية



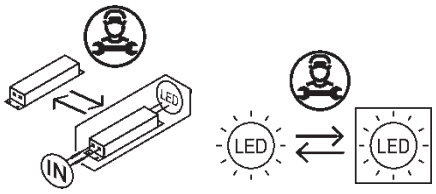


Headquarters iGuzzini illuminazione spa
via Mariano Guzzini, 37 - 62019 Recanati Italy

# ADDITIONAL INSTALLATION INSTRUCTIONS

IS21332/00 (12/12/2024)

iGuzzini

# LASER BLADE

## FRAME

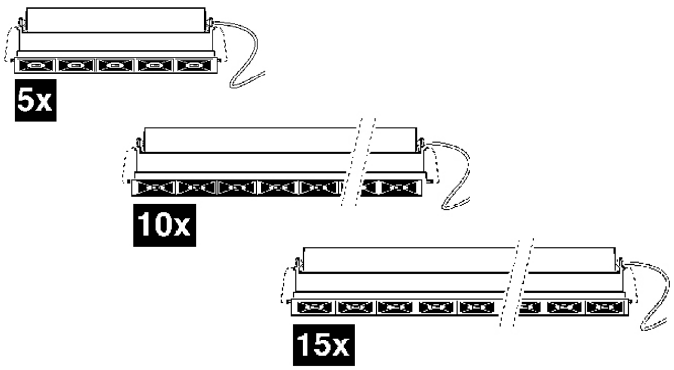


| TYPE | OPTIC | ART الصنف |
|---|---|---|
| 5x | HC | EK61-EK62-EJ95-EJ82-EK52-EK53-EK54-EK55-MK49 MK50-MK51-MQ77-MQ78-MQ79-MQ80-MQ81-P129 P130-P131-MM77-MM78-RB32-RB33 RB34-RB35-RB36-RB37-RB38 |
| 5x | GL | EK87-EK88-R612-R613-R614-R615-EK91-EK92-R620 R621-Q932-Q933-Q934-Q935-Q936-Q937-MQ55 MQ56-MQ57-MQ58-MQ59-MQ60-RB80-RB81-RB84-RB85 |
| 5x | WW | EK79-EK80-R582-R583-R584-R585-R586-R587-R588 EK71-EK72-R364-QX83-QX84-QX85-QX86-QX87 QX88-P146-P147-MQ67-MQ68-MQ69-MQ70 QD29-QD30-QD31-QD32-QD33-QD34-RB64 RB65-RB72-RB73 |
| 5x | OVAL | EJ83-EK28-EK38-EK49-EJ54-QW70-QW71-QW73 QW74-QW75-RB39-RB41 |
| 5x | OVAL | EJ84-EK33-EK48-EK52-EJ61-QW79-QW80-QW82 QW83-QW84-RB40-RB42 |
| 10x | HC | EK63-EJ62-EJ52-EJ53-EK99-MK52-MK53-MK54 P132-P133-P134-MQ82-MQ83-MM79-MM80-RB43-RB44-RB45 |
| 10x | GL | EK89-R616-R617-EK93-R622-Q938-Q939-Q940 MQ61-MQ62-MQ63-RB82-RB86 |
| 10x | WW | EK81-R589-R590-R591-R592-EK73-R365-R366-R367 R368-MQ71-MQ72-P148-QD36-QD37-QD38 RB66-RB74 |
| 10x | OVAL | EJ50-QW76-QW77-QW78-RB46 |
| 10x | OVAL | EJ51-QW85-QW86-QW87-RB47 |
| 15x | HC | EK64-QX60-QX61-QX62-QX63-P135-P136-P181 MQ84-MQ85-MM81-MM82-MK55-MK56 MK57-RB48-RB49-RB50 |
| 15x | GL | EK90-R618-R619-EK94-R623-Q941-Q942-Q943 MQ64-MQ65-MQ66-RB83-RB87 |
| 15x | WW | EK82-R593-R594-R595-R596-EK74-R369-R370-R371 R372-MQ73-MQ74-P149-QD40-QD41-QD42 RB67-RB75 |

OVAL

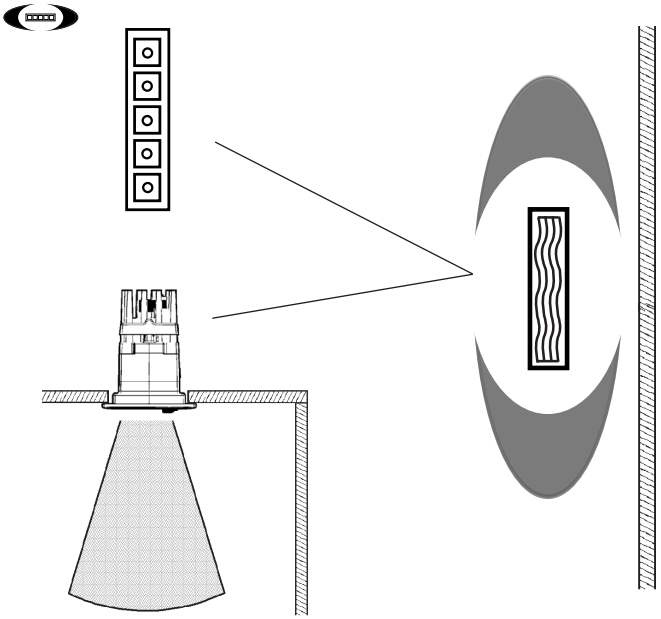

OVAL

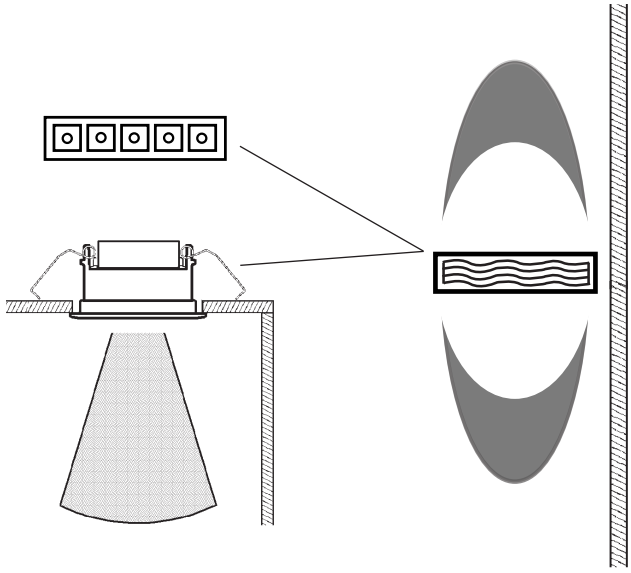

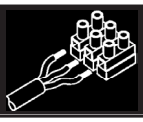

**IT** Pilotare diversi prodotti DALI tramite pulsante (es: Touch-dim, Switch-dim, Push-dim, Direct-dim, etc.) potrebbe causare dei problemi di sincronizzazione tra gli stessi. È possibile ovviare a questo problema dotandosi di dispositivi aggiuntivi. Per maggiori informazioni vi invitiamo a contattarci direttamente.

**EN** Controlling different DALI products through buttons (e.g.: Touch-dim, Switch-dim, Push-dim, Direct-dim, etc.) may lead to product synchronisation problems. This problem can be overcome by using additional devices. For further information, please contact us directly.

**FR** Piloter plusieurs produits DALI par bouton (ex : Touch-dim, Switch-dim, Push-dim, Direct-dim, etc.) pourrait causer des problèmes de synchronisation entre eux. Ce problème peut être évité en s'équipant de dispositifs supplémentaires. Pour de plus amples renseignements, veuillez nous contacter directement.

**DE** Die Steuerung verschiedener DALI-Produkte mittels Taste (z.B.: Touch-dim, Switch-dim, Push-dim, Direct-dim etc.) kann eventuell zu Synchronisierungsproblemen zwischen diesen führen. Dieses Problem lässt sich durch den Einsatz von zusätzlichen Geräten beheben. Wenn Sie weitere Informationen wünschen, setzen Sie sich bitte direkt mit uns in Verbindung.

**NL** Het besturen van verschillende DALI producten m.b.v. dezelfde knop (bv.: Touch-dim, Switch-dim, Push-dim, Direct-dim, etc.) kan synchronisatieproblemen tussen de producten opleveren. Men kan dit probleem voorkomen door extra systemen aan te sluiten. Voor verdere informatie raden we u aan direct contact met ons op te nemen.

**ES** El mando de varios productos DALI por tecla (ej: Touch-dim, Switch-dim, Push-dim, Direct-dim, etc.) podría causar problemas de sincronización entre ellos. Es posible prevenir este problema utilizando dispositivos adicionales. Para más información, contacte directamente con nosotros.

**DA** Hvis DALI-produkterne styres ved hjælp af knapperne (fx. Touch-dim, Switch-dim, Push-dim, Direct-dim osv.), kan det skabe problemer med synkronisering af samme. Dette problem kan

undgås, hvis man køber ekstra enheder. For yderligere oplysninger, kontakt os direkte.

**NO** Å styre ulike DALI-produkter ved hjelp av en trykknappbryter (f.eks. touch-dim, switch-dim, push-dim, direct-dim, osv.) vil kunne føre til problemer med synkroniseringen mellom dem. Dette problemet kan løses ved hjelp av noen tilleggsinnretninger. Ta gjerne kontakt med oss for mer informasjon om dette.

**SV** Styrning av olika DALI-produkter med knapp (t.ex.: Touch-dim, Switch-dim, Push-dim, Direct-dim o.s.v.) kan orsaka synkroniseringsproblem mellan dessa. Detta problem kan åtgärdas med tilläggsanordningar. För mer information kan du kontakta oss direkt.

**RU** Управление различными продуктами DALI с помощью кнопки (напр.: Touch-dim, Switch-dim, Push-dim, Direct-dim и пр.) может вызвать проблемы синхронизации между ними. Эту проблему можно устранить путем задействования дополнительных устройств. За получением более подробной информации просим Вас связаться с нами непосредственно.

**ZH** 通过按钮控制不同的 DALI 产品（例如：触摸调光、切换调光、按压调光、直接调光等）可能会导致产品的同步问题。该问题可通过使用其他额外的装置加以克服。如需了解更多信息，请直接与我们联系。

**AR** يمكن أن يتسبب التحكم في منتجات "دالي" المختلفة عن طريق الأزرار، (مثل الأزرار: "تتش-ديم"، "بوش-ديم"، "دايركت-ديم"، إلخ ...)، في حدوث مشاكل تتعلّق بعملية التزامن بين هذه الأزرار. وإن كان من الممكن تجنّب مثل هذه المشاكل، وذلك عن طريق تزويد بعض الأجهزة الإضافية، ندعوكم للإتصال المباشر بالشركة، وذلك للحصول على أكبر قدر من المعلومات.

| ART. | fattore di potenza<br>power factor<br>facteur de puissance<br>Leistungsfaktor<br>vermogensfactor<br>factor de potencia<br>effektfaktor<br>effektfaktor<br>effektfaktor<br>фактор мощности<br>功率因数<br>عامل القدرة | corrente assorbita<br>absorbed current<br>courant absorbé<br>Stromaufnahme<br>stroomopname<br>corriente absorbida<br>absorberet strøm<br>absorbert strøm<br>tillförd ström<br>поглощаемая мощность<br>电源电流<br>التيار الممتص<br>A |
|---|---|---|
| MK36 - N327 - QD44 | **> 0,9** | **0,06** |
| MK37 - MK38 - N328 - P150 - QD45 - QD46 | **> 0,9** | **0,06** |
| MK39 - N331 - QD51 | **> 0,9** | **0,13** |
| MK40 - MK41 - MQ91 - MQ92 - P140 - P141<br>MM87 - MM88 - N332 - P142 - P152<br>QD52 - QD53 | **> 0,9** | **0,13** |
| MK42 - N333 - QD55 | **> 0,95** | **0,17** |
| MK43 - MK44 - MQ93 - MQ94 - P143 - P144<br>MM89 - MM90 - N334 - P145 - P153<br>QD56 - QD57 | **> 0,95** | **0,17** |
| MK49 - MQ55 - MQ56 - Q932 | **> 0,9** | **0,06** |
| MQ67 - MQ68 - P146 - Q934 - QD29<br>QD30 - QD31 | **> 0,9** | **0,06** |
| MK52 - MQ61 - MQ62 - Q938 | **> 0,95** | **0,13** |
| MQ82 - MQ83 - MM79 - MM80 - P133<br>P134 - Q940 | **> 0,95** | **0,13** |
| MQ71 - MQ72 - P148 - QD36 - QD37- QD38 | **> 0,95** | **0,13** |
| MK55 - MQ64 - MQ65 - Q941 | **> 0,95** | **0,18** |
| MQ84 - MQ85 - MM81 - MM82 - P136<br>P181 - Q943 | **> 0,95** | **0,18** |
| MQ73 - MQ74 - P149 - QD40 - QD41 -QD42 | **> 0,95** | **0,18** |
| MQ86 - N329 - QD47 - MQ87 - MQ88<br>N330 - P137 - P151- QD48 - QD49 - MQ89<br>MQ90 - MM85 - MM86 - P138 - P139 | **> 0,95** | **0,07** |
| MQ77 - MQ58 - MQ59 - Q935 - MQ69<br>MQ70 - P147 - QD32 - QD33 - QD34<br>MM77 - MM78 - Q937 - MQ80 - P130<br>P131 - MQ81 | **> 0,9** | **0,06** |
| MK50 - MK51 - MQ57 - Q933 - EJ82 - EJ83<br>EJ84 EK61 - EK71 - EK79 - EK87 - EK91<br>MK49 - QW70 - QW71 - QW72 - QW79<br>QW80 - QW81 - QX83 - QX84 - QX85<br>R582 - R583 - R584 - R612 - R613 - R620<br>RB32 - RB33 - RB34 - RB35 - RB64 - RB72<br>RB80 - RB84 | **> 0,9** | **0,06** |
| MK53 - MK54 - MQ63 - P132 - Q939 - EJ50<br>EJ51 - EJ52 - EJ53 - EJ62 - EK63 - EK73<br>EK81 - EK89 - EK93 - EK99 - R365 - R366<br>R367 - R589 - R590 - R591 - R592 - R616<br>R617 - R622 - QW76 - QW77 - QW78<br>QW85 - QW86 - QW87<br>RB36 - RB37 - RB38 - RB43 - RB44 - RB45<br>RB46 - RB47 - RB66 - RB74 - RB82 - RB86 | **> 0,95** | **0,11** |
| MQ60 - MQ78 - MQ79 - P129 - Q936 - EJ54<br>EJ61 - EJ85 - EJ95 - EK28 - EK33 - EK38<br>EK48 - EK49 - EK52 - EK53 - EK54 - EK55<br>EK62 - EK72 - EK80 - EK88 - EK92 - MQ60<br>MQ78 - MQ79 - P129 - Q936 - QW73<br>QW74 - QW75 - QW82 - QW83 - QW84<br>QX86 - RB39 - RB40<br>RB41 - RB42 - RB65 - RB73 - RB81 - RB85 | **> 0,95** | **0,06** |
| QX87 - QX88 - R585 - R586 - R587 - R588<br>R614 - R615 - R621 - MK56 - MK57 - MQ66<br>P135 - Q941 - Q942 - EK64 - EK74 - EK82<br>EK90 - EK94 - QX60 - QX61 - QX62 - QX63<br>R369 - R370 - R371 - R593 - R594 - R595<br>R596 - R618 - R619 - R623 - RB48 - RB49<br>RB50 - RB67 - RB75 - RB83 - RB87 | **> 0,95** | **0,15** |

| ART. | Carico dali / dali load<br>Charge dali<br>(Courant maxi admissible)<br>Dali-last<br>Dali vermogen<br>Carga dali<br>Dali strømstyrke<br>Belastning for "dali"<br>Dali-belastning<br>Макс. Ток системы dali с регуляцией интенсивности света<br>DALI 智能调光系统允许的最大电流量<br>شحنة DALI/ جمل DALI | Indirizzi dali<br>Dali addresses<br>Adresses dali<br>Dali-adressen<br>Dali adressen<br>Direcciones dali<br>Dali adresser<br>Adresser til "dali"<br>Dali-adresser<br>Логические адреса системы dali<br>DALI智能调光系统计算机指定控制参数<br>عناوين DALI |
|---|---|---|
| DALI | 1 | 1 |

**IT** N.B.: Per la sostituzione del LED contattare l'azienda iGuzzini.

**EN** N.B.: For information on LED replacement please contact iGuzzini.

**FR** N.B.: Pour procéder au remplacement de la LED, adressez-vous à la société iGuzzini.

**DE** N.B.: Bezüglich des Austausches der LED kontaktieren Sie bitte die Firma iGuzzini.

**NL** N.B.: Voor het vervangen van de LED neemt u contact op met het bedrijf iGuzzini.

**ES** NOTA: Para sustituir el LED llame a la empresa iGuzzini.

**DA** N.B.: For udskiftning af lysdioden, skal man kontakte iGuzzini.

**NO** N.B.: For informasjon om skifte av LED, vennligst ta kontakt med iGuzzini.

**SV** OBS! För byte av lysdioden, kontakta företaget iGuzzini.

**RU** ПРИМЕЧАНИЕ: Для замены СИДов обращайтесь в компанию iGuzzini.

**ZH** 注意：如需LED更换的信息，请联系iGuzzini

**AR** تنبيه: لاستبدال الضوء LED اتصل بشركة iGuzzini

**1.154.586.09**

**IS06774/13**

iGuzzini

| ART. | fattore di potenza<br>power factor<br>facteur de puissance<br>Leistungsfaktor<br>vermogensfactor<br>factor de potencia<br>effektfaktor<br>effektfaktor<br>effektfaktor<br>фактор мощности<br>功率因数<br>λ | corrente assorbita<br>absorbed current<br>courant absorbé<br>Stromaufnahme<br>stroomopname<br>corriente absorbida<br>absorberet strøm<br>absorbert strøm<br>tillförd ström<br>поглощаемая мощность<br>电源电流<br>A |
|---|---|---|
| MK36 - N327 - QD44 | **> 0,9** | **0,06** |
| MK37 - MK38 - N328 - P150 - QD45 - QD46 | **> 0,9** | **0,06** |
| MK39 - N331 - QD51 | **> 0,9** | **0,13** |
| MK40 - MK41 - MQ91 - MQ92 - P140 - P141<br>MM87 - MM88 - N332 - P142 - P152 - QD52<br>QD53 | **> 0,9** | **0,13** |
| MK42 - N333 - QD55 | **> 0,95** | **0,17** |
| MK43 - MK44 - MQ93 - MQ94 - P143 - P144<br>MM89 - MM90 - N334 - P145 - P153 - QD56<br>QD57 | **> 0,95** | **0,17** |
| MK49 - MQ55 - MQ56 - Q932 | **> 0,9** | **0,06** |
| MQ67 - MQ68 - P146 - Q934 - QD29 - QD30<br>QD31 | **> 0,9** | **0,06** |
| MK52 - MQ61 - MQ62 - Q938 | **> 0,95** | **0,13** |
| MQ82 - MQ83 - MM79 - MM80 - P133 - P134<br>Q940 | **> 0,95** | **0,13** |
| MQ71 - MQ72 - P148 - QD36 - QD37 - QD38 | **> 0,95** | **0,13** |
| MK55 - MQ64 - MQ65 - Q941 | **> 0,95** | **0,18** |
| MQ84 - MQ85 - MM81 - MM82 - P136 - P181<br>Q943 | **> 0,95** | **0,18** |
| MQ73 - MQ74 - P149 - QD40 - QD41 - QD42 | **> 0,95** | **0,18** |
| MQ86 - N329 - QD47 - MQ87 - MQ88 - N330<br>P137 - P151-QD48-QD49 - MQ89 - MQ90 - MM85<br>MM86 - P138 - P139 | **> 0,95** | **0,07** |
| MQ77 - MQ58 - MQ59 - Q935 - MQ69 - MQ70<br>P147 - QD32 - QD33 - QD34 - MM77 - MM78<br>Q937 - MQ80 - P130 - P131 - MQ81 | **> 0,9** | **0,06** |
| P182 - P183 - P188 - P194 - P197 - QD35 - QD50 | **0,7** | **0,1** |
| P184 - P185 - P190 - P191 - P195 - P198 - QD39<br>QD54 | **0,8** | **0,14** |
| P186 - P187 - P192 - P193 - P196 - P199 - QD43<br>QD58 | **> 0,9** | **0,17** |
| MK50 - MK51 - MQ57 - Q933 - EJ82 - EJ83<br>EJ84 - - EK61 - EK71 - EK79 - EK87 - EK91<br>MK49 - QW70 - QW71 - QW72 - QW79<br>QW80 - QW81 - QX83 - QX84 - QX85 - R582<br>R583 - R584 - R612 - R613 - R620 - RB32 - RB33<br>RB34 - RB35 - RB64 - RB72 - RB80 - RB84 | **> 0,9** | **0,06** |
| MK53 - MK54 - MQ63 - P132 - Q939 - EJ50<br>EJ51 - EJ52 - EJ53 - EJ62 - EK63 - EK73 - EK81<br>EK89 - EK93 - EK99 - R365 - R366 - R367 - R589<br>R590 - R591 - R592 - R616 - R617 - R622<br>QW76 - QW77 - QW78 - QW85 - QW86 - QW87<br>RB36 - RB37 - RB38 - RB43 - RB44 - RB45<br>RB46 - RB47 - RB66 - RB74 - RB82 - RB86 | **> 0,95** | **0,11** |
| MQ60 - MQ78 - MQ79 - P129 - Q936 - EJ54<br>EJ61 - EJ85 - EJ95 - EK28 - EK33 - EK38 - EK48<br>EK49 - EK52 - EK53 - EK54 - EK55 - EK62<br>EK72 - EK80 - EK88 - EK92 - MQ60 - MQ78<br>MQ79 - P129 - Q936 - QW73 - QW74 - QW75<br>QW82 - QW83 - QW84 - QX86 - RB39 - RB40<br>RB41 - RB42 - RB65 - RB73 - RB81 - RB85 | **> 0,95** | **0,06** |
| QX87 - QX88 - R585 - R586 - R587 - R588 - R614<br>R615 - R621 - MK56 - MK57 - MQ66 - P135<br>Q941 - Q942 - EK64 - EK74 - EK82 - EK90<br>EK94 - QX60 - QX61 - QX62 - QX63 - R369<br>R370 - R371 - R593 - R594 - R595 - R596 - R618<br>R619 - R623 - RB48 - RB49 - RB50 - RB67<br>RB75 - RB83 - RB87 | **> 0,95** | **0,15** |


**1.154.586.09**

**IS06774/13**

iGuzzini

| ART. | fattore di potenza<br>power factor<br>facteur de puissance<br>Leistungsfaktor<br>vermogensfactor<br>factor de potencia<br>effektfaktor<br>effektfaktor<br>effektfaktor<br>фактор мощности<br>功率因数<br>λ | corrente assorbita<br>absorbed current<br>courant absorbé<br>Stromaufnahme<br>stroomopname<br>corriente absorbida<br>absorberet strøm<br>absorbert strøm<br>tillförd ström<br>поглощаемая мощность<br>电源电流<br>A |
|---|---|---|
| MK36 - N327 - QD44 | **> 0,9** | **0,06** |
| MK37 - MK38 - N328 - P150 - QD45 - QD46 | **> 0,9** | **0,06** |
| MK39 - N331 - QD51 | **> 0,9** | **0,13** |
| MK40 - MK41 - MQ91 - MQ92 - P140 - P141<br>MM87 - MM88 - N332 - P142 - P152 - QD52<br>QD53 | **> 0,9** | **0,13** |
| MK42 - N333 - QD55 | **> 0,95** | **0,17** |
| MK43 - MK44 - MQ93 - MQ94 - P143 - P144<br>MM89 - MM90 - N334 - P145 - P153 - QD56<br>QD57 | **> 0,95** | **0,17** |
| MK49 - MQ55 - MQ56 - Q932 | **> 0,9** | **0,06** |
| MQ67 - MQ68 - P146 - Q934 - QD29 - QD30<br>QD31 | **> 0,9** | **0,06** |
| MK52 - MQ61 - MQ62 - Q938 | **> 0,95** | **0,13** |
| MQ82 - MQ83 - MM79 - MM80 - P133 - P134<br>Q940 | **> 0,95** | **0,13** |
| MQ71 - MQ72 - P148 - QD36 - QD37 - QD38 | **> 0,95** | **0,13** |
| MK55 - MQ64 - MQ65 - Q941 | **> 0,95** | **0,18** |
| MQ84 - MQ85 - MM81 - MM82 - P136 - P181<br>Q943 | **> 0,95** | **0,18** |
| MQ73 - MQ74 - P149 - QD40 - QD41 - QD42 | **> 0,95** | **0,18** |
| MQ86 - N329 - QD47 - MQ87 - MQ88 - N330<br>P137 - P151-QD48-QD49 - MQ89 - MQ90 - MM85<br>MM86 - P138 - P139 | **> 0,95** | **0,07** |
| MQ77 - MQ58 - MQ59 - Q935 - MQ69 - MQ70<br>P147 - QD32 - QD33 - QD34 - MM77 - MM78<br>Q937 - MQ80 - P130 - P131 - MQ81 | **> 0,9** | **0,06** |
| P182 - P183 - P188 - P194 - P197 - QD35 - QD50 | **0,7** | **0,1** |
| P184 - P185 - P190 - P191 - P195 - P198 - QD39<br>QD54 | **0,8** | **0,14** |
| P186 - P187 - P192 - P193 - P196 - P199 - QD43<br>QD58 | **> 0,9** | **0,17** |
| MK50 - MK51 - MQ57 - Q933 - EJ82 - EJ83<br>EJ84 - - EK61 - EK71 - EK79 - EK87 - EK91<br>MK49 - QW70 - QW71 - QW72 - QW79<br>QW80 - QW81 - QX83 - QX84 - QX85 - R582<br>R583 - R584 - R612 - R613 - R620 - RB32 - RB33<br>RB34 - RB35 - RB64 - RB72 - RB80 - RB84 | **> 0,9** | **0,06** |
| MK53 - MK54 - MQ63 - P132 - Q939 - EJ50<br>EJ51 - EJ52 - EJ53 - EJ62 - EK63 - EK73 - EK81<br>EK89 - EK93 - EK99 - R365 - R366 - R367 - R589<br>R590 - R591 - R592 - R616 - R617 - R622<br>QW76 - QW77 - QW78 - QW85 - QW86 - QW87<br>RB36 - RB37 - RB38 - RB43 - RB44 - RB45<br>RB46 - RB47 - RB66 - RB74 - RB82 - RB86 | **> 0,95** | **0,11** |
| MQ60 - MQ78 - MQ79 - P129 - Q936 - EJ54<br>EJ61 - EJ85 - EJ95 - EK28 - EK33 - EK38 - EK48<br>EK49 - EK52 - EK53 - EK54 - EK55 - EK62<br>EK72 - EK80 - EK88 - EK92 - MQ60 - MQ78<br>MQ79 - P129 - Q936 - QW73 - QW74 - QW75<br>QW82 - QW83 - QW84 - QX86 - RB39 - RB40<br>RB41 - RB42 - RB65 - RB73 - RB81 - RB85 | **> 0,95** | **0,06** |
| QX87 - QX88 - R585 - R586 - R587 - R588 - R614<br>R615 - R621 - MK56 - MK57 - MQ66 - P135<br>Q941 - Q942 - EK64 - EK74 - EK82 - EK90<br>EK94 - QX60 - QX61 - QX62 - QX63 - R369<br>R370 - R371 - R593 - R594 - R595 - R596 - R618<br>R619 - R623 - RB48 - RB49 - RB50 - RB67<br>RB75 - RB83 - RB87 | **> 0,95** | **0,15** |

2.510.265.00
IS17049/00

iGuzzini

**IT** Questo prodotto contiene una sorgente luminosa di classe di efficienza energetica " F ".

**EN** This product contains an energy-efficiency class light source " F ".

**FR** Ce produit est équipé d'une source lumineuse classée en termes d'efficacité énergétique " F ".

**DE** Dieses Produkt enthält eine Lichtquelle der Energieeffizienzklasse " F ".

**NL** Este producto contiene una lámpara de clase de eficiencia energética " F ".

**ES** Dit product bevat een lichtbron met energie-efficiëntieklasse " F ".

**DA** Dette produkt indeholder en lyskilde med energieffektivitetsklasse " F ".

**NO** Dette produktet inneholder en lyskilde med energieffektivitetsklasse " F ".

**SV** Denna produkt innehåller en ljuskälla med energimärkning " F ".

**RU** Это изделие содержит источник света класса энергоэффективности " F ".

**ZH** 本产品包含一个能效级别的灯泡。" F ".

**AR** يحتوي هذا المنتج على مصدر ضوء من فئة كفاءة الطاقة. " F ".

2.510.265.00
IS17049/00

iGuzzini

**IT** Questo prodotto contiene una sorgente luminosa di classe di efficienza energetica " F ".

**EN** This product contains an energy-efficiency class light source " F ".

**FR** Ce produit est équipé d'une source lumineuse classée en termes d'efficacité énergétique " F ".

**DE** Dieses Produkt enthält eine Lichtquelle der Energieeffizienzklasse " F ".

**NL** Este producto contiene una lámpara de clase de eficiencia energética " F ".

**ES** Dit product bevat een lichtbron met energie-efficiëntieklasse " F ".

**DA** Dette produkt indeholder en lyskilde med energieffektivitetsklasse " F ".

**NO** Dette produktet inneholder en lyskilde med energieffektivitetsklasse " F ".

**SV** Denna produkt innehåller en ljuskälla med energimärkning " F ".

**RU** Это изделие содержит источник света класса энергоэффективности " F ".

**ZH** 本产品包含一个能效级别的灯泡。" F ".

**AR** يحتوي هذا المنتج على مصدر ضوء من فئة كفاءة الطاقة. " F ".

2.510.265.00
IS17049/00

iGuzzini

**IT** Questo prodotto contiene una sorgente luminosa di classe di efficienza energetica " F ".

**EN** This product contains an energy-efficiency class light source " F ".

**FR** Ce produit est équipé d'une source lumineuse classée en termes d'efficacité énergétique " F ".

**DE** Dieses Produkt enthält eine Lichtquelle der Energieeffizienzklasse " F ".

**NL** Este producto contiene una lámpara de clase de eficiencia energética " F ".

**ES** Dit product bevat een lichtbron met energie-efficiëntieklasse " F ".

**DA** Dette produkt indeholder en lyskilde med energieffektivitetsklasse " F ".

**NO** Dette produktet inneholder en lyskilde med energieffektivitetsklasse " F ".

**SV** Denna produkt innehåller en ljuskälla med energimärkning " F ".

**RU** Это изделие содержит источник света класса энергоэффективности " F ".

**ZH** 本产品包含一个能效级别的灯泡。" F ".

**AR** يحتوي هذا المنتج على مصدر ضوء من فئة كفاءة الطاقة. " F ".

2.510.265.00
IS17049/00

iGuzzini

**IT** Questo prodotto contiene una sorgente luminosa di classe di efficienza energetica " F ".

**EN** This product contains an energy-efficiency class light source " F ".

**FR** Ce produit est équipé d'une source lumineuse classée en termes d'efficacité énergétique " F ".

**DE** Dieses Produkt enthält eine Lichtquelle der Energieeffizienzklasse " F ".

**NL** Este producto contiene una lámpara de clase de eficiencia energética " F ".

**ES** Dit product bevat een lichtbron met energie-efficiëntieklasse " F ".

**DA** Dette produkt indeholder en lyskilde med energieffektivitetsklasse " F ".

**NO** Dette produktet inneholder en lyskilde med energieffektivitetsklasse " F ".

**SV** Denna produkt innehåller en ljuskälla med energimärkning " F ".

**RU** Это изделие содержит источник света класса энергоэффективности " F ".

**ZH** 本产品包含一个能效级别的灯泡。" F ".

**AR** يحتوي هذا المنتج على مصدر ضوء من فئة كفاءة الطاقة. " F ".

2.510.265.00
IS17049/00

iGuzzini

**IT** Questo prodotto contiene una sorgente luminosa di classe di efficienza energetica " F ".

**EN** This product contains an energy-efficiency class light source " F ".

**FR** Ce produit est équipé d'une source lumineuse classée en termes d'efficacité énergétique " F ".

**DE** Dieses Produkt enthält eine Lichtquelle der Energieeffizienzklasse " F ".

**NL** Este producto contiene una lámpara de clase de eficiencia energética " F ".

**ES** Dit product bevat een lichtbron met energie-efficiëntieklasse " F ".

**DA** Dette produkt indeholder en lyskilde med energieffektivitetsklasse " F ".

**NO** Dette produktet inneholder en lyskilde med energieffektivitetsklasse " F ".

**SV** Denna produkt innehåller en ljuskälla med energimärkning " F ".

**RU** Это изделие содержит источник света класса энергоэффективности " F ".

**ZH** 本产品包含一个能效级别的灯泡。" F ".

**AR** يحتوي هذا المنتج على مصدر ضوء من فئة كفاءة الطاقة. " F ".

2.510.265.00
IS17049/00

iGuzzini

**IT** Questo prodotto contiene una sorgente luminosa di classe di efficienza energetica " F ".

**EN** This product contains an energy-efficiency class light source " F ".

**FR** Ce produit est équipé d'une source lumineuse classée en termes d'efficacité énergétique " F ".

**DE** Dieses Produkt enthält eine Lichtquelle der Energieeffizienzklasse " F ".

**NL** Este producto contiene una lámpara de clase de eficiencia energética " F ".

**ES** Dit product bevat een lichtbron met energie-efficiëntieklasse " F ".

**DA** Dette produkt indeholder en lyskilde med energieffektivitetsklasse " F ".

**NO** Dette produktet inneholder en lyskilde med energieffektivitetsklasse " F ".

**SV** Denna produkt innehåller en ljuskälla med energimärkning " F ".

**RU** Это изделие содержит источник света класса энергоэффективности " F ".

**ZH** 本产品包含一个能效级别的灯泡。" F ".

**AR** يحتوي هذا المنتج على مصدر ضوء من فئة كفاءة الطاقة. " F ".

2.510.265.00
IS17049/00

iGuzzini

**IT** Questo prodotto contiene una sorgente luminosa di classe di efficienza energetica " F ".

**EN** This product contains an energy-efficiency class light source " F ".

**FR** Ce produit est équipé d'une source lumineuse classée en termes d'efficacité énergétique " F ".

**DE** Dieses Produkt enthält eine Lichtquelle der Energieeffizienzklasse " F ".

**NL** Este producto contiene una lámpara de clase de eficiencia energética " F ".

**ES** Dit product bevat een lichtbron met energie-efficiëntieklasse " F ".

**DA** Dette produkt indeholder en lyskilde med energieffektivitetsklasse " F ".

**NO** Dette produktet inneholder en lyskilde med energieffektivitetsklasse " F ".

**SV** Denna produkt innehåller en ljuskälla med energimärkning " F ".

**RU** Это изделие содержит источник света класса энергоэффективности " F ".

**ZH** 本产品包含一个能效级别的灯泡。" F ".

**AR** يحتوي هذا المنتج على مصدر ضوء من فئة كفاءة الطاقة. " F ".

iGuzzini

**I** **Istruzioni per le operazioni di servizio per l'apparecchio di illuminazione**
**GB** **Instructions on luminare service operations**
**F** **Instructions pour les opérations de service du luminaire**
**D** **Wartungsanleitung für die Leuchte**
**NL** **Instructies voor de onderhoudsoperaties op de verlichtingsarmatuur**
**E** **Instrucciones para las operaciones de servicio del aparato de alumbrado**
**DK** **Anvisninger i serviceindgreb på belysningsarmatur**
**N** **Anvisninger for betjening av lysapparatet**
**S** **Instruktioner för användning av belysningsanordningen**
**RUS** Инструкции по эксплуатации осветительного прибора
**CN** 照明装置检修操作说明

**Sostituire la lampada parzialmente esausta**
**Replace the partly exhausted lamp**
**Remplacer la lampe partiellement épuisée**
**Die teilweise erschöpfte Lampe austauschen**
**Vervang de gedeeltelijk lege lamp**
**Sustituir la lámpara parcialmente agotada**
**Udskift den delvist udtjente pære**
**Skifte ut den delvis utbrente lyspæren**
**Byt ut den delvis förbrukade lampan**
Замена частично отработанной лампочки
更换部分老化的灯泡

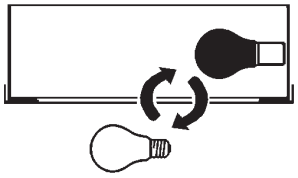

**Spegnimento**
**Switch it off**
**Extinction**
**Ausschaltung**
**Uitschakeling**
**Apagado**
**Slukning**
**Slukking**
**Släckning**
Выключение
关灯

Interrompere l'alimentazione dell'apparecchio
Cut the power supply to the luminaire
Couper l'alimentation du luminaire
Stromversorgung der Leuchte unterbrechen
Onderbreek de voeding van het apparaat
Interrumpir la alimentación del aparato
Afbryd armaturets strømforsyning
Avbryte strømtilførselen til apparatet
Koppla från anordningens strömförsörjning
Отключить электропитание прибора
中断装置供电

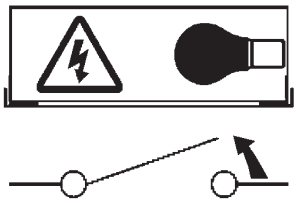

**Aprire l'apparecchio**
**Open the fixture**
**Ouvrir le luminaire**
**Das Gerät öffnen**
**Open het apparaat**
**Abrir el aparato**
**Åbn armaturet**
**Åpne apparatet**
**Öppna anordningen**
Раскрыть прибор
打开装置

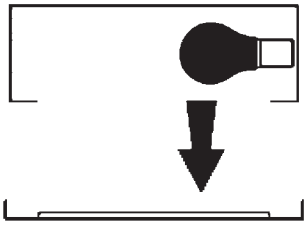

**Rimuovere la lampada esausta**
**Remove the exhausted lamp**
**Retirer la lampe épuisée**
**Die alte Lampe entnehmen**
**Verwijder de lege lamp**
**Quitar la lámpara agotada**
**Tag den udtjente pære ud**
**Fjerne den utbrente lyspæren**
**Ta bort den förbrukade lampan**
Вынуть старую лампочку
取出老化的灯泡

Portarla in un centro di riciclaggio
Carry it to a recycling centre
La porter dans une déchetterie pour son recyclage
Ordnungsgemäß entsorgen
Breng de lamp naar een recyclingcentrum
Llevarla a un centro de reciclaje
Aflever den på en genbrugsstation
Levere den til en miljøstasjon
Lämna in den till en återvinningsanläggning
Сдать ее в пункт приема утильсырья
将其送往回收中心

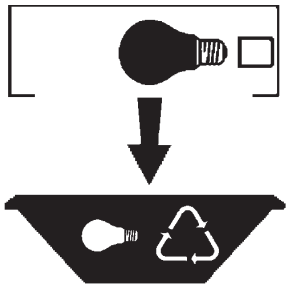

**Inserire la nuova lampada**
**Introduce the new lamp**
**Installer la lampe neuve**
**Die neue Lampe einsetzen**
**Doe de nieuwe lamp op zijn plek**
**Montar la nueva lámpara**
**Sæt den nye pære i**
**Sette i den nye pæren**
**Sätt i den nya lampan**
Вставить новую лампочку
装入新灯泡

Inserire la nuova lampada nel portalampada
Fit the new lamp into the socket
Installer la nouvelle lampe dans le support de lampe
Die neue Lampe in den Sockel einsetzen
Doe de nieuwe lamp in de lamphouder
Montar la nueva lámpara en el portalámpara
Sæt den nye pære i fatningen
Sette den nye pæren inn i lampeholderen
Sätt i den nya lampan i lamphållaren
Вставить новую лампочку в патрон
将新灯泡插入灯泡架中

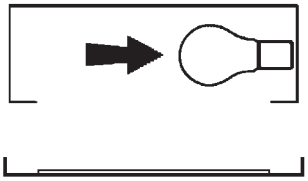

**Riposizionare ottica**
**Re-place the optic**
**Remettre l'optique à sa place**
**Die Optik wieder einsetzen**
**Doe de optiek weer op zijn plaats**
**Volver a montar la óptica**
**Sæt den optiske enhed på plads**
**Innstille linsen**
**Flytta om optiken**
Отрегулировать линзы
重新定位光头

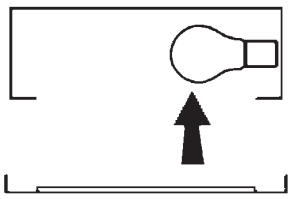

**Effettuare prova di funzionamento**
**Perform operative test**
**Procéder à un essai de fonctionnement**
**Eine Funktionsprüfung durchführen**
**Controleer de correcte werking**
**Hacer una prueba de funcionamiento**
**Afprøv funktionen**
**Prøve om den fungerer**
**Utför funktionstest**
Выполнить проверку исправности работы
执行功能测试

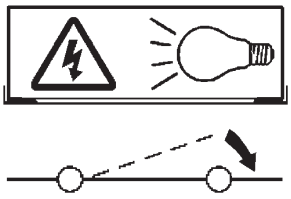

**I** **Istruzioni per la pulizia dell'apparecchio di illuminazione**
**GB** **Instructions on luminare cleaning operations**
**F** **Instructions pour le nettoyage du luminaire**
**D** **Anweisungen zur Reinigung der Leuchte**
**NL** **Instructies voor de reiniging van de verlichtingsarmatuur**
**E** **Instrucciones para limpiar el aparato de alumbrado**
**DK** **Anvisninger i rengøring af belysningsarmaturet**
**N** **Anvisninger for rengjøring av lysapparatet**
**S** **Instruktioner för rengöring av belysningsanordningen**
**RUS** Инструкции по чистке осветительного прибора
**CN** 照明装置清洁说明

**Pulire l'apparecchio**
**Clean the fixture**
**Nettoyer le luminaire**
**Das Gerät reinigen**
**Reinig het apparaat**
**Limpiar el aparato**
**Rengør armaturet**
**Rengjøre apparatet**
**Rengör anordningen**
Чистка прибора
清洁装置

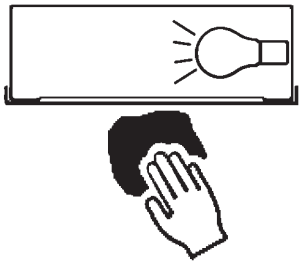

**Spegnimento**
**Switch it off**
**Extinction**
**Ausschaltung**
**Uitschakeling**
**Apagado**
**Slukning**
**Slukking**
**Släckning**
Выключение
关灯

Interrompere l'alimentazione dell'apparecc
Cut the power supply to the luminaire
Couper l'alimentation du luminaire
Stromversorgung der Leuchte unterbrech
Onderbreek de voeding van het apparaa
Interrumpir la alimentación del aparato
Afbryd armaturets strømforsyning
Avbryte strømtilførselen til apparatet
Koppla från anordningens strömförsörjnin
Отключить электропитание прибора
中断装置供电

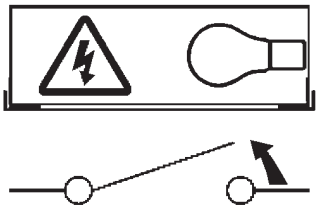

**Spolverare l'ottica esterna**
**Remove dust from the external optic**
**Dépoussiérer l'optique extérieure**
**Die externe Optik abstauben**
**Stof de externe optiek af**
**Quitar el polvo de la óptica exterior**
**Tør støvet af den udvendige optiske enhed**
**Fjerne støv fra den eksterne lysenheten**
**Damma av den yttre optiken**
Вытереть пыль с внешней стороны линз
为外侧光头掸尘

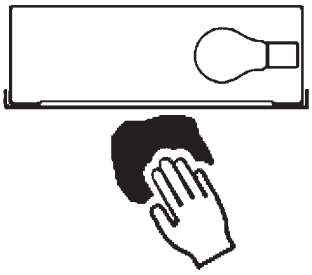

**Lavare l'ottica esterna**
**Wash the external optic**
**Laver l'optique extérieure**
**Die externe Optik waschen**
**Was de externe optiek**
**Lavar la óptica exterior**
**Vask den udvendige optiske enhed**
**Vaske den eksterne lysenheten**
**Rengör den yttre optiken**
Вымыть линзы с внешней стороны
清洁外光头

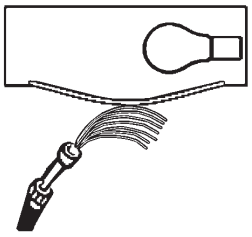

**Rimuovere l'ottica**
**Remove the optic**
**Retirer l'optique**
**Die Optik abnehmen**
**Verwijder de optiek**
**Quitar la óptica**
**Tag den optiske enhed af**
**Fjerne lysenheten**
**Ta bort optiken**
Снять линзы
取下光头

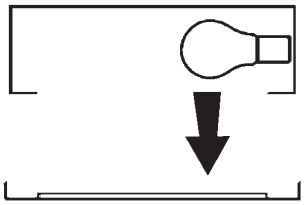

**Pulire la parte interna dell'apparecchio di illuminazione**
**Clean the inside of the fixture**
**Nettoyer l'intérieur du luminaire**
**Die Innenseite der Leuchte reinigen**
**Reinig de binnenzijde van de verlichtingsarmatuur**
**Limpiar el interior del aparato de alumbrado**
**Rengør belysningsarmaturets indvendige dele**
**Rengjøre lysapparatet innvendig**
**Rengör belysningsanordningen invändigt**
Протереть осветительный прибор изнутри
清洁照明装置内部

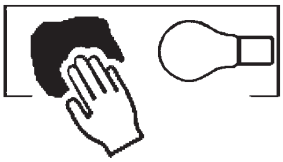

**Riposizionare ottica**
**Re-place the optic**
**Remettre l'optique à sa place**
**Die Optik wieder einsetzen**
**Doe de optiek weer op zijn plaats**
**Volver a montar la óptica**
**Sæt den optiske enhed på plads**
**Innstille linsen**
**Flytta om optiken**
Отрегулировать линзы
重新定位光头

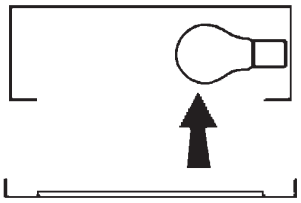

**Effettuare prova di funzionamento**
**Perform operative test**
**Procéder à un essai de fonctionnement**
**Eine Funktionsprüfung durchführen**
**Controleer de correcte werking**
**Hacer una prueba de funcionamiento**
**Afprøv funktionen**
**Prøve om den fungerer**
**Utför funktionstest**
Выполнить проверку исправности работы
执行功能测试

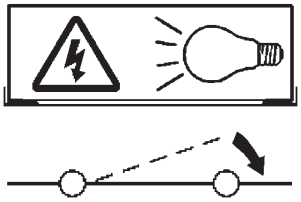

**I** **Istruzioni per il fine vita e lo smaltimento dei componenti**
**GB** **Instructions on end-of-life and component disposal**
**F** **Instructions pour la gestion des composants en fin de vie et leur mise au rebut**
**D** **Anweisungen zur Entsorgung der Leuchtenkomponenten**
**NL** **Instructies voor het verwijderen van de armatuur en het recyclen van de onderdelen**
**E** **Instrucciones para el final de vida y la eliminación los componentes**
**DK** **Anvisninger i udtjent armatur og bortskaffelse af komponenter**
**N** **Anvisninger for endt levetid og avfallsbehandling av delene**
**S** **Instruktioner vid bortskaffning och kassering av komponenter**
**RUS** Инструкции по утилизации прибора и его комплектующих по окончании его срока службы
**CN** 寿命期结束与零件废弃处置说明

**Spegnimento**
**Switch it off**
**Extinction**
**Ausschaltung**
**Uitschakeling**
**Apagado**
**Slukning**
**Slukking**
**Släckning**
Выключение
关灯

Interrompere l'alimentazione dell'apparecchio
Cut the power supply to the luminaire
Couper l'alimentation du luminaire
Stromversorgung der Leuchte unterbrechen
Onderbreek de voeding van het apparaat
Interrumpir la alimentación del aparato
Afbryd armaturets strømforsyning
Avbryte strømtilførselen til apparatet
Koppla från anordningens strömförsörjning
Отключить электропитание прибора
中断装置供电

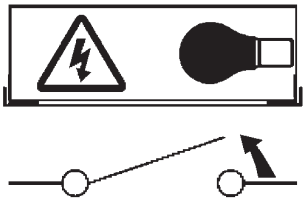

**Rimuovere la/le lampada/e per la dismissione**
**Remove the lamp(s) for decommissioning**
**Retirer la(les) lampe(s) pour sa(leur) mise au rebut**
**Die Lampe/n ordnungsgemäß entsorgen**
**Verwijder de lamp(en) voor het recyclen**
**Quitar la(s) lámpara(s) para el desecho**
**Tag pæren/pærerne ud til bortskaffelse**
**Fjerne lampen/-e som skal kastes**
**Ta bort lampan/-orna för bortskaffningen**
Вынуть ламочку/и для утилизации прибора
取出需要丢弃的灯泡

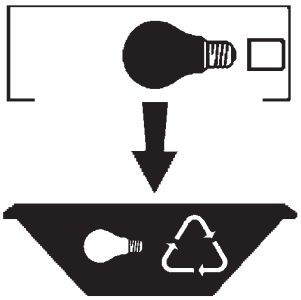

**Rimuovere la batteria per la dismissione**
**Remove the battery for decommissioning**
**Retirer la batterie pour sa mise au rebut**
**Die Batterie ordnungsgemäß entsorgen**
**Verwijder de batterij voor het recyclen**
**Quitar la batería para el desecho**
**Tag batteriet ud til bortskaffelse**
**Fjerne batteriet som skal kastes**
**Ta bort batteriet för bortskaffningen**
Вынуть батарейку для утилизации прибора
取出需要丢弃的电池

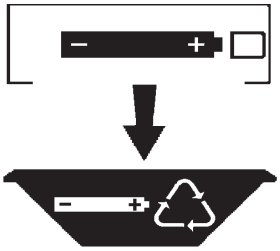

**Rimuovere l'apparecchio per la dismissione**
**Remove the fixture for decommissioning**
**Enlever le luminaire pour sa mise au rebut**
**Das Gerät ordnungsgemäß entsorgen**
**Verwijder het apparaat voor het recyclen**
**Quitar el aparato para el desecho**
**Tag armaturet ud til bortskaffelse**
**Fjerne apparatet som skal kastes**
**Ta bort anordningen för bortskaffningen**
Снять прибор для утилизации
取出需要丢弃的装置

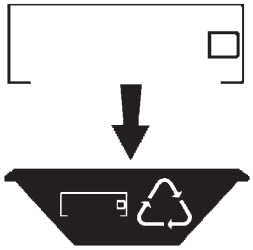
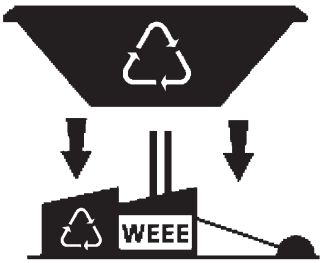
**Inviare i materiali ad un centro di raccolta RAEE**
**Send the materials to a WEEE collection centre**
**Envoyer les matériaux dans une déchetterie DEEE**
**Die Materialien in einem WEEE-Zentrum entsorgen**
**Zend de materialen naar een recyclingscentrum voor de AEEA**
**Enviar los materiales a un centro de recogida RAEE**
**Aflever materialerne på et indsamlingscenter for elektronisk udstyr**
**Sende materialene til en miljøstasjon for resirkulering av EE-avfall**
**Skicka materialet till en RAEE uppsamlingscentral**
Сдать материалы в пункт приема утильсырья
将材料送往电气和电子垃圾回收中心