2.510.547.00
IS11402/00

iGuzzini

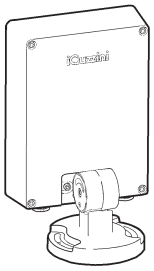

# PLATEA PRO
# RGBW DMX-RDM
# WNC DMX-RDM

**I ATTENZIONE:**
***LA SICUREZZA DELL'APPARECCHIO E' GARANTITA SOLO CON L'USO APPROPRIATO DELLE SEGUENTI ISTRUZIONI; PERTANTO E' NECESSARIO CONSERVARLE.***

**GB WARNING:**
***THE SAFETY OF THIS FIXTURE IS GUARANTEED ONLY IF YOU COMPLY WITH THESE INSTRUCTIONS; REMEMBER TO CONSERVE IN A SAFE PLACE.***

**F ATTENTION:**
***LA SECUTIE DE L'APPAREIL N'EST GARANTIE QU'EN CAS D'UTILISATION CORRECTE DES INSTRUCTIONS SUIVANTES; IL FAUT PAR CONSEQUENT LES CONSERVER.***

**D ACHTUNG:**
***DIE SICHERHEIT DES GERÄTES WIRD NUR DURCH SACHGEMÄSSE BEFOLGUNG NACHSTEHENDER ANWEISUNGEN GEWÄHRLEISTET; IHRE AUFBEWAHRUNG IST DESHALB SEHR WICHTIG.***

**NL OPGELET:**
***DE VEILIGHEID VAN DI ATOESTEL IS SLECHTS DAN GEGARANDEERD ALS INDIEN DE VOLGENDE INSTRUCTIES STRIKT WORDEN TOEGEPAST: DAAROM MOET MEN ZE OOK BEWAREN.***

**E ATENCION:**
***LA SEGURIDAD DEL APARATO SE GARANTIZA SOLO CUMPLIENDO CUIDADOSAMENTE LAS SIGUIENTES INSTRUCCIONES; POR ELLO, ES NECESARIO CONSERVARLAS.***

**DK BEMÆRK:**
***SIKKERHEDEN VED BRUG AF ARMATURET KAN KUN GARANTERES, HVIS DISSE ANVISNINGER FØLGES; SØRG DERFOR FOR AT GEMME DEM.***

**N ADVARSEL:**
***SIKKERHETEN TIL DETTE APPARATET GARANTERES KUN HVIS DU OVERHOLDER DISSE INSTRUKSJONENE; HUSK Å OPPBEVARE DEM PÅ ET TRYGT STED.***

**S OBSERVERA!**
***UTRUSTNINGENS SÄKERHET KAN ENDAST GARANTERAS OM DESSA ANVISNINGAR RESPEKTERAS I DETALJ. SPARA DÄRFÖR DESSA ANVISNINGAR FÖR FRAMTIDA KONSULTATION.***

**RUS** ВНИМАНИЕ:
МЫ ГАРАНТИРУЕМ БЕЗОПАСНУЮ ЭКСПЛУАТАЦИЮ ИЗДЕЛИЯ ТОЛЬКО ПРИ СОБЛЮДЕНИИ СЛЕДУЮЩИХ ИНСТРУКЦИЙ; С ЭТОЙ ЦЕЛЬЮ НЕОБХОДИМО СОХРАНИТЬ ДАННУЮ БРОШЮРУ.

**CN** 警告
为确保该装置安全，请遵守操作指示；并于安全场所放置。

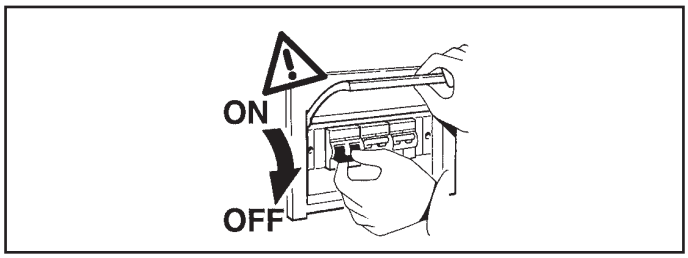


**A**

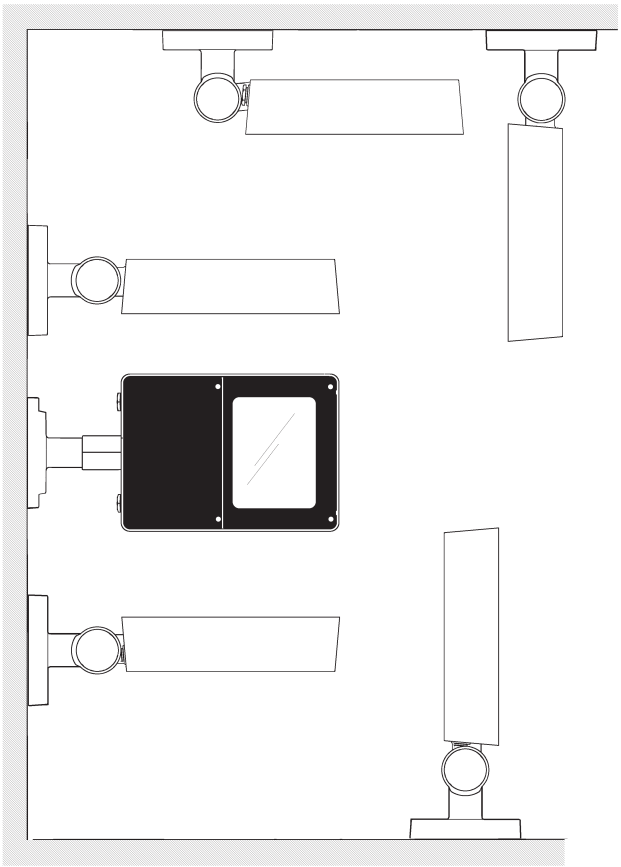

**B**

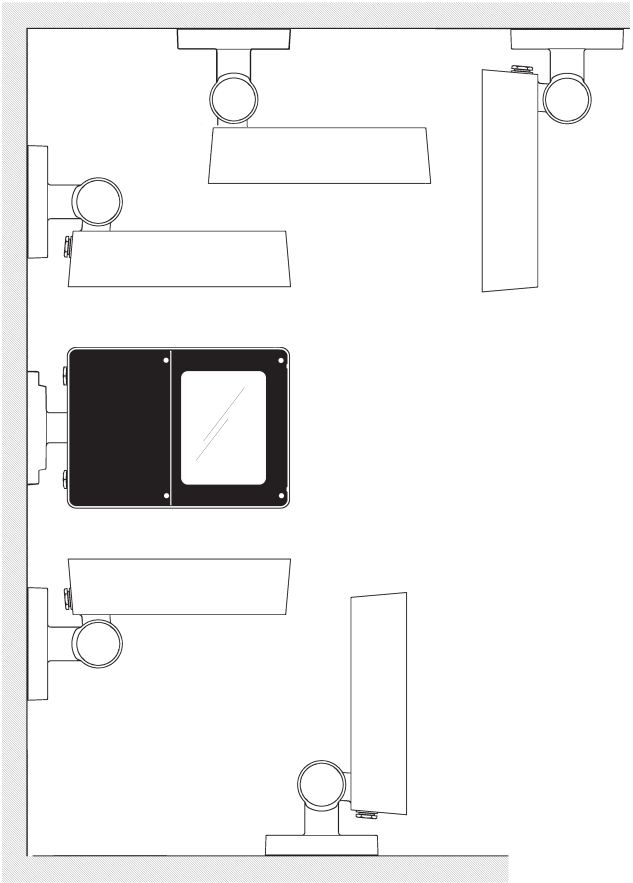

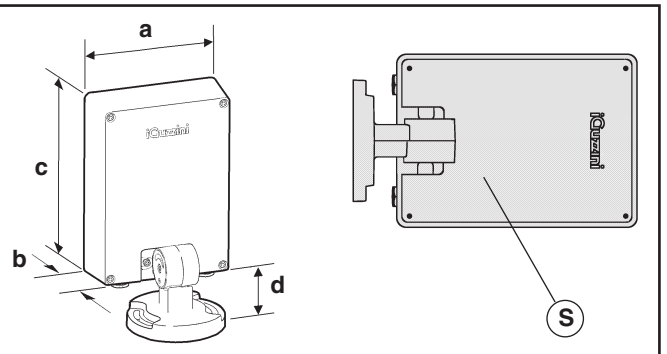


| ART. | Peso<br>Weight<br>Poids<br>Gewicht<br>Gewicht<br>Peso<br>VÆGT<br>VEKT<br>VIKT<br>BEC<br>重量<br>(Kg) | Dimensioni<br>Dimensions<br>Dimensions<br>Abmessungen<br>Afmetingen<br>Dimensiones<br>Mål - Mål - Mått<br>Размеры<br>尺寸<br>a x b x c x d<br>(m m) | Superficie<br>Surface<br>Surface<br>Oberfläche<br>Oppervlak<br>Superficie<br>Overflade<br>Overflate<br>Yta<br>Поверхность<br>面积<br>S<br>(mq) |
|---|---|---|---|
| M | 8,55 | 276 x 81 x 406 x 53 | 0,112 |
| S | 5,32 | 214 x 74 x 296 x 53 | 0,063 |

| ART. | OUTSIDE TEMPERATURE MAX | CLASS |
|---|---|---|
| P832 - P833 - P834 - P835<br>BV97 - BV99 | 25°C | cl. II |
| P828 - P829 - P830 - P831<br>BV96 - BV98 - ED60 - ED61<br>ED62 - ED63 - ED64 - ED65 | 40°C | |

ORIENTAMENTO DEL VANO OTTICO
ADJUSTING THE POSITION OF THE OPTICAL ASSEMBLY
ORIENTATION DU GROUPE OPTIQUE
AUSRICHTEN DES LAMPENANSCHLUSSES
HET RICHTEN VAN HET VERLICHTINGSARMATUUR
ORIENTABILIDAD DE LA OPTICA
INDSTILLING AF DEN OPTISKE ENHED
JUSTERING AV POSISJONEN PÅ DEN OPTISKE ENHETEN
RIKTNING AV OPTISKT RUM
ОРИЕНТАЦИЯ ЛАМПОВОГО ОТСЕКА
可调光的位置

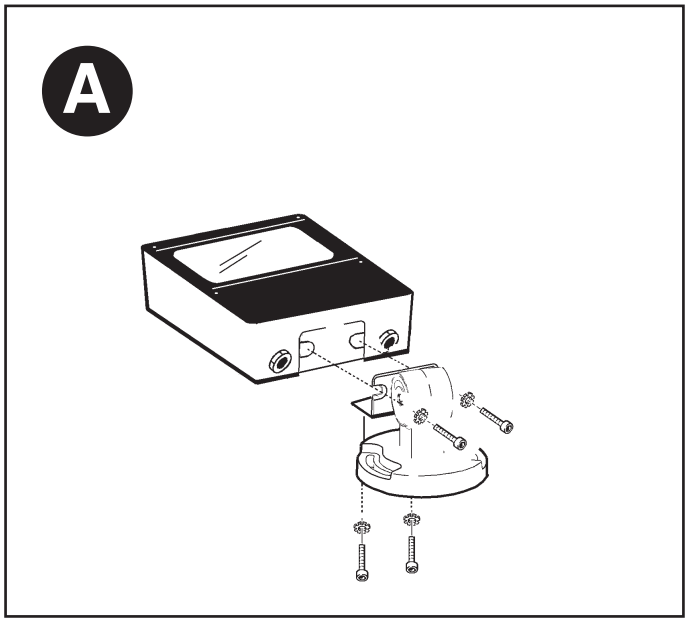


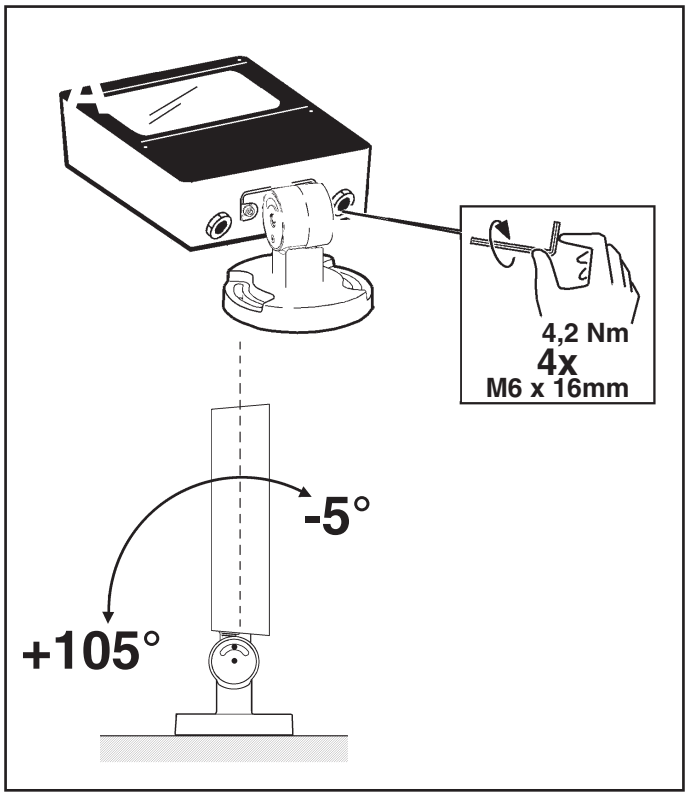


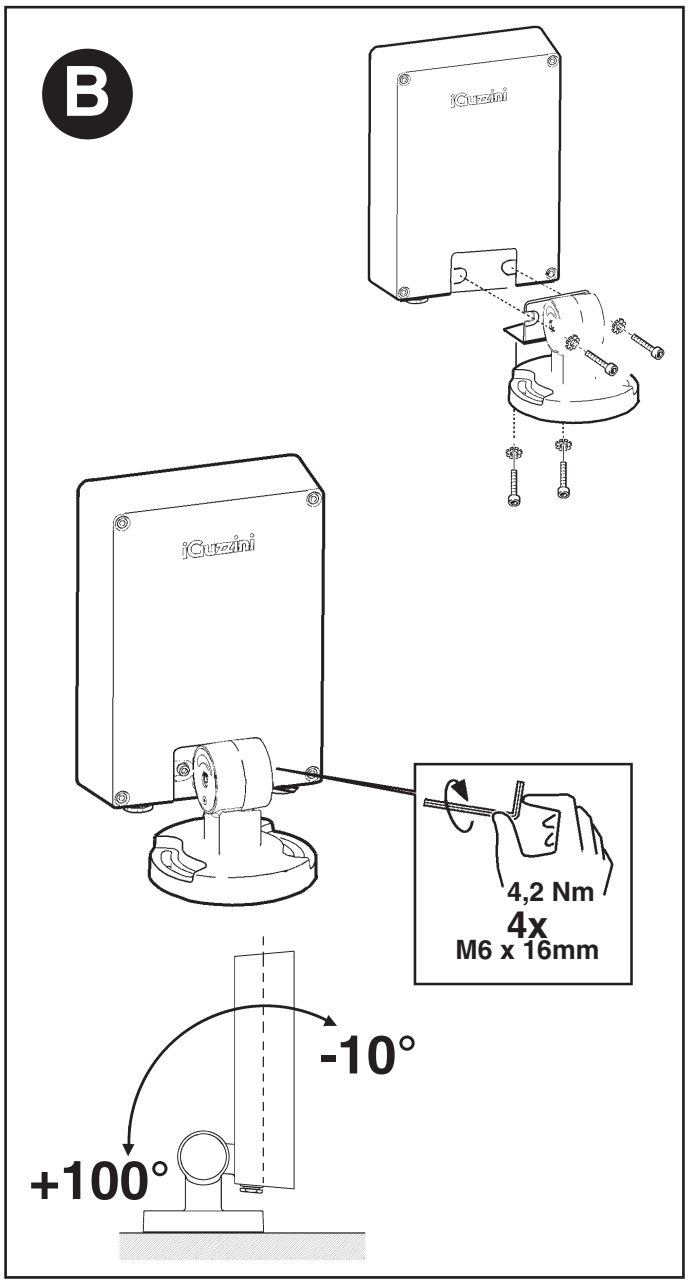

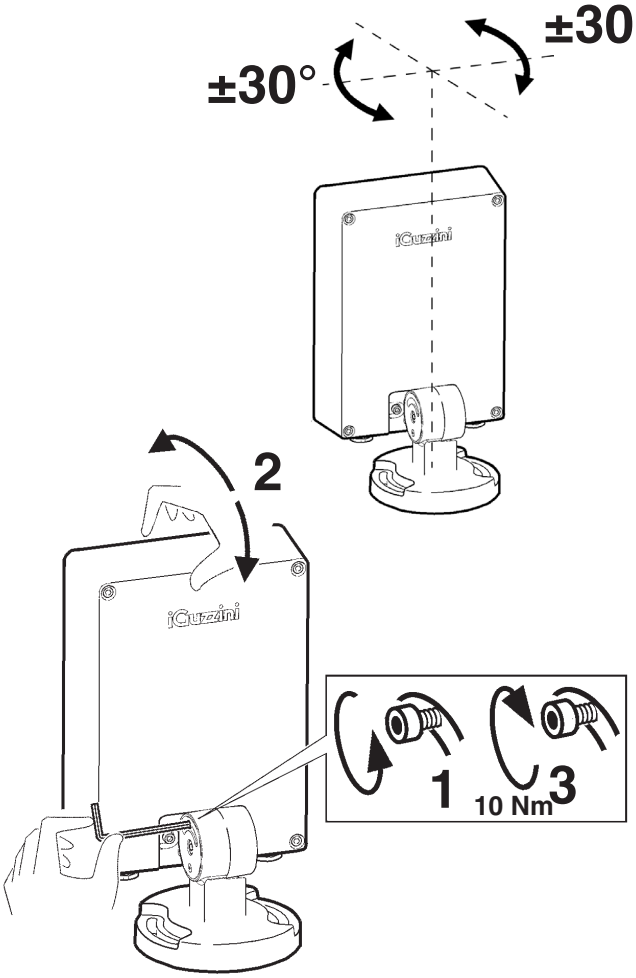


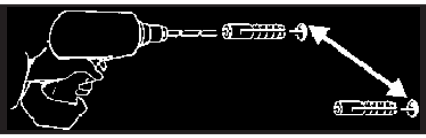

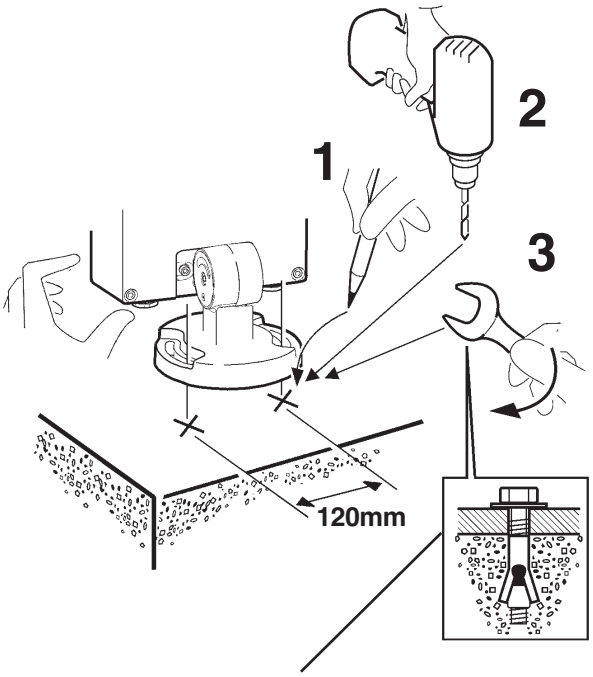


Non forniti - By others
Non fournis - Nicht mitgeliefert
Niet bijgeleverd - No suministrados
Følger ikke med - Medfølger ikke
Medlevereras inte - Не входят в поставку
无法提供

PER IL FISSAGGIO USARE TASSELLI AD ESPANSIONE CON VITI M8; IL TIPO DI TASSELLO DA USARE (NYLON, ACCIAIO, A REAZIONE CHIMICA ....) E' DA SCEGLIERE IN FUNZIONE DELLE CARATTERISTICHE DEL MATERIALE DI SUPPORTO (MURATURA, CALCESTRUZZO,METALLO ....) SU CUI VIENE APPLICATO IL PRODOTTO.

FOR ATTACHMENT, USE EXPANSION PLUGS WITH M8 SCREW; CHOOSE THE TYPE OF PLUG ( NYLON, STEEL, CHEMICAL REACTION ....) ACCORDING TO THE CHARACTERISTICS OF THE SURFACE ( MASONRY, CONCRETE, METAL ....) TO WHICH IT IS APPLIED.

POUR LA FIXATION, UTILISEZ DES CHEVILLES A EXPANSION ET DES VIS M8, LE TYPE DE CHEVILLE DEVANT ÊTRE UTILISE (NYLON, ACIER, A REACTION CHIMIQUE ....) DOIT ÊTRE CHOISI EN FONCTION DES CARACTERISTIQUES DU MATERIAU DE SUPPORT (MAçONNERIE, BETON, METAL ....) DU PRODUIT.

FÜR DIE BEFESTIGUNG SPREIZDÜBEL MIT SCHRAUBE M8 VERWENDEN; DER ZU VERWENDENDE DÜBELTYP ( AUS NYLON, STAHL, MIT CHEMISCHER REAKTION .... ) HÄNGT VON DEN EIGENSCHAFTEN DES BEFESTIGUNGSMATERIALS ( MAUERWERK, BETON, METALL ....) AN DEM DAS PRODUKT MONTIERT WIRD, AB.

VOOR HET BEVESTIGEN GEBRUIKT MEN EXPANSIEPLUGGEN MET SCHROEVEN M8; HET TE GEBRUIKEN TYPE PLUG (NYLON, STAAL, CHEMISH REAGEREND ....) HANGT AF VAN DE KENMERKEN VAN HET MATERIAAL WAAROP HET PRODUKT WORDT AANGEBRACHT ( METSELWERK,BETON, METAL .... ).

PARA LA FIJACION UTILIZAR TARUGOS DE EXPANSION CON TORNILLOS M8; TIPO DE TARUGO QUE DEBE USARSE ( NYLON,ACERO, DE REACCION QUIMICA .... ) DEBERA ELEGIRSE EN FUNCION DE LAS CARACTERISTICAS DEL MATERIAL DE SOPORTE ( MAMPOSTERIA, HORMIGON, METAL ....) EN EL CUAL DEBE APLICARSE EL PRODUCTO.

FOR FASTGØRELSE SKAL MAN ANVENDE RAWLPLUGS MED SKRUER M8. DE PLUGS, DER KAN ANVENDES (NYLON, STÅL, MED KEMISK REAKTION ....) SKAL VÆLGES UD FRA MONTERINGSFLADERNES EGENSKABER (MURVÆRK, BETON, METAL ....) HVOR PRODUKTET SKAL MONTERES.

FOR FESTE, BRUK EKSPANSJONSPLUGGER MED M8 SKRUE. VELG TYPE PLUGG (NYLON, STÅL, KJEMISK REAKSJON…) ETTER EGENSKAPENE PÅ OVERFLATEN (MUR, BETONG, METALL…) SOM DE ER PÅFØRT.

FÖR FASTSÄTTNINGEN SKA EXPANSIONSPLUGGAR MED M8 SKRUV ANVÄNDAS. TYPEN AV PLUGG (NYLON, STÅL, KEMISK REAKTION O.S.V.) SKA VÅLJAS BEROENDE PÅ DET BÄRANDE MATERIALETS EGENSKAPER (MURVERK, BETONG, METALL O.S.V.) DÄR PRODUKTEN APPLICERAS.

ДЛЯ КРЕПЛЕНИЯ ИСПОЛЬЗУЙТЕ РАСШИРИТЕЛЬНЫЕ ВКЛАДЫШИ С ШУРУПАМИ M8; ТИП ИСПОЛЬЗУЕМОГО ВКЛАДЫША (НЕЙЛОН, СТАЛЬ, С ХИМИЧЕСКОЙ РЕАКЦИЕЙ....) ВЫБИРАЕТСЯ ПО ХАРАКТЕРИСТИКАМ МАТЕРИАЛА ОСНОВАНИЯ (КЛАДКА, БЕТОН, МЕТАЛЛ...), К КОТОРОМУ КРЕПИТСЯ ИЗДЕЛИЕ.

至于附加装置，使用带 M8 螺丝的膨胀塞；根据使用塞子的表面（砖石、混凝土、金属……）的特征选择塞子的类型（尼龙、钢、化学处理……）

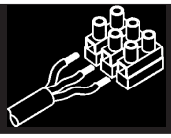

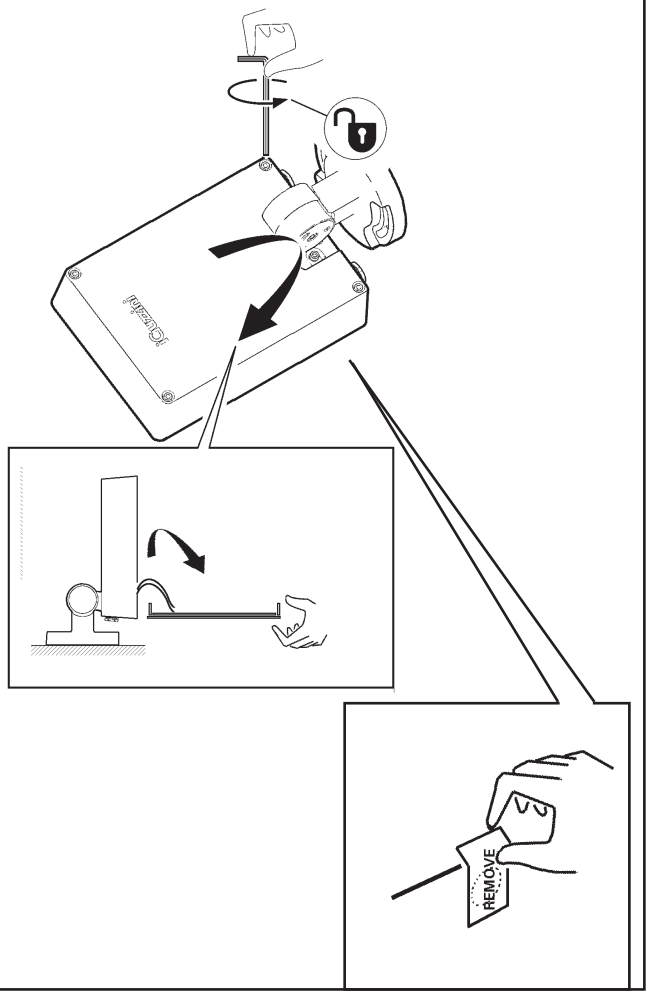

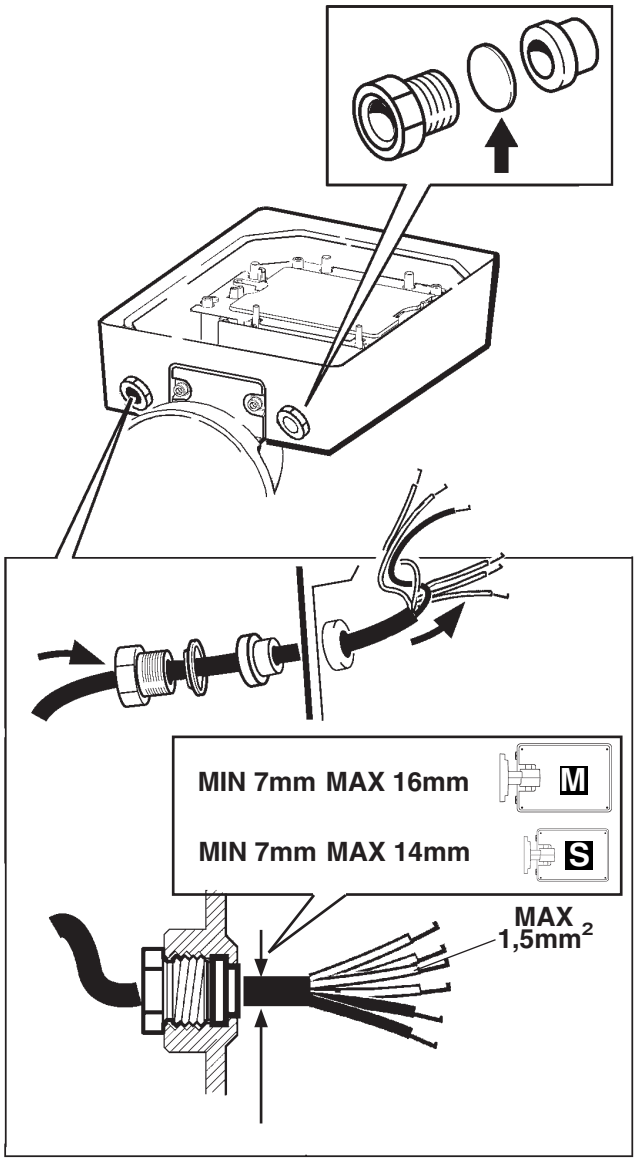


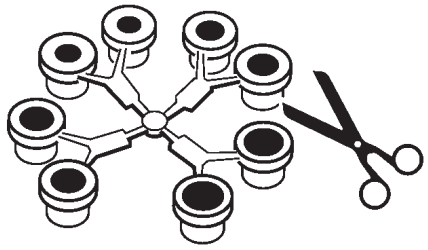

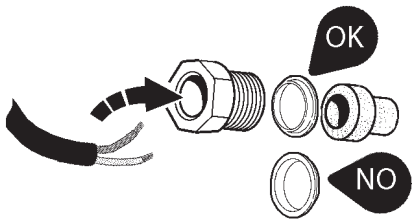


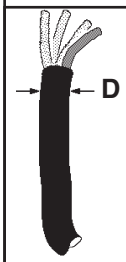


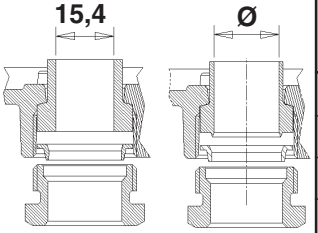


| D ( mm ) | Ø ( mm ) |
|---|---|
| 7,0 ÷ 10,0 | 8,5 |
| 10,0 ÷ 12,5 | 11 |
| 12,5 ÷ 14,5 | 13,5 |
| 14,5 ÷ 16,0 | 15,5 |

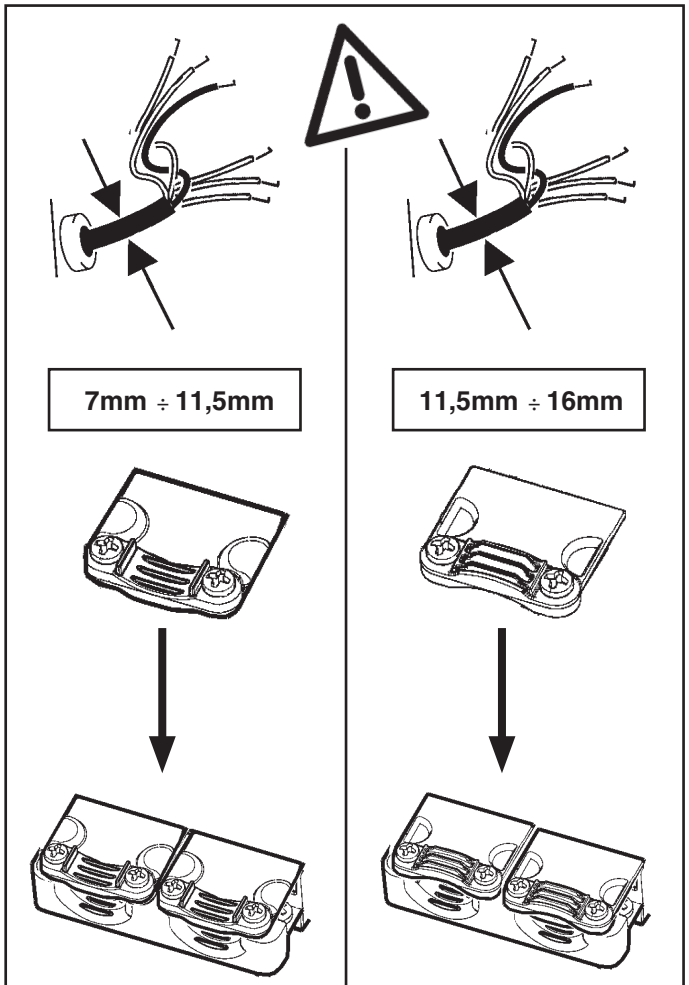


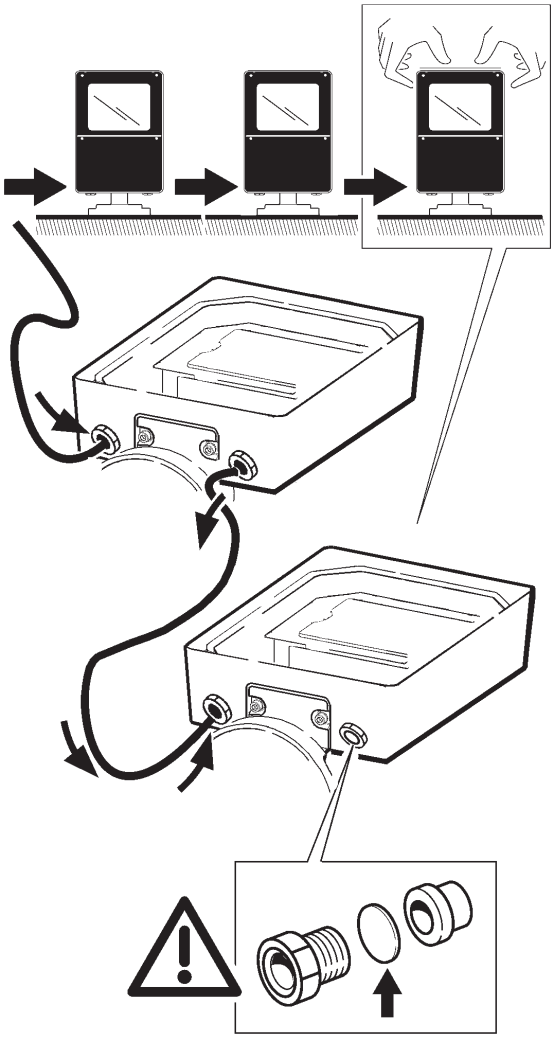

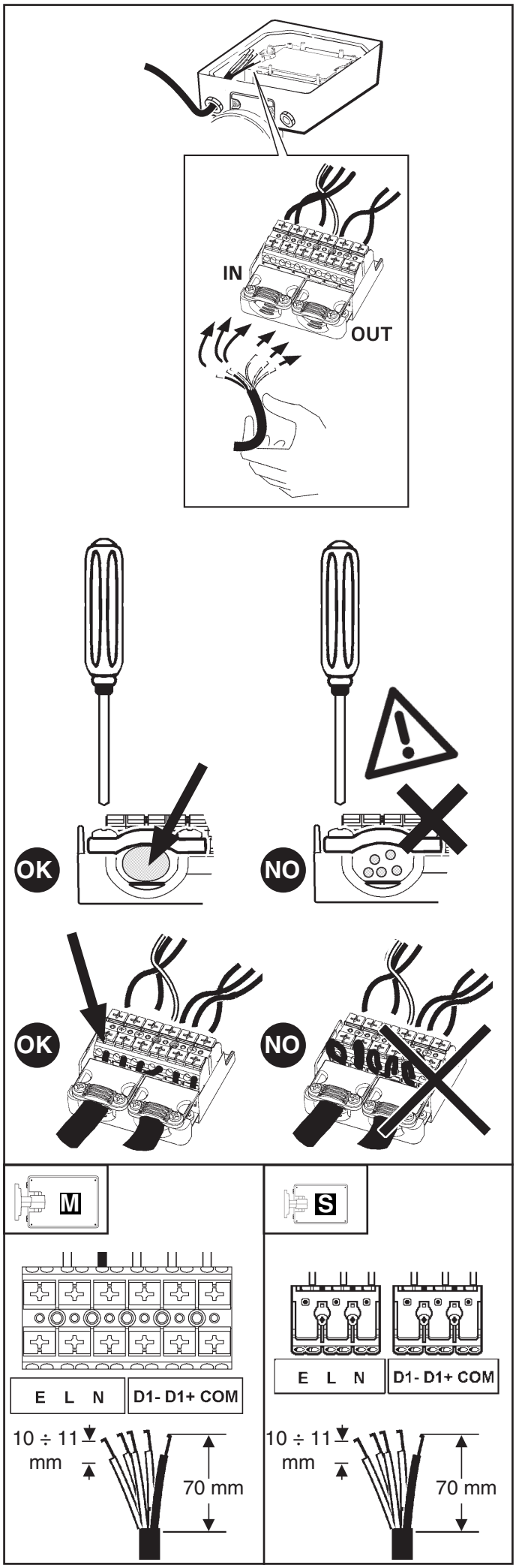


| Product version | ADDRESSES n° | ADDRESSES | | | |
|---|---|---|---|---|---|
| | | 1 | 2 | 3 | 4 |
| WNC | 3 | Warm | Neutral | Cool | |
| WRGB | 4 | Red | Green | Blue | White |

**I** Prima di alimentare l'impianto assicurarsi del corretto collegamento delle polarità.
Un errato collegamento può comportare il malfunzionamento dei prodotti.

**GB** Before powering the system, make sure polarities were properly connected.
Incorrect connection may cause the product to malfunction.

**F** Avant de mettre l'installation sous tension, assurez-vous que la polarité de connexion est respectée.
Une erreur de connexion peut entraîner le mauvais fonctionnement du produit.

**D** Bevor die Anlage mit Strom versorgt wird ist sicherzustellen, dass die Pole richtig angeschlossen wurden.
Ein falscher Anschluss kann die Fehlfunktion der Produkte zur Folge haben.

**NL** Voordat u de installatie onder stroom zet dient u zich ervan te verzekeren dat de polariteiten correct zijn aangesloten.
Een onjuiste aansluiting kan een verkeerde werking van de producten teweegbrengen.

**E** Antes de alimentar la instalación compruebe que la conexión de las polaridades sea correcta.
Una conexión incorrecta puede ocasionar el malfuncionamiento de los productos.

**DK** Inden der sættes strøm på anlægget, skal man sikre sig, at polerne er forbundet korrekt.
En forkert tilslutning kan medføre fejlfunktion på produkterne.

**N** Kontrollere at du har koblet med korrekt polaritet, før du kobler strømmen til anlegget.
Feil tilkobling kan føre til at produktene ikke fungerer korrekt.

**S** Se till att anslutningens polaritet är korrekt innan anordningen strömförsörjs.
En felaktig anslutning kan leda till att produkten fungerar på ett felaktigt sätt.

**RUS** Перед запитыванием системы прверить правильность подсоединений полюсов.
Неправильное подсоединение может привести к неисправной работе приборов.

**CN** 为系统供电前，请确保两极连接正确。
不正确的连接可能会导致产品发生故障。

**I** Calcolare il numero massimo dei prodotti collegabili in cascata, tenendo conto dell'assorbimento dei prodotti, della sezione dei cavi, della lunghezza dei cavi e della corrente max dei connettori (8A).

**GB** Calculate the maximum number of products connectable in cascade based on products' consumption, connectors' maximum current (8A), cables' section and length.

**F** Calculer le nombre maximum de produits raccordables en cascade en tenant compte de la puissance absorbée par les luminaires, de la section et de la longueur des câbles ainsi que du courant maximum des connecteurs (8A).

**D** Die maximale Anzahl der in Kaskadenschaltung anschließbaren Produkte unter Berücksichtigung der Leistungsaufnahme der Produkte, Kabeldurchmesser und -länge sowie des max. Stroms der Verbinder (8A) berechnen.

**NL** Bereken het maximale aantal producten dat in cascadevolgorde kan worden aangesloten. Houd rekening met de stroomopnamen van de producten, van de kabeldiameter, de lengte van de kabels en van de max stroom van de connectoren (8A).

**E** Calcular el número máximo de productos conectables en cascada, teniendo en cuenta la absorción de los productos, la sección de los cables, la longitud de los cables y la corriente máxima de los conectores (8A).

**DK** Beregn det maksimale antal produkter, der kan tilsluttes på række, idet der tages højde for produkternes strømforbrug, kablernes tværsnit og længde samt stikkenes maksimale strømstyrke (8A).

**N** Beregne maksimalt antall produkter som kan kaskadekobles. Ta med i betraktningen produktenes strømopptak, ledningenes tverrsnitt og lengde, samt koblingsstykkenes toppstrøm (8A).

**S** Beräkna max. antal produkter som kan kaskadkopplas genom att ta hänsyn till produkternas strömförbrukning, kablarnas tvärsnitt och längd, samt kontakternas max. ström (8A).

**RUS** Рассчитать максимальное число последовательно подсоединяемых изделий, учитывая поглощение изделий, сечение и длину проводов и макс. ток разъемов (8A).

**CN** 根据产品的能耗、连接端的最大电流、电线的截面大小和长度，计算出可并列连接的最多产品数 (8A)。

I N.B.: Per chiudere la linea DMX inserire sull'ultimo modulo l'art. BZQ7.

GB N.B.: To close the DMX line, add item BZQ7 onto the last module.

F N.B. : Pour fermer la ligne DMX, saisir l'article BZQ7 dans le dernier module.

D N.B.: Zum Schließen der DMX-Linie am letzten Modul den Artikel BZQ7 einsetzen.

NL N.B.: Teneinde de DMX lijn af te sluiten, dient u op de laatste module het artikel BZQ7 in te voeren.

E Nota: Para cerrar la línea DMX introducir en el último módulo el art. BZQ7.

DK N.B.: For at lukke DMX-linjen skal man installere art. BZQ7 på sidste modul.

N NB! For å lukke DMX-linjen må du sette art. BZQ7 på den siste modulen.

S OBS! För att avsluta DMX-linjen, sätt in art. BZQ7 på sista modulen.

RUS ПРИМЕЧАНИЕ: Для замыкания линии DMX установите на последний модуль арт. BZQ7.

CN 注意：如要关闭 DMX 线，请将部件 BZQ7 加入到最后一个模块中。

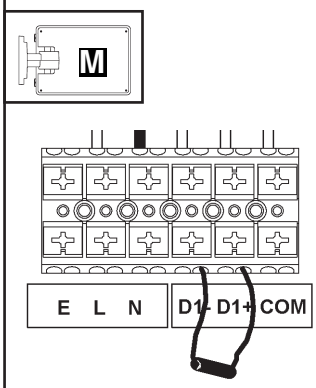


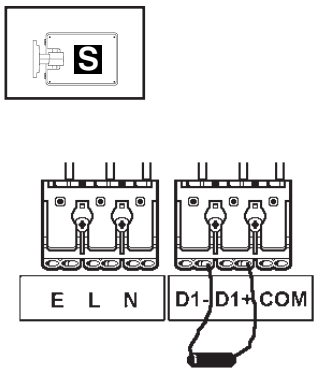


# examples

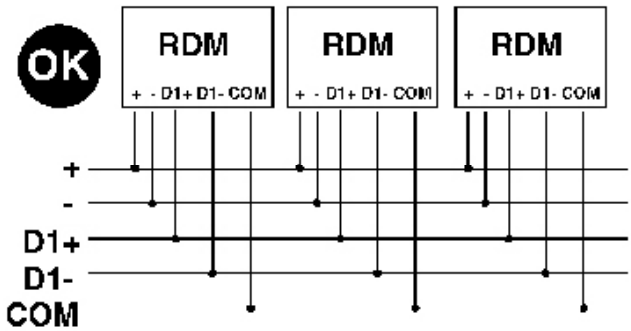


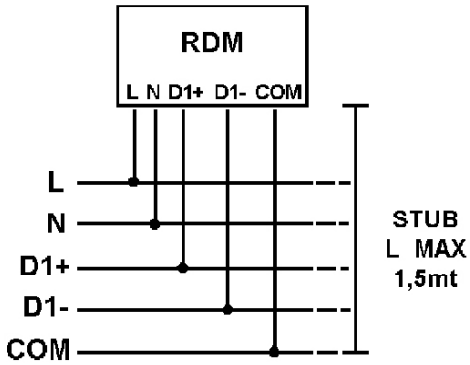


# NO DMX

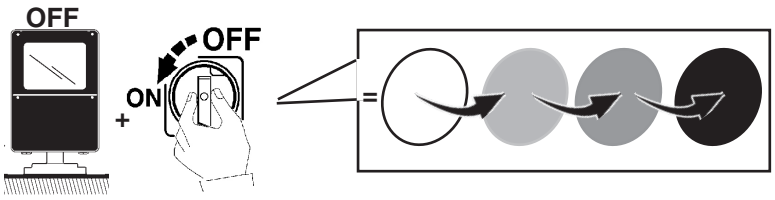


I "NON SI GARANTISCE IL SINCRONISMO DELLA RUOTA COLORI DI PIU' PRODOTTI ALIMENTATI SENZA SISTEMA DI CONTROLLO DMX".

GB "COLOUR WHEEL SYNCHRONISM NOT ENSURED IF SEVERAL PRODUCTS POWERED WITHOUT DMX CONTROL SYSTEM".

F « LE SYNCHRONISME DE LA ROUE DE COULEURS N'EST PAS ASSURÉ EN CAS DE PLUSIEURS APPAREILS ALIMENTÉS SANS SYSTÈME DE CONTRÔLE DMX ».

D "DER SYNCHRONLAUF DES FARBRADS MEHRERER PRODUKTE, DIE OHNE DMX-STEUERSYSTEM VERSORGT WERDEN, KANN NICHT GEWÄHRLEISTET WERDEN ".

NL "DE SYNCHRONICITEIT VAN HET KLEURENWIEL VAN MEERDERE PRODUCTEN WORDT NIET GEGARANDEERD ALS DEZE NIET WORDEN GEVOED DOOR EEN DMX CONTROLESYSTEEM".

E "NO SE GARANTIZA EL SINCRONISMO DE LA VARIACIÓN CROMÁTICA EN CASO DE PRODUCTOS MÚLTIPLES ALIMENTADOS SIN SISTEMA DE CONTROL DMX".

DK "DER GIVES INGEN GARANTI FOR FARVESTYRINGENS SYNKRONISME FOR FLERE TILSLUTTEDE PRODUKTER UDEN DMX-STYRESYSTEM".

N «VI KAN IKKE GARANTERE SYNKRONISERING AV FARGEENDRINGEN I FLERE PRDUKTER SOM FUNGERER UTEN DMX KONTROLLSYSTEM»

S VI GARANTERAR INTE SYNKRONISERAD FÄRGVÄXLING AV FLERA PRODUKTER SOM MATAS UTAN DMX-STYRSYSTEM.

RUS «НЕ ГАРАНТИРУЕТСЯ СИНХРОНИЗАЦИИ ВАРИАЦИИ ЦВЕТА НЕСКОЛЬКИХ ПРИБОРОВ, ЗАПИТАННЫХ БЕЗ СИСТЕМЫ КОНТРОЛЯ DMX".

CN "如果多个通电产品无 DMX 控制系统，则无法确保色轮同步。"

**I** Nella progettazione dell'impianto illuminotecnico ed elettrico, determinare le correnti massime ammissibili, considerando i seguenti fattori:
- 16A: corrente nominale ammessa dalle morsettiere;
- coefficiente di sicurezza per tenere conto delle sovratensioni e contemporaneità;
- corrente nominale assorbita dai singoli art.

E' buona norma evitare di far lavorare i conduttori dei cavi ai massimi valori.

**GB** When planning the lighting and electrical system, determine the maximum permitted current, taking into account the following factors:
- 16A: the nominal current permitted by terminal blocks;
- safety coefficient to allow for excess voltage and contemporaneity;
- the nominal current absorbed by single art.

It is recommended that the wires inside the cables are made to operate at the maximum values.

**F** Lors de l'étude de projet de l'installation d'éclairage et de l'installation électrique, déterminer les courants maximaux admissibles en tenant compte des facteurs suivants :
- 16A: courant maximal admis par les borniers;
- coefficient de sécurité tenant compte des surtensions et de la simultanéité;
- courant nominal absorbé par les différents art.

Il est conseillé de ne pas faire fonctionner les câbles aux valeurs maximales.

**D** Bei der Planung einer Beleuchtungs- und Elektroanlage bestimmen Sie die zulässigen Höchstströme unter Berücksichtigung folgender Faktoren:
- 16A: von den Klemmleisten zugelassener Nennstrom;
- Sicherheitskoeffizient zur Einbeziehung von Überspannung und Gleichzeitigkeit;
- von den einzelnen art. aufgenommener Nennstrom .

Es ist bewährte Praxis, die Leiter der Kabel möglichst nicht den Höchstwerten auszusetzen.

**NL** Bij het ontwerpen van de verlichtingstechnische en elektrische installatie moet u de maximaal toegestane stroomtoevoer vaststellen door rekening te houden met de volgende factoren:
- 16A: nominale stroom toegestaan op klemmenstroken;
- veiligheidscoëfficiënt om rekening te houden met overspanning en gelijktijdigheid;
- nominale opgenomen stroom van de enkele Art.

We raden u aan de kabelgeleiders nooit op maximaal vermogen te laten functioneren.

**E** Durante la proyectación de la instalación luminotécnica y eléctrica, determinar las corrientes máximas permitidas, en consideración de los factores siguientes:
- 16A: corriente nominal permitida de las borneras;
- coeficiente de seguridad para considerar sobretensiones y contemporaneidades;
- corriente nominal absorbida por los art. individuales.

Se aconseja evitar que los conductores de cables trabajen con valores máximos.

**DK** I projekteringen af det belysningstekniske og elektriske anlæg, skal man undersøge den maks. tilladte strømstyrke, idet man tager højde for følgende:
- 16A: nominel tilladt strømstyrke fra klemrækkerne
- sikkerhedskoefficient for at sikre mod overspænding og samtidighed
- nominel absorberet strømstyrke på de enkelte dele

Man bør undgå at udsætte ledningerne for maks. belastning.

**N** Under prosjektering av det belysningstekniske og elektriske anlegget, må maksimal tillatt strøm beregnes, ved å ta med i betraktningen følgende faktorer:
- 16A: merkestrøm godtatt av klemmebrettene;
- sikkerhetskoeffisient for å holde oversikt over overstrøm og samtidig påslåing;
- merkestrøm som opptas av de enkelte modulene.

Det er en god regel å ikke bruke kablenes ledere ved maksimale verdier.

**S** Vid projekteringen av belysningssystemet och det elektriska systemet ska max. tillåten ström fastställas. Ta hänsyn till följande faktorer:
- 16A: Tillåten nominell ström från kopplingsplintarna.
- Säkerhetskoefficient för att ta hänsyn till överspänningar och sammanlagringar.
- Tillförd nominell ström från enskilda artiklar.

Det rekommenderas att undvika att låta kablarnas ledare arbeta med maximala värden.

**RUS**
При расчете светотехнической системы и электропроводки определите максимальный допустимый ток с учетом следующих факторов:
- 16A: номинальный допустимый ток, допустимый в клеммных колодках;
- коэффициент безопасности для учета перенапряжения и одновременного включения;
- номинальный ток, поглощаемый отдельными изделиями.

Не следует подвергать провода кабелей рабочему режиму с максимальными значениями.

**CN**
设计电器、照明设备的时候必须参照下列数据，确定允许的最大电流：
- 16A：接头允许的额定电流
- 为监控超电压与同时性的安全系数；
- 每个组件的额定吸收电流。

请避免让电缆的导体在最高数据下运行

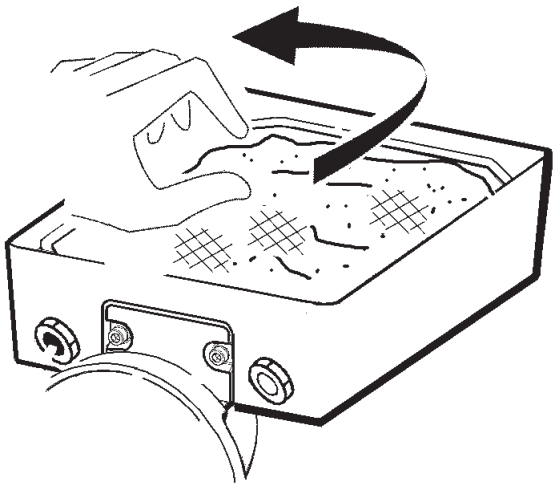

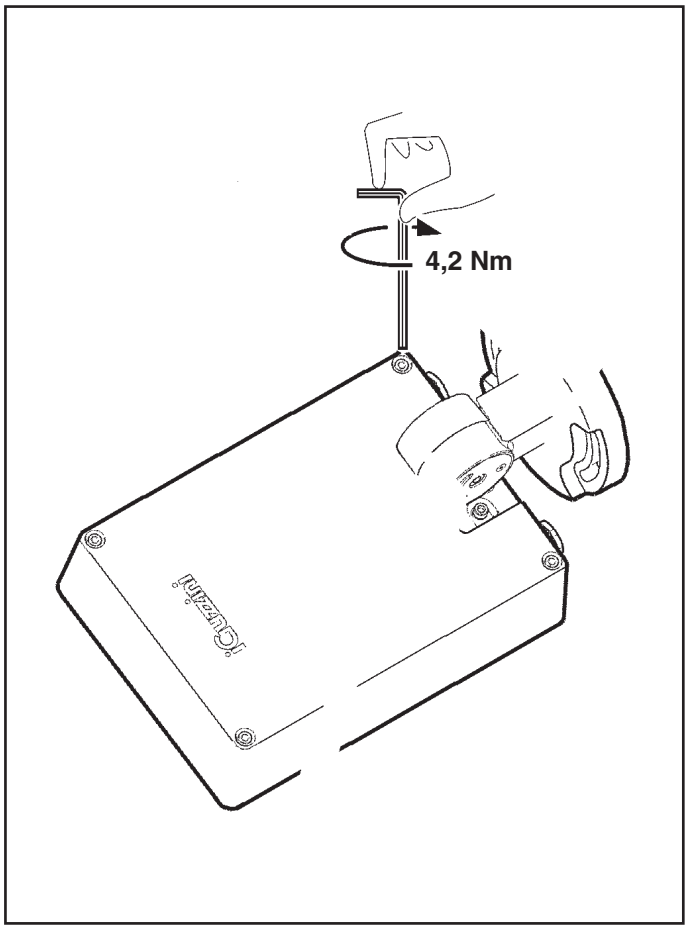


**I** Richiudendo il prodotto evitare di schiacciare i cavi elettrici e di lasciare il cavetto di sicurezza all'esterno, compromettendo la corretta chiusura del prodotto.

**GB** When closing the product, do not compress the electrical cables and do not leave the safety cable outside, as this would cause the product to close incorrectly.

**F** Lorsque vous refermez le produit, évitez d'écraser les câbles électriques et de laisser le filin de sécurité à l'extérieur, ceci risquerait d'empêcher la bonne fermeture du produit.

**D** Achten Sie beim Schließen der Leuchte darauf, dass Sie keine elektrischen Kabel einklemmen und den Sicherheitsdraht nicht draußen lassen, damit die Leuchte korrekt verschlossen werden kann.

**NL** Wanneer u het product afsluit moet u ervoor zorgen dat de elektrische kabels niet klem raken en dat de veiligheidskabel niet aan de buitenkant blijft aangezien op die manier het product niet goed genoeg wordt afgesloten.

**E** Cuando cierre el producto, tenga cuidado de no aplastar los cables eléctricos ni dejar el cable de seguridad fuera, porque perjudicaría el cierre correcto del producto.

**DK** Når produktet lukkes, skal man undgå, at de elektriske ledninger kommer i klemme og lade sikkerhedsledningen stikke ud, idet produktet så ikke vil kunne lukkes korrekt.

**N** Når produktet lukkes, ikke trykk sammen de elektriske kablene, og ikke la sikkerhetskabelen være på utsiden, da dette vil gjøre at produktet lukkes feil.

**S** Lämna säkerhetstråden utanför och undvik att klämma elkablarna när utrustningen stängs. I annat fall kan inte utrustningen stängas på ett korrekt sätt.

**RUS** При закрывании прибора избегайте защемления электрических проводов и не оставляйте снаружи предохранительный стальной тросс, что может помешать правильному закрыванию прибора.

**CN** 关闭产品时，请勿挤压电缆，勿将安全电缆放置在外，因此两种情况都可能导致产品非正常关闭。

N.B.: DURANTE L'INSTALLAZIONE DEL SISTEMA RISPETTARE SCRUPOLOSAMENTE LE NORME IMPIANTISTICHE NAZIONALI VIGENTI.

N.B.: WHEN INSTALLING THE SYSTEM, MAKE SURE ALL CURRENT NATIONAL REGULATIONS RELATING TO INSTALLATION ARE OBSERVED.

N.B.: LORS DE L'INSTALLATION DU SYSTÈME VEUILLEZ RESPECTER RIGOUREUSEMENT LES NORMES EN VIGUEUR EN LA MATIERE DANS LE PAYS.

N.B.: BEACHTEN SIE BEI DER INSTALLATION DES SYSTEMS UNBEDINGT DIE IM LAND GELTENDEN ANLAGETECHNISCHEN VORSCHRIFTEN.

N.B.: BIJ HET INSTALLEREN VAN HET SYSTEEM MOET U DE GELDENDE NATIONALE INSTALLATIENORMEN STRIKT NALEVEN.

NOTA: DURANTE LA INSTALACIÓN DEL SISTEMA RESPETAR ESCRUPULOSAMENTE LAS NORMAS NACIONALES DE INSTALACIÓN EN VIGOR.

N.B.: UNDER INSTALLATION AF SYSTEMET SKAL MAN NØJE OVERHOLDE DE GÆLDENDE REGLER FOR DISSE ANLÆG.

N.B.: UNDER INSTALLASJON AV SYSTEMET MÅ DE NASJONALE ANLEGGSFORSKRIFTENE OVERHOLDES NØYE.

OBS! UNDER INSTALLATIONEN AV SYSTEMET SKA GÄLLANDE NATIONELLA INSTALLATIONSFORESKRIFTER RESPEKTERAS I DETALJ.

ПРИМЕЧАНИЕ: В ПРОЦЕССЕ МОНТАЖА СИСТЕМЫ СТРОГО СОБЛЮДАЙТЕ НАЦИОНАЛЬНЫЕ ДЕЙСТВУЮЩИЕ НОРМАТИВЫ ПО ЭЛЕКТРОПРОВОДКЕ.

注意：安装 系统时请务必遵守系统标准。

**I** N.B.: Per la sostituzione del LED contattare l'azienda iGuzzini.

**GB** N.B.: For information on LED replacement please contact iGuzzini.

**F** N.B.: Pour procéder au remplacement de la LED, adressez-vous à la société iGuzzini.

**D** N.B.: Bezüglich des Austausches der LED kontaktieren Sie bitte die Firma iGuzzini.

**NL** N.B.: Voor het vervangen van de LED neemt u contact op met het bedrijf iGuzzini.

**E** NOTA: Para sustituir el LED llame a la empresa iGuzzini.

**DK** N.B.: For udskiftning af lysdioden, skal man kontakte iGuzzini.

**N** N.B.: For informasjon om skifte av LED, vennligst ta kontakt med iGuzzini.

**S** OBS! För byte av lysdioden, kontakta företaget iGuzzini.

**RUS** ПРИМЕЧАНИЕ: Для замены СИДов обращайтесь в компанию iGuzzini.

**CN** 注意：如需LED更换的信息，请联系iGuzzini。

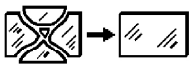

**I** In caso di rottura del vetro il prodotto non può essere utilizzato, contattare il costruttore per la sua sostituzione.

**GB** Should the glass break, the product cannot be used and you should contact the manufacturer for its replacement.

**F** En cas d'endommage de l'écran de protection le produit ne peut pas être utilizé, contactez le fabricant pour le remplacement.

**D** Falls das Glas kaputt sein sollte, kann das Produkt nicht verwendet werden. Kontaktieren Sie in dem Fall den Hersteller, um das Glas zu ersetzen.

**NL** Als het glas gebroken is kan het apparaat niet worden gebruikt en moet u zich tot de fabrikant wenden voor het vervangen van het glas.

**E** No utilizar el producto en caso de ruptura del vidrio y contactar el fabricante para la sustitución.

**DK** Hvis produktets glas ødelægges, kan det ikke anvendes. Kontakt forhandleren med henblik på udskiftning.

**N** Hvis glasset skulle knuses, kan ikke produktet brukes, og du må ta kontakt med produsenten for å få det skiftet.

**S** Om glaset går sönder kan inte produkten användas. Kontakta tillverkaren för att byta ut glaset.

**RUS** В случае разбивания стекла не используйте прибор, обратитесь к его производителю для замены.

**CN** 且玻璃破碎后产品将不能再使用，须联系生产商予以更换。



Headquarters iGuzzini illuminazione spa
via Mariano Guzzini, 37 - 62019 Recanati Italy

iGuzzini

2.510.548.00
IS11403/00

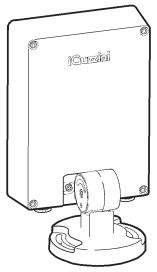

# PLATEA PRO
# RGBW DMX-RDM
# WNC DMX-RDM
## (MAINTENANCE INSTRUCTION SHEET)

**I** ***ATTENZIONE:***
***LA SICUREZZA DELL'APPARECCHIO E' GARANTITA SOLO CON L'USO APPROPRIATO DELLE SEGUENTI ISTRUZIONI; PERTANTO E' NECESSARIO CONSERVARLE.***

**GB** ***WARNING:***
***THE SAFETY OF THIS FIXTURE IS GUARANTEED ONLY IF YOU COMPLY WITH THESE INSTRUCTIONS; REMEMBER TO CONSERVE IN A SAFE PLACE.***

**F** ***ATTENTION:***
***LA SECUTIE DE L'APPAREIL N'EST GARANTIE QU'EN CAS D'UTILISATION CORRECTE DES INSTRUCTIONS SUIVANTES; IL FAUT PAR CONSEQUENT LES CONSERVER.***

**D** ***ACHTUNG:***
***DIE SICHERHEIT DES GERÄTES WIRD NUR DURCH SACHGEMÄSSE BEFOLGUNG NACHSTEHENDER ANWEISUNGEN GEWÄHRLEISTET; IHRE AUFBEWAHRUNG IST DESHALB SEHR WICHTIG.***

**NL** ***OPGELET:***
***DE VEILIGHEID VAN DI ATOESTEL IS SLECHTS DAN GEGARANDEERD ALS INDIEN DE VOLGENDE INSTRUCTIES STRIKT WORDEN TOEGEPAST: DAAROM MOET MEN ZE OOK BEWAREN.***

**E** ***ATENCION:***
***LA SEGURIDAD DEL APARATO SE GARANTIZA SOLO CUMPLIENDO CUIDADOSAMENTE LAS SIGUIENTES INSTRUCCIONES; POR ELLO, ES NECESARIO CONSERVARLAS.***

**DK** ***BEMÆRK:***
***SIKKERHEDEN VED BRUG AF ARMATURET KAN KUN GARANTERES, HVIS DISSE ANVISNINGER FØLGES; SØRG DERFOR FOR AT GEMME DEM.***

**N** ***ADVARSEL:***
***SIKKERHETEN TIL DETTE APPARATET GARANTERES KUN HVIS DU OVERHOLDER DISSE INSTRUKSJONENE; HUSK Å OPPBEVARE DEM PÅ ET TRYGT STED.***

**S** ***OBSERVERA!***
***UTRUSTNINGENS SÄKERHET KAN ENDAST GARANTERAS OM DESSA ANVISNINGAR RESPEKTERAS I DETALJ. SPARA DÄRFÖR DESSA ANVISNINGAR FÖR FRAMTIDA KONSULTATION.***

**RUS** ВНИМАНИЕ:
МЫ ГАРАНТИРУЕМ БЕЗОПАСНУЮ ЭКСПЛУАТАЦИЮ ИЗДЕЛИЯ ТОЛЬКО ПРИ СОБЛЮДЕНИИ СЛЕДУЮЩИХ ИНСТРУКЦИЙ; С ЭТОЙ ЦЕЛЬЮ НЕОБХОДИМО СОХРАНИТЬ ДАННУЮ БРОШЮРУ.

**CN** 警告
为确保该装置安全，请遵守操作指示；并于安全场所放置。

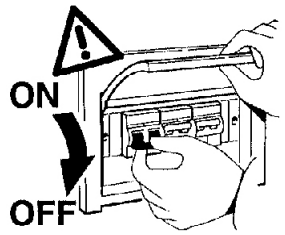


N.B.: DURANTE L'INSTALLAZIONE DEL SISTEMA RISPETTARE SCRUPOLOSAMENTE LE NORME IMPIANTISTICHE NAZIONALI VIGENTI.

N.B.: WHEN INSTALLING THE SYSTEM, MAKE SURE ALL CURRENT NATIONAL REGULATIONS RELATING TO INSTALLATION ARE OBSERVED.

N.B.: LORS DE L'INSTALLATION DU SYSTÈME VEUILLEZ RESPECTER RIGOUREUSEMENT LES NORMES EN VIGUEUR EN LA MATIERE DANS LE PAYS.

N.B.: BEACHTEN SIE BEI DER INSTALLATION DES SYSTEMS UNBEDINGT DIE IM LAND GELTENDEN ANLAGETECHNISCHEN VORSCHRIFTEN.

N.B.: BIJ HET INSTALLEREN VAN HET SYSTEEM MOET U DE GELDENDE NATIONALE INSTALLATIENORMEN STRIKT NALEVEN.

NOTA: DURANTE LA INSTALACIÓN DEL SISTEMA RESPETAR ESCRUPULOSAMENTE LAS NORMAS NACIONALES DE INSTALACIÓN EN VIGOR.

N.B.: UNDER INSTALLATION AF SYSTEMET SKAL MAN NØJE OVERHOLDE DE GÆLDENDE REGLER FOR DISSE ANLÆG.

N.B.: UNDER INSTALLASJON AV SYSTEMET MÅ DE NASJONALE ANLEGGSFORSKRIFTENE OVERHOLDES NØYE.

OBS! UNDER INSTALLATIONEN AV SYSTEMET SKA GÄLLANDE NATIONELLA INSTALLATIONSFORESKRIFTER RESPEKTERAS I DETALJ.

ПРИМЕЧАНИЕ: В ПРОЦЕССЕ МОНТАЖА СИСТЕМЫ СТРОГО СОБЛЮДАЙТЕ НАЦИОНАЛЬНЫЕ ДЕЙСТВУЮЩИЕ НОРМАТИВЫ ПО ЭЛЕКТРОПРОВОДКЕ.
注意：安装 系统时请务必遵守系统标准。

**MODALITA' DI INTERVENTO IN CASO DI GUASTO O MANUTENZIONE.**
**EFFETTUARE I CONTROLLI E LE SOSTITUZIONI NELLA SEQUENZA INDICATA DI SEGUITO:**
**1- SOSTITUZIONE DEL FUSIBILE E DEL VARISTORE (dove presente)**
**2 - SOSTITUZIONE DELL'ELETTRONICA**
**3 - SOSTITUZIONE DEL LED**

**INTERVENTION METHOD IN THE EVENT OF A BREAKDOWN OR MAINTENANCE WORK.**
**PERFORM THE FOLLOWING SEQUENCE OF CHECKING AND REPLACEMENT PROCEDURES:**
**1 - REPLACE FUSE AND VARISTOR (if any)**
**2- REPLACEMENT OF ELECTRONICS**
**3- LED REPLACEMENT**

**MODE D'INTERVENTION EN CAS DE PANNE OU POUR LA MAINTENANCE.**
**EFFECTUER LES CONTRÔLES ET PROCÉDER AUX REMPLACEMENTS DANS L'ORDRE SUIVANT :**
**1 - REMPLACEMENT DU FUSIBLE ET DE LA VARISTANCE (si présent)**
**2- REMPLACEMENT DE L'ÉLECTRONIQUE**
**3- REMPLACEMENT DU LA LED**

**VORGEHENSWEISE BEI FEHLERBEHEBUNG UND WARTUNG.**
**FÜHREN SIE ALLE KONTROLLEN UND EINEN AUSTAUSCH IN DER BESCHRIEBENEN REIHENFOLGE AUS:**
**1 - AUSTAUSCH DER SICHERUNG UND DES VARISTORS (wenn vorhanden)**
**2- AUSTAUSCH DER ELEKTRONIK**
**3- AUSTAUSCHES DER LED**

**NOODZAKELIJKE INGREPEN IN GEVAL VAN STORING OF ONDERHOUD.**
**VOER DE CONTROLES EN DE VERVANGINGEN UIT IN DE HIEROPVOLGENDE SEQUENTIE:**
**1 - VERVANG DE ZEKERING EN DE VARISTOR (waar aanwezig)**
**2- VERVANGEN VAN DE ELEKTRONICA**
**3- VERVANGEN VAN DE LED**

**MODO DE INTERVENCIÓN EN CASO DE AVERÍA O MANTENIMIENTO.**
**REALIZAR LOS CONTROLES Y LAS SUSTITUCIONES EN LA SECUENCIA INDICADA A CONTINUACIÓN:**
**1 - SUSTITUCIÓN DEL FUSIBLE Y DEL VARISTOR (si está presente)**
**2- SUSTITUCIÓN DE LA ELECTRÓNICA**
**3- SUSTITUCIÓN DEL LED**

**INDGREB I TILFÆLDE AF FEJL ELLER VEDLIGEHOLDELSE**
**UDFØR KONTROL OG UDSKIFTNING I NEDENSTÅENDE RÆKKEFØLGE:**
**1 - UDSKIFTNING AF SIKRING OG VARISTOR (si está presente)**
**2- UDSKIFTNING AF ELEKTRONIK**
**3- UDSKIFTNING AF LYSDIODEN**

**INNGREPSMÅTE I TILFELLE FEIL ELLER VEDLIKEHOLD.**
**UTFØRE KONTROLLENE OG UTSKIFTINGENE I REKKEFØLGEN SOM GJENGIS NEDENFOR:**
**1 - UTSKIFTING AV SIKRINGEN OG VARISTOREN (si está presente)**
**2- UTSKIFTING AV ELEKTRONIKKEN**
**3- UTSKIFTING AV LED**

**INGREPP I HÄNDELSE AV FEL ELLER UNDERHÅLL.**
**UTFÖR KONTROLLER OCH BYTEN ENLIGT SEKVENSEN SOM BESKRIVS NEDAN:**
**1 - BYTE AV VARISTORNS SÄKRING (om sådan finns)**
**2- BYTE AV ELEKTRONIK**
**3- BYTE AV LYSDIODEN**

ПОРЯДОК ДЕЙСТВИЙ В СЛУЧАЕ НЕИСПРАВНОСТИ ИЛИ ПРИ ТЕХНИЧЕСКОМ ОБСЛУЖИВАНИИ.
ВЫПОЛНИТЬ ПРОВЕРКИ И ЗАМЕНЫ В ОПИСАННОЙ НИЖЕ ПОСЛЕДОВАТЕЛЬНОСТИ:
1- ЗАМЕНА ПРЕДОХРАНИТЕЛЯ И ВАРИСТОРА (если имеется)
2- ЗАМЕНА ЭЛЕКТРОНИКИ
3- Для замены СИДов

在出现故障或者进行维护时，所应该采取的处理方法
请遵照下列顺序依次执行检查和替换步骤：
1-替换保险丝盒变阻器（如有）
2-电子设备更换
3-如需LED更换的信息。

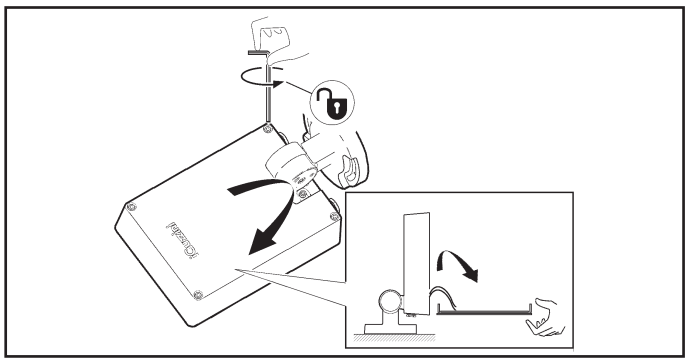

## 1

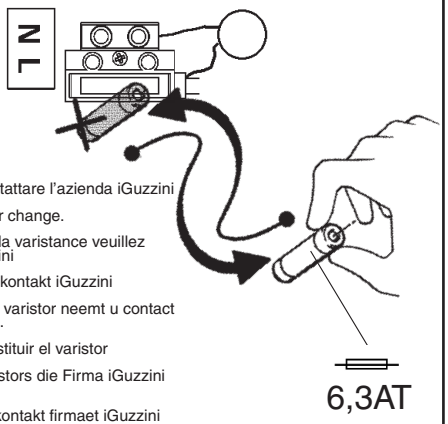


**I** Per ricambio varistore contattare l'azienda iGuzzini

**GB** Contact iGuzzini for varistor change.

**F** Pour le remplacement de la varistance veuillez contacter la société iGuzzini

**D** For udskiftning af varistor, kontakt iGuzzini

**NL** Voor het vervangen van de varistor neemt u contact op met het bedrijf iGuzzini.

**E** Contactar iGuzzini para sustituir el varistor

**DK** Für den Austausch des Varistors die Firma iGuzzini kontaktieren

**N** For reservedelen varistor, kontakt firmaet iGuzzini

**S** För byte av varistorn, kontakta företaget iGuzzini

**RUS** Для смены варистора обращайтесь в Компанию iGuzzini Компанию iGuzzini

**CN** 如需更换变阻器，请联系 iGuzzini。

**I** Se il guasto persiste, seguire la procedura riportata nelle relative figure.

**GB** IIf the fault persists, follow the procedure as detailed in the corresponding figures.

**F** Si la panne persiste, suivre la procédure illustrée (voir figures correspondantes).

**D** Bleibt der Fehler bestehen, dann folgen Sie der auf den entsprechenden Abbildungen gezeigten Vorgehensweise.

**NL** Als de storing niet wordt de procedure die staat aangegeven in de betreffende afbeeldingen.

**E** Si la avería subsiste, continuar con el procedimiento indicado en las respectivas figuras.

**DK** Hvis fejlen varer ved, skal man følge fremgangsmåden i de pågældende figurer.

**N** Hvis feilen fortsetter, følg fremgangsmåten som beskrives i de respektive figurene.

**S** Om felet kvarstår, följ proceduren som beskrivs i respektive figurer.

**RUS** Если неисправность не устранена, выполнить процедуру, как указано на соответствующих изображениях.

**CN** 如果故障持续出现，请根据在对应图示中详细标记的步骤进行操作。

## 2

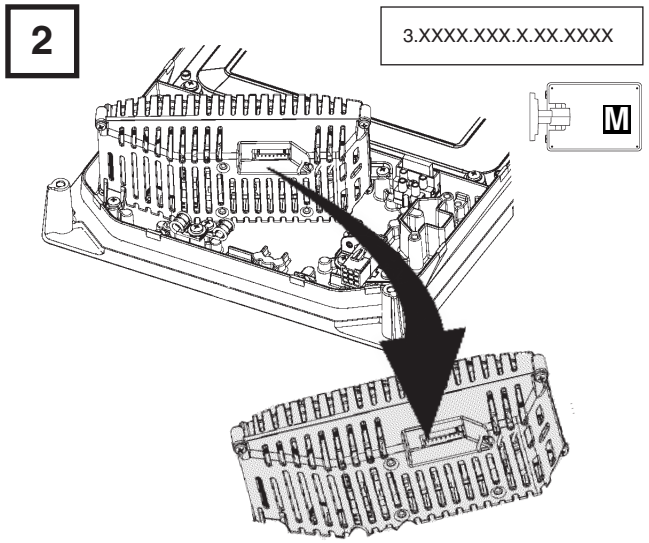


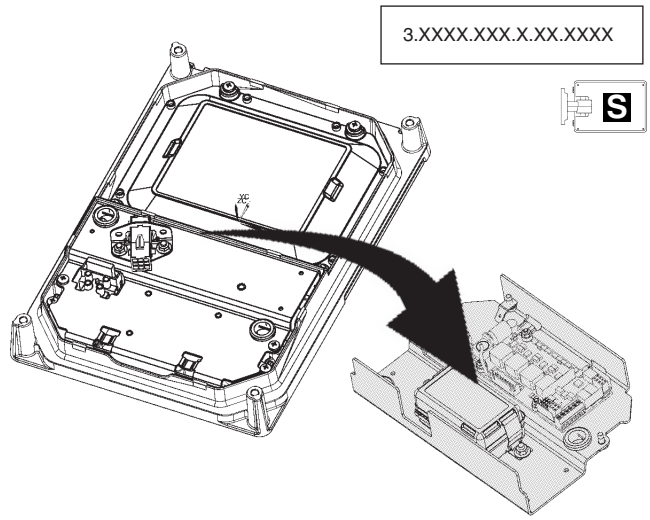


**I** Se il guasto persiste, seguire la procedura riportata nelle relative figure.

**GB** IIf the fault persists, follow the procedure as detailed in the corresponding figures.

**F** Si la panne persiste, suivre la procédure illustrée (voir figures correspondantes).

**D** Bleibt der Fehler bestehen, dann folgen Sie der auf den entsprechenden Abbildungen gezeigten Vorgehensweise.

**NL** Als de storing niet wordt de procedure die staat aangegeven in de betreffende afbeeldingen.

**E** Si la avería subsiste, continuar con el procedimiento indicado en las respectivas figuras.

**DK** Hvis fejlen varer ved, skal man følge fremgangsmåden i de pågældende figurer.

**N** Hvis feilen fortsetter, følg fremgangsmåten som beskrives i de respektive figurene.

**S** Om felet kvarstår, följ proceduren som beskrivs i respektive figurer.

**RUS** Если неисправность не устранена, выполнить процедуру, как указано на соответствующих изображениях.

**CN** 如果故障持续出现，请根据在对应图示中详细标记的步骤进行操作。

## 3

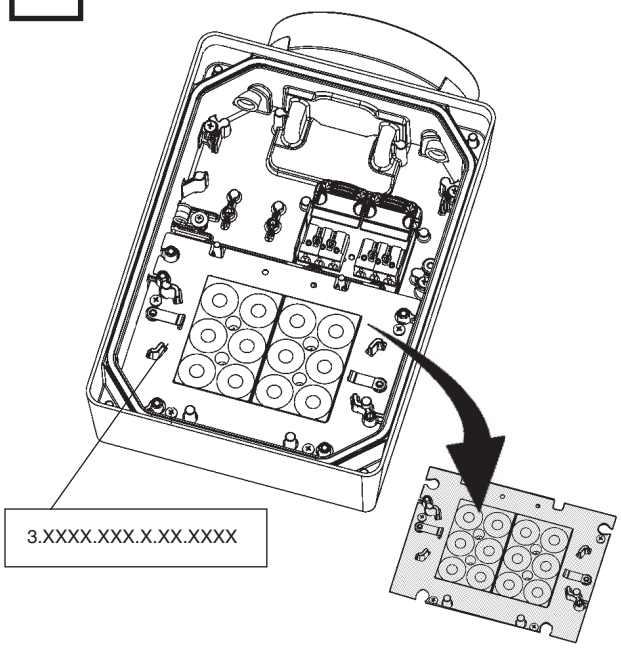


**I** E' possibile sostituire il gruppo Led non funzionanate.Contattare la iGuzzini.

**GB** The LED unit that is not operating can be replaced. Contact "iGuzzini".

**F** Le groupe de LED ne fonctionnant pas peut être remplacé. Contacter la société iGuzzini.

**D** Eine nicht funktionierende LED-Gruppe kann ausgetauscht werden. Kontaktieren Sie "iGuzzini".

**NL** De niet-werkende ledgroep kan worden vervangen. Neem contact op met "iGuzzini".

**E** El grupo led que no funciona se puede sustituir. Contactar con "iGuzzini".

**DK** Det er muligt at udskifte den LED-enhed, som ikke virker. Kontakt "iGuzzini".

**N** Du kan skifte ut ledenheten som ikke fungerer. Ta kontakt med "iGuzzini".

**S** Det är möjligt att byta ut en icke fungerande Led-enhet. Kontakta "iGuzzini".

**RUS** Имеется возможность заменить неработающую светодиодную группу. Для этого необходимо связаться с компанией "iGuzzini"

**CN** 损坏的Led灯组是可以替换的。请联系"iGuzzini"。

**I** Contattare la iGuzzini per identificare il ricambio corretto comunicando il codice prodotto 3.XXXX.XXX.X.XX.XXXX riportato sul prodotto.

**GB** Contact iGuzzini to identify the correct spare part by specifying the product code 3.XXXX.XXX.X.XX.XXXX that appears on the product.

**F** Contacter iGuzzini afin d'identifier la rechange correcte en communiquant le code produit 3.XXXX.XXX.X.XX.XXXX reporté sur le produit.

**D** Setzen Sie sich mit iGuzzini in Verbindung und teilen Sie uns den auf dem Produkt selbst angegebenen Produktcode 3.XXXX.XXX.X.XX.XXXX mit, um das richtige Ersatzteil festzustellen.

**NL** Neem contact op met iGuzzini om het juiste reserveonderdeel te vinden. Geef de productcode 3.XXXX.XXX.X.XX.XXXX door die staat aangegeven op het apparaat.

**E** Contactar con la empresa iGuzzini para identificar el repuesto correcto informando el código del producto 3.XXXX.XXX.X.XX.XXXX indicado en el producto.

**DK** Kontakt iGuzzini for identifikation af korrekt reservedel og oplys produktkoden 3.XXXX.XXX.X.XX.XXXX trykt på produktet.

**N** Kontakt iGuzzini for å finne korrekt reservedel ved å oppgi produktkoden 3.XXXX.XXX.X.XX.XXXX som står på produktet.

**S** Kontakta iGuzzini för att identifiera korrekt reservdel genom att uppge produktkod 3.XXXX.XXX.X.XX.XXXX som anges på produkten.

**RUS** Обратиться к компании iGuzzini для определения правильной запасной части, указав артикул 3.XXXX.XXX.X.XX.XXXX, который находится на светильнике.

**CN** 如需要联系iGuzzini确定正确的零部件，请提供产品上显示的产品代码3.XXXX.XXX.X.XX.XXXX



Headquarters iGuzzini illuminazione spa
via Mariano Guzzini, 37 - 62019 Recanati Italy

iGuzzini

2.509.534.00
IS13636/00

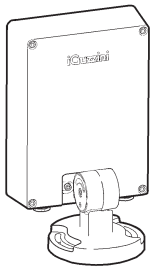

# PLATEA PRO
# RGBW DMX-RDM
# WNC DMX-RDM

AR تحذير :
لا يمكن ضمان سلامة هذا الجهاز إلا إذا التزمت بهذه التعليمات. يجب حفظها في مكان أمن.

IT ***ATTENZIONE:***
***LA SICUREZZA DELL'APPARECCHIO E' GARANTITA SOLO CON L'USO APPROPRIATO DELLE SEGUENTI ISTRUZIONI; PERTANTO E' NECESSARIO CONSERVARLE.***

EN ***WARNING:***
***THE SAFETY OF THIS FIXTURE IS GUARANTEED ONLY IF YOU COMPLY WITH THESE INSTRUCTIONS; REMEMBER TO CONSERVE IN A SAFE PLACE.***

ES ***ATENCION:***
***LA SEGURIDAD DEL APARATO SE GARANTIZA SOLO CUMPLIENDO CUIDADOSAMENTE LAS SIGUIENTES INSTRUCCIONES; POR ELLO, ES NECESARIO CONSERVARLAS.***

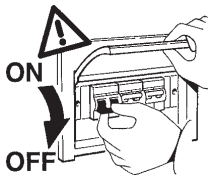


A

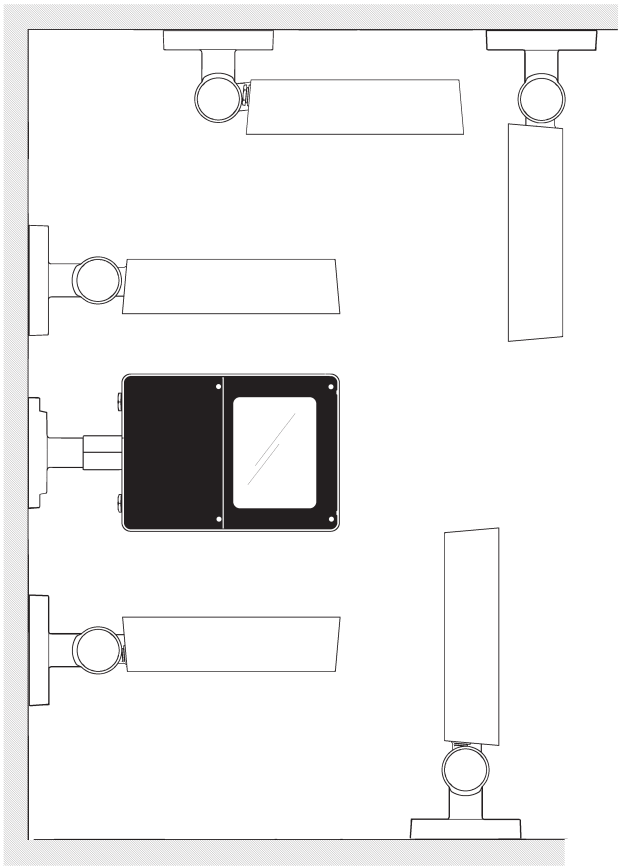

B

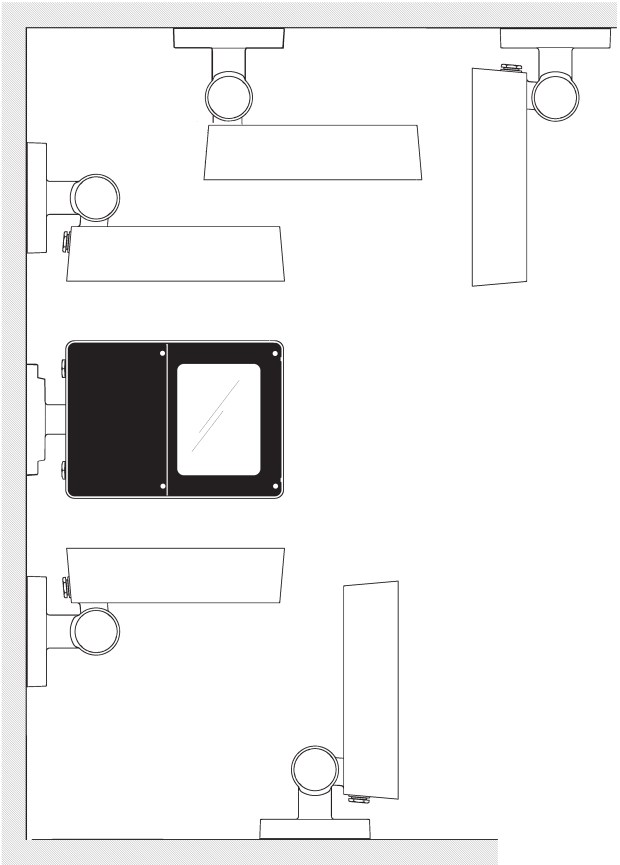

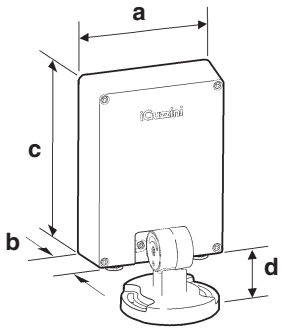


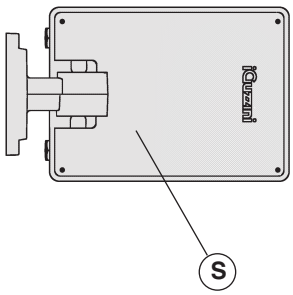


| الصنف ART. | الوزن Peso Weight Peso (Kg) | الأبعاد Dimensioni Dimensions Dimensiones a x b x c x d (m m) | السطح Superficie Surface Superficie S (mq) |
|---|---|---|---|
| M | 8,55 | 276 x 81 x 406 x 53 | 0,112 |
| S | 5,32 | 214 x 74 x 296 x 53 | 0,063 |

| الصنف ART. | OUTSIDE TEMPERATURE MAX | CLASS |
|---|---|---|
| P832 - P833 - P834 - P835<br>BV97 - BV99 | 25°C | cl. II |
| P828 - P829 - P830 - P831<br>BV96 - BV98 - ED60 - ED61<br>ED62 - ED63 - ED64 - ED65 | 40°C | |

ضبط موضع مجموعة العدسة

**ORIENTAMENTO DEL VANO OTTICO**
**ADJUSTING THE POSITION OF THE OPTICAL ASSEMBLY**
**ORIENTABILIDAD DE LA OPTICA**

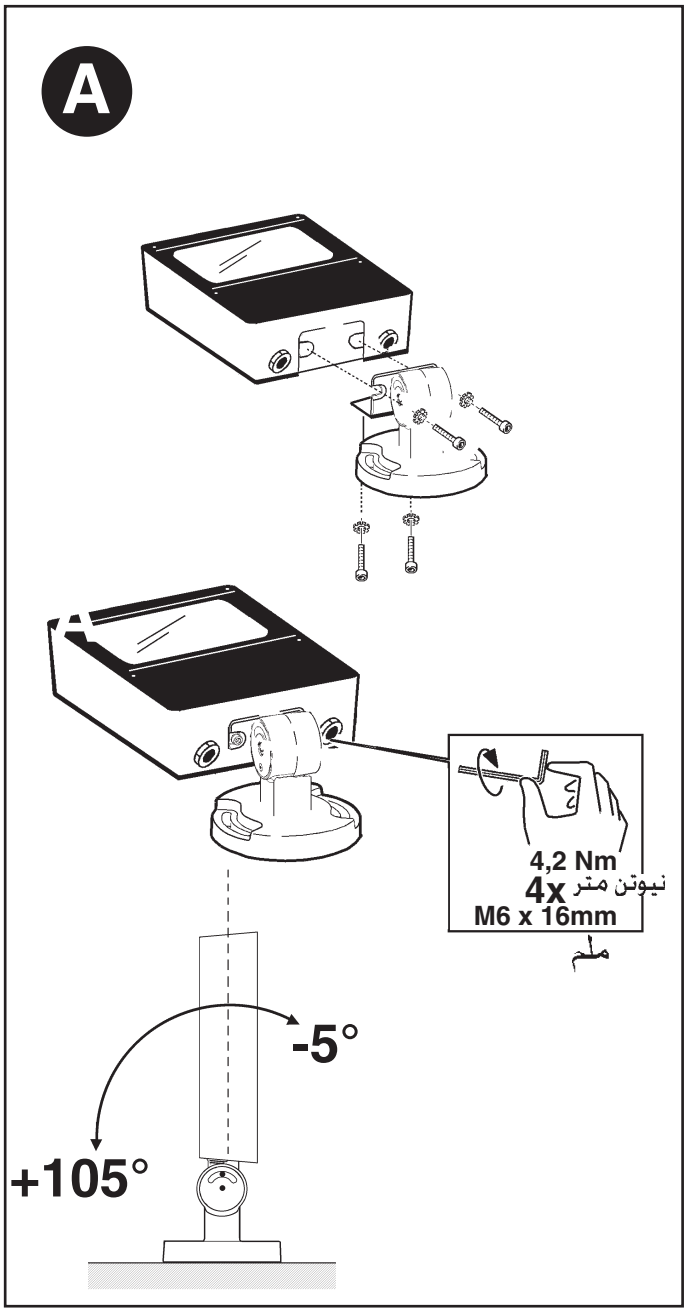


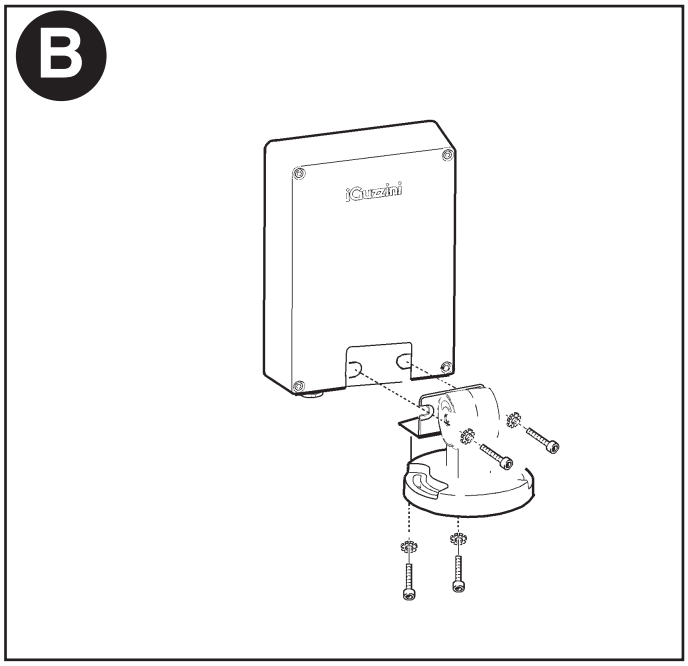


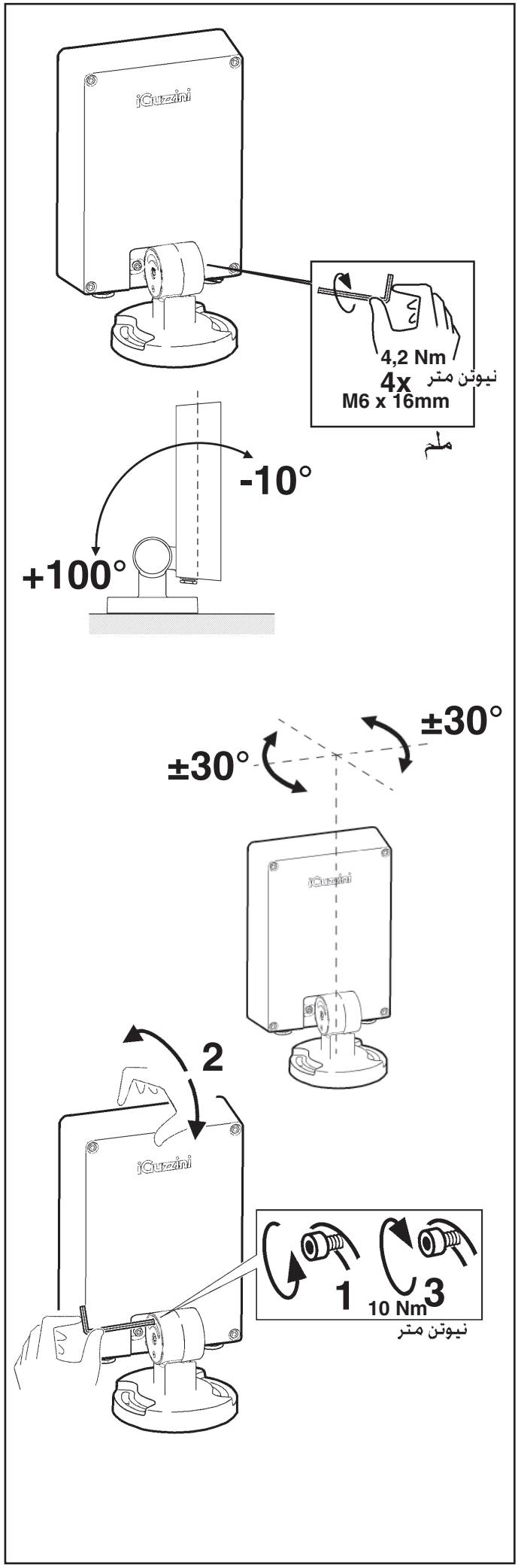

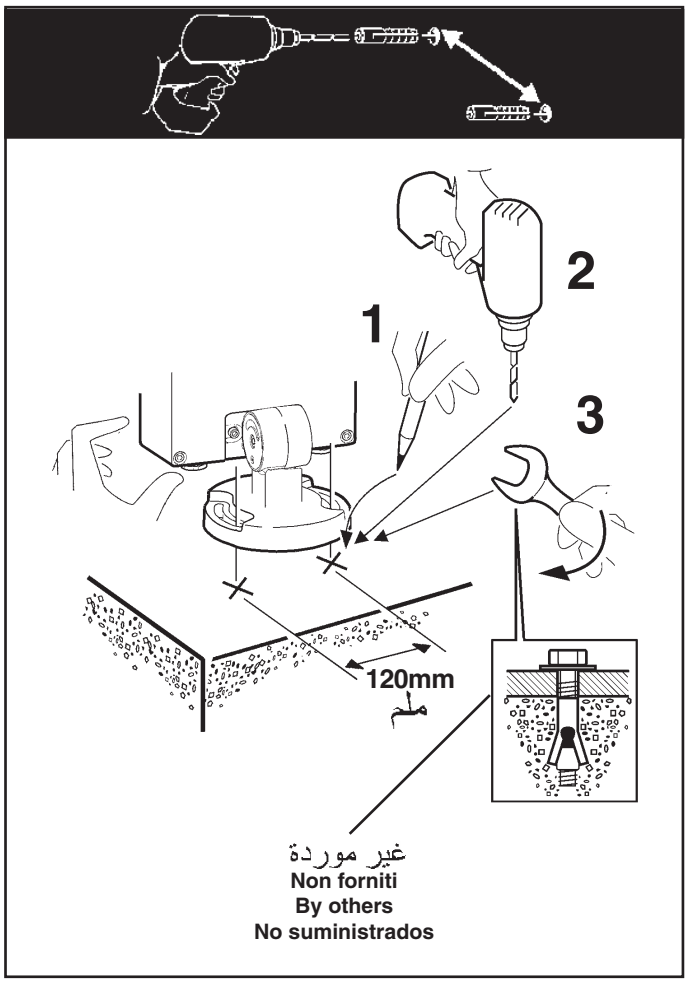


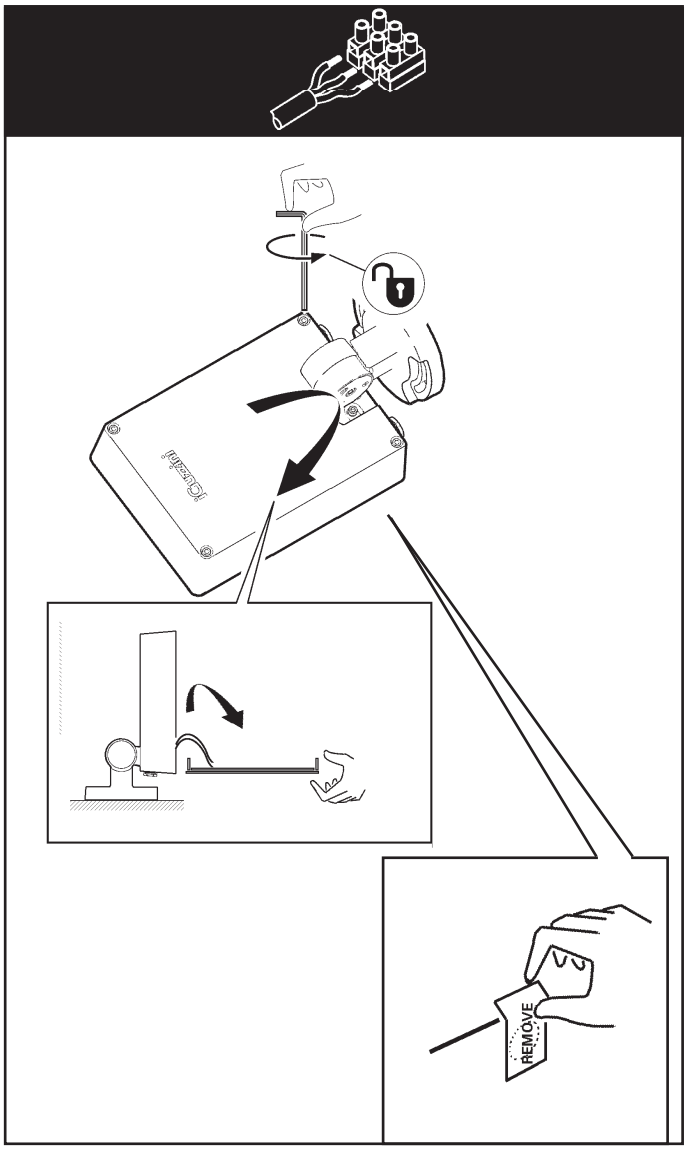


استعمل مسامير لولبية امتدادية مع براغي M 8 عند تثبيت المنتج.
يتم اختيار المسمار اللولبي المطلوب استعماله (نايلون وفولاذ وبتفاعل كيماوي ....) حسب مواصفات المادة المكون منها السطح الإستنادي (حجر، خرسانة، معدن ....) الذي يُركّب عليه المنتج.

**PER IL FISSAGGIO USARE TASSELLI AD ESPANSIONE CON VITI M 8; IL TIPO DI TASSELLO DA USARE (NYLON, ACCIAIO, A REAZIONE CHIMICA ....) E' DA SCEGLIERE IN FUNZIONE DELLE CARATTERISTICHE DEL MATERIALE DI SUPPORTO (MURATURA, CALCESTRUZZO,METALLO ....) SU CUI VIENE APPLICATO IL PRODOTTO.**

**FOR ATTACHMENT, USE EXPANSION PLUGS WITH M 8 SCREW; CHOOSE TH E TYPE OF PLUG ( NYLON, STEEL, CHEMICAL REACTION ....) ACCORDING TO THE CHARACTERISTICS OF THE SURFACE ( MASONRY, CONCRETE, METAL ....) TO WHICH IT IS APPLIED.**

**PARA LA FIJACION UTILIZAR TARUGOS DE EXPANSION CON TORNILLOS M 8; EL TIPO DE TARUGO QUE DEBE USARSE ( NYLON,ACERO, DE REACCION QUIMICA .... ) DEBERA ELEGIRSE EN FUNCION DE LAS CARACTERISTICAS DEL MATERIAL DE SOPORTE ( MAMPOSTERIA, HORMIGON, METAL ....) EN EL CUAL DEBE APLICARSE EL PRODUCTO.**

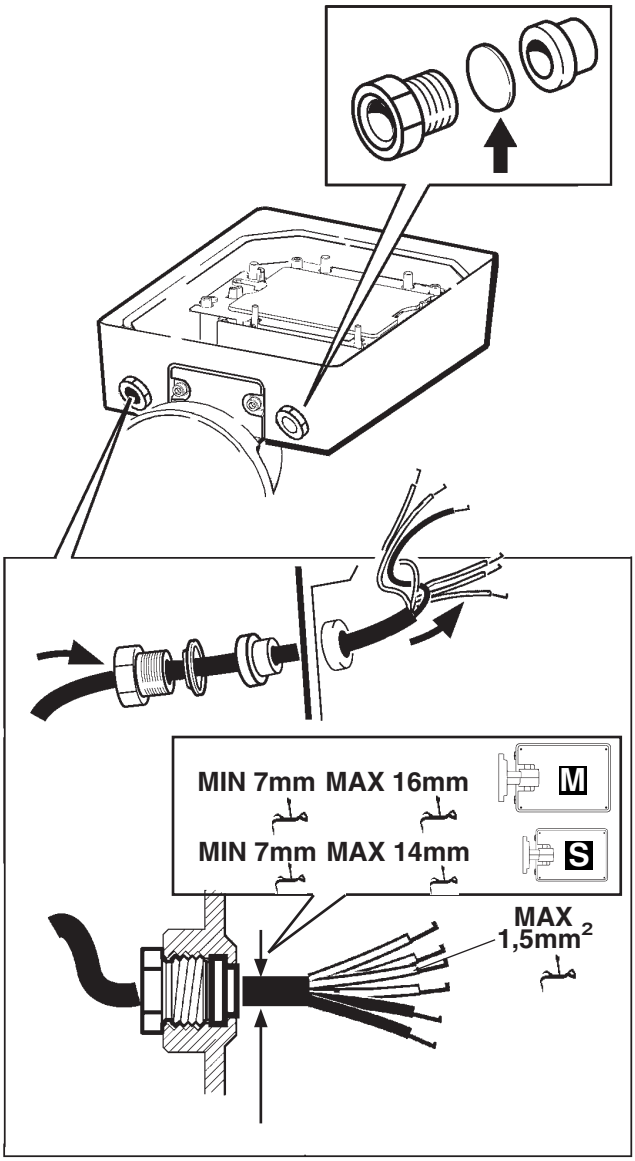


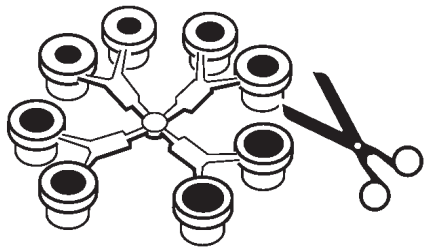

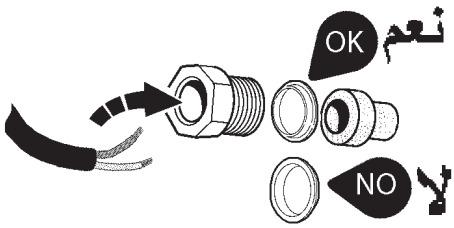


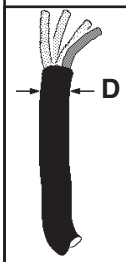


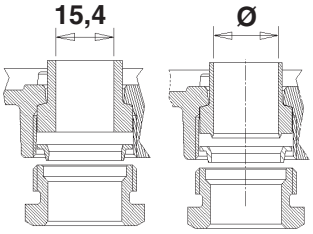


| D ( mm ) ملم | Ø ( mm ) ملم |
|---|---|
| 7,0 ÷ 10,0 | 8,5 |
| 10,0 ÷ 12,5 | 11 |
| 12,5 ÷ 14,5 | 13,5 |
| 14,5 ÷ 16,0 | 15,5 |

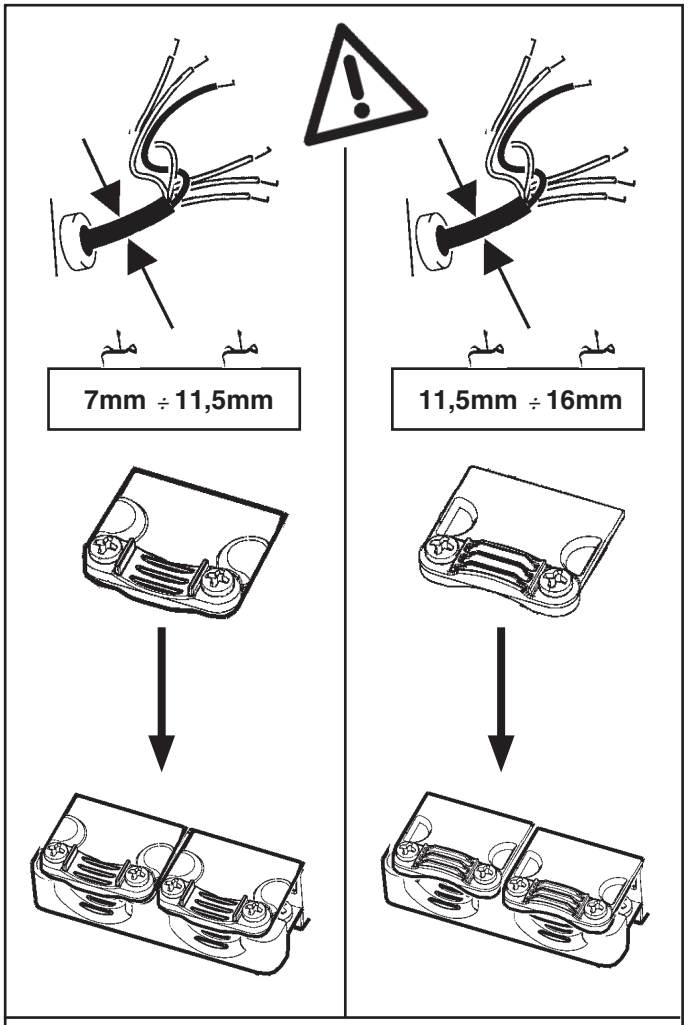


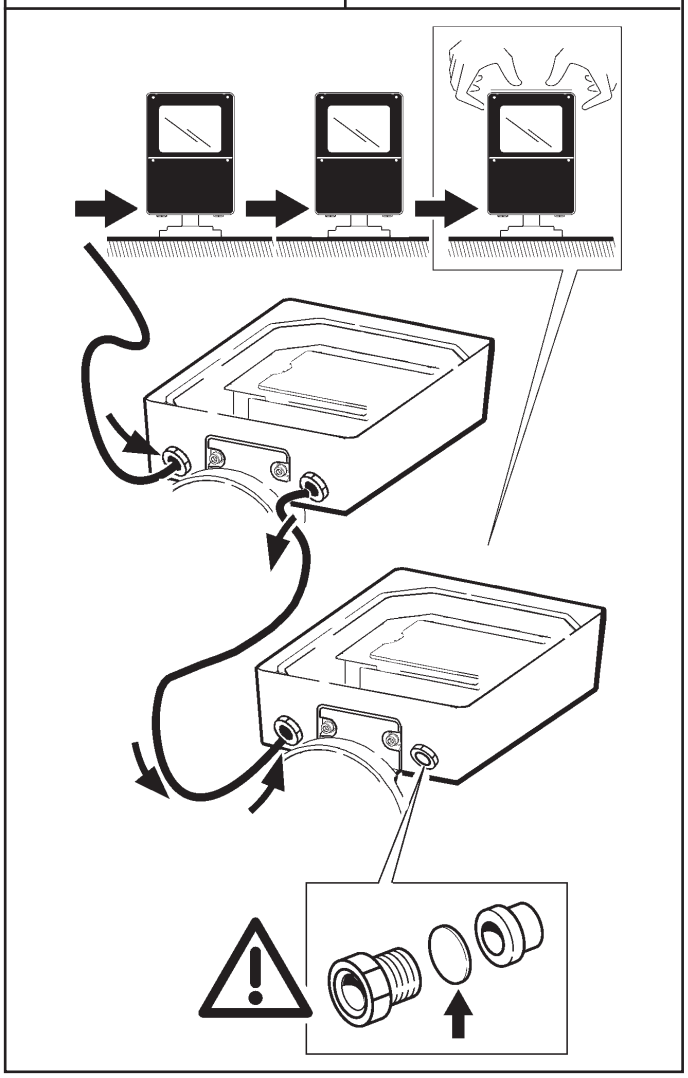

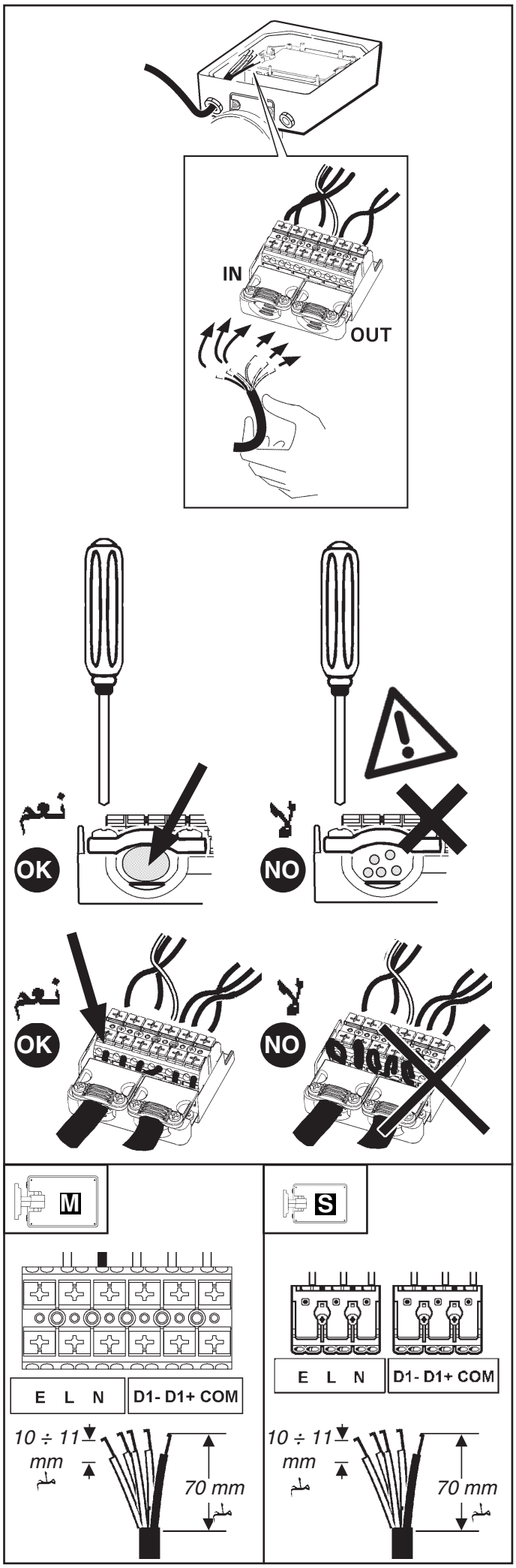


| Product version | ADDRESSES n° | ADDRESSES | | | |
|---|---|---|---|---|---|
| | | 1 | 2 | 3 | 4 |
| WNC | 3 | Warm | Neutral | Cool | |
| WRGB | 4 | Red | Green | Blue | White |

⚠

AR تأكد من صحة توصيل الأقطاب قبل إمداد الجهاز بالتيار الكهربائي.

التوصيل غير الصحيح يُمكن أن يتسبب في عدم عمل الأجهزة بشكل صحيح.

IT *Prima di alimentare l'impianto assicurarsi del corretto collegamento delle polarità.*
*Un errato collegamento può comportare il malfunzionamento dei prodotti.*

EN *Before powering the system, make sure polarities were properly connected.*
*Incorrect connection may cause the product to malfunction.*

ES *Antes de alimentar la instalación compruebe que la conexión de las polaridades sea correcta.*
*Una conexión incorrecta puede ocasionar el malfuncionamiento de los productos.*

AR قم بحساب أقصى عدد من المنتجات التي يمكن توصيلها متعاقبة، مع الأخذ في الاعتبار لقدرة التيار الممتصة من الأجهزة، ومقطع الكابل، وطول الكابلات وأقصى تيار للموصلات (٨ درجة).

IT *Calcolare il numero massimo dei prodotti collegabili in cascata, tenendo conto dell'assorbimento dei prodotti, della sezione dei cavi, della lunghezza dei cavi e della corrente max dei connettori ( 8A) .*

EN *Calculate the maximum number of products connectable in cascade based on products' consumption, connectors' maximum current, cables' section and length ( 8A) .*

ES *Calcular el número máximo de productos conectables en cascada, teniendo en cuenta la absorción de los productos, la sección de los cables, la longitud de los cables y la corriente máxima de los conectores ( 8A) .*

AR ملحوظة هامة:. لإنهاء خط نظام التحكم في الأضواء الرقمي المتعدد "DMX" ضع في آخر وحدة المنتج BZQ7.

IT N.B.: Per chiudere la linea DMX inserire sull'ultimo modulo l'art. BZQ7.

EN N.B.: To close the DMX line, add item BZQ7 onto the last module.

ES Nota: Para cerrar la línea DMX introducir en el último módulo el art. BZQ7.

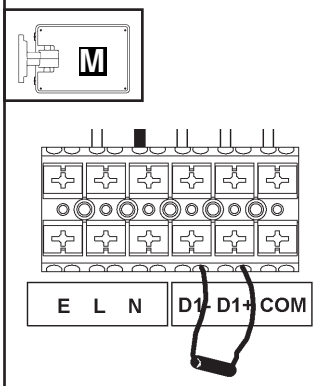


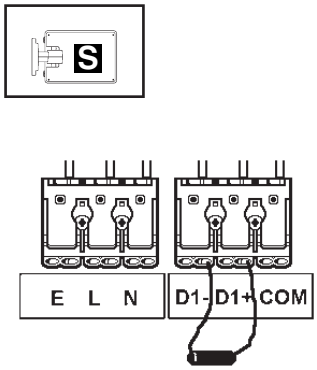


# examples

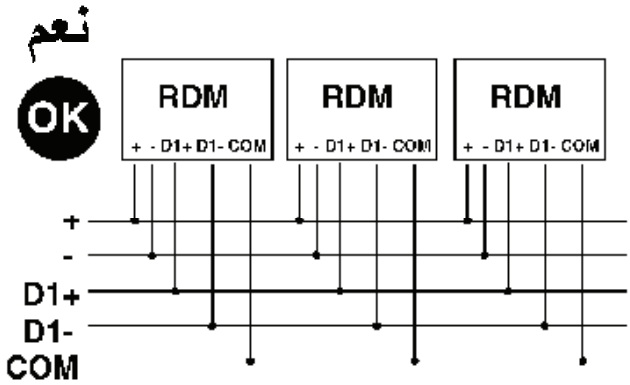


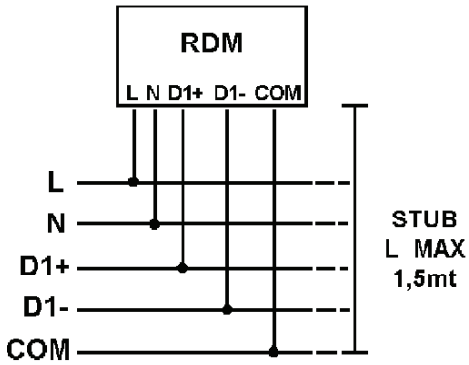


# NO DMX

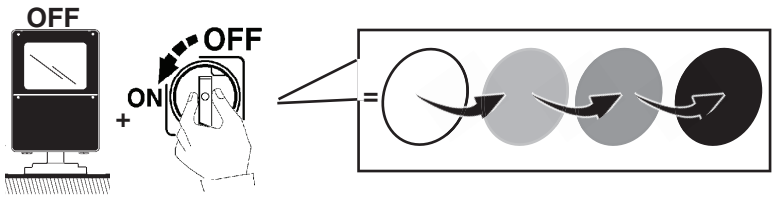


AR "لا يمكن ضمان تزامن تنوع الألوان لمنتجات أخرى تعمل بالطاقة الكهربائية بدون نظام التحكم DMX".

IT *"NON SI GARANTISCE IL SINCRONISMO DELLA RUOTA COLORI DI PIU' PRODOTTI ALIMENTATI SENZA SISTEMA DI CONTROLLO DMX".*

EN *"COLOUR WHEEL SYNCHRONISM NOT ENSURED IF SEVERAL PRODUCTS POWERED WITHOUT DMX CONTROL SYSTEM".*

ES *"NO SE GARANTIZA EL SINCRONISMO DE LA VARIACIÓN CROMÁTICA EN CASO DE PRODUCTOS MÚLTIPLES ALIMENTADOS SIN SISTEMA DE CONTROL DMX".*

**AR** عند تصميم جهاز الإضاءة والتمديدات الكهربائية، حدد الحد الأقصى للتيار المسموح به، من خلال الأخذ بعين الاعتبار العوامل التالية:
- 6A أمبير: التيار الاسمي به على لوحة أطراف التوصيل؛
- عامل الأمان للأخذ بعين الاعتبار تجاوز الفلطية والتزامن؛
- الفلطية الاسمية الممتصة من قبل الأصناف المفردة.
يجب عدم تشغيل موصلات الكبلات الكهربائية ضمن قيم الحد الأقصى.

**IT** *Nella progettazione dell'impianto illuminotecnico ed elettrico, determinare le correnti massime ammissibili, considerando i seguenti fattori:*
- *16A:corrente nominale ammessa dalle morsettiere;*
- *coefficiente di sicurezza per tenere conto delle sovratensioni e contemporaneità;*
- *corrente nominale assorbita dai singoli art.*

*E' buona norma evitare di far lavorare i conduttori dei cavi ai massimi valori.*

**EN** *When planning the lighting and electrical system, determine the maximum permitted current taking into account the following factors:*
- *16A:the nominal current permitted by terminal blocks;*
- *safety coefficient to allow for excess voltage and contemporaneity;*
- *the nominal current absorbed by single art.*

*It is recommended that the wires inside the cables are made to operate at the maximum values.*

**ES** *Durante la proyectación de la instalación luminotécnica y eléctrica, determinar las corrientes máximas permitidas, en consideración de los factores siguientes:*
- *16A:corriente nominal permitida de las borneras;*
- *coeficiente de seguridad para considerar sobretensiones y contemporaneidades;*
- *corriente nominal absorbida por los art. individuales.*

*Se aconseja evitar que los conductores de cables trabajen con valores máximos.*

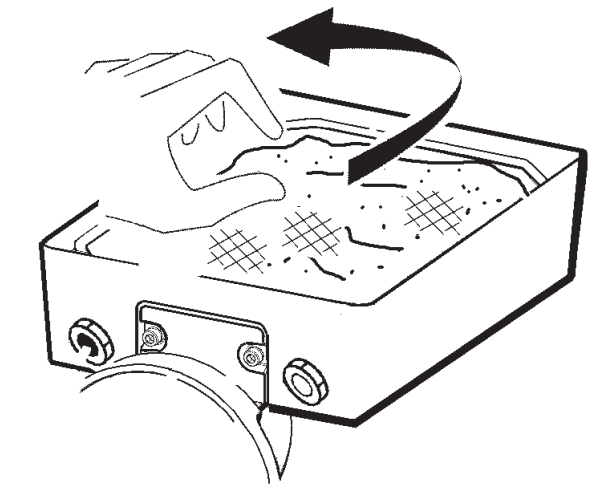

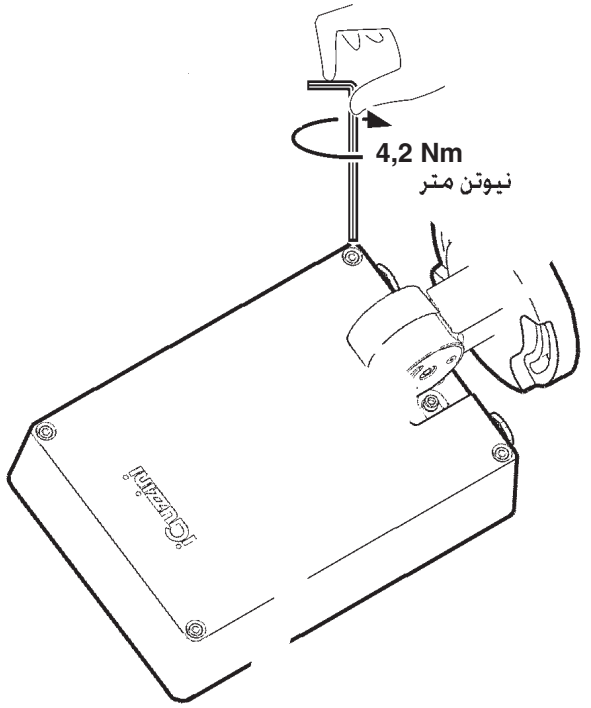


**AR** عند غلق المنتج، تجنب سحق الكابلات الكهربائية وترك سلك الأمان في الخارج، قد يؤدي ذلك إلى غلق المنتج بشكل غير صحيح.

**IT** *Richiudendo il prodotto evitare di schiacciare i cavi elettrici e di lasciare il cavetto di sicurezza all'esterno, compromettendo la corretta chiusura del prodotto.*

**EN** *When closing the product, do not compress the electrical cables and do not leave the safety cable outside, as this would cause the product to close incorrectly.*

**ES** *Cuando cierre el producto, tenga cuidado de no aplastar los cables eléctricos ni dejar el cable de seguridad fuera, porque perjudicaría el cierre correcto del producto.*

**AR** ملاحظة: ملاحظة: أثناء تركيب نظام . يجب التقيد بحرص بالنظم السائدة المتعلقة بالشبكة الكهربائية.

**IT** **N.B.: DURANTE L'INSTALLAZIONE DEL SISTEMA RISPETTARE SCRUPOLOSAMENTE LE NORME IMPIANTISTICHE VIGENTI.**

**EN** **N.B.: WHEN INSTALLING THE SYSTEM STRICTLY COMPLY WITH ALL REGULATIONS ON INSTALLATION IN FORCE.**

**ES** **N.B.: DURANTE LA INSTALACIÓN DEL SISTEMA RESPETAR ESCRUPULOSAMENTE LAS NORMAS DE INSTALACIÓN VIGENTES.**

**AR** تنبيه: لاستبدال الضوء *LED* اتصل بشركة *iGuzzini* .

**IT** **N.B.:** *Per la sostituzione del LED contattare l'azienda iGuzzini.*

**EN** **N.B.:** *For information on LED replacement please contact iGuzzini.*

**ES** **NOTA:** *Para sustituir el LED llame a la empresa iGuzzini.*

**AR** لا يمكن استعمال المنتج في حالة كسر الزجاج، وبالتالي يجب الاتصال بالصانع لاستبداله.

**IT** *In caso di rottura del vetro il prodotto non può essere utilizzato, contattare il costruttore per la sua sostituzione.*

**EN** *Should the glass break, the product cannot be used and you should contact the manufacturer for its replacement.*

**ES** *No utilizar el producto en caso de ruptura del vidrio y contactar el fabricante para la sustitución.*



*Headquarters iGuzzini illuminazione spa*
*via Mariano Guzzini, 37 - 62019 Recanati Italy*

iGuzzini

2.509.535.00
IS13637/00

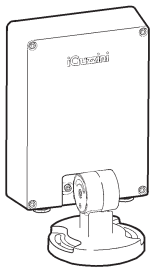

# PLATEA PRO
# RGBW DMX-RDM
# WNC DMX-RDM
**(MAINTENANCE INSTRUCTION SHEET)**

AR تحذير :
لا يمكن ضمان سلامة هذا الجهاز إلا إذا التزمت بهذه التعليمات، يجب حفظها في مكان أمن.

IT ***ATTENZIONE:***
***LA SICUREZZA DELL'APPARECCHIO E' GARANTITA SOLO CON L'USO APPROPRIATO DELLE SEGUENTI ISTRUZIONI; PERTANTO E' NECESSARIO CONSERVARLE.***

EN ***WARNING:***
***THE SAFETY OF THIS FIXTURE IS GUARANTEED ONLY IF YOU COMPLY WITH THESE INSTRUCTIONS; REMEMBER TO CONSERVE IN A SAFE PLACE.***

ES ***ATENCION:***
***LA SEGURIDAD DEL APARATO SE GARANTIZA SOLO CUMPLIENDO CUIDADOSAMENTE LAS SIGUIENTES INSTRUCCIONES; POR ELLO, ES NECESARIO CONSERVARLAS.***

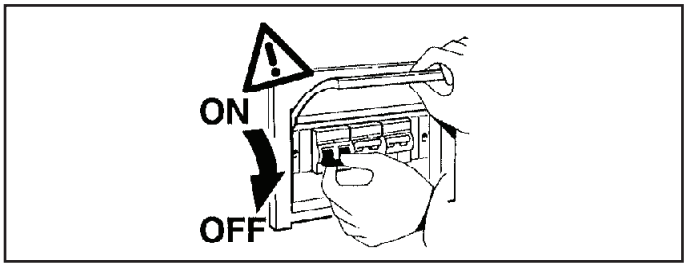


AR ملاحظة: ملاحظة: أثناء تركيب نظام ، يجب التقيد بحرص بالنظم السائدة المتعلقة بالشبكة الكهربائية.

IT **N.B.: DURANTE L'INSTALLAZIONE DEL SISTEMA RISPETTARE SCRUPOLOSAMENTE LE NORME IMPIANTISTICHE VIGENTI.**

EN **N.B.: WHEN INSTALLING THE SYSTEM STRICTLY COMPLY WITH ALL REGULATIONS ON INSTALLATION IN FORCE.**

ES **N.B.: DURANTE LA INSTALACIÓN DEL SISTEMA RESPETAR ESCRUPULOSAMENTE LAS NORMAS DE INSTALACIÓN VIGENTES.**

قم بإجراء عمليات الكشف والاستبدال بموجب التسلسل المدون أدناه:

1 - استبدال المصهر والفاريستور (إن وجد)

2 - استبدال الإلكترونيات

3 - استبدال الليد

**MODALITA' DI INTERVENTO IN CASO DI GUASTO O MANUTENZIONE.**
**EFFETTUARE I CONTROLLI E LE SOSTITUZIONI NELLA SEQUENZA INDICATA DI SEGUITO:**

**1- SOSTITUZIONE DEL FUSIBILE E DEL VARISTORE (dove presente)**
**2 - SOSTITUZIONE DELL'ELETTRONICA**
**3 - SOSTITUZIONE DEL LED**

**INTERVENTION METHOD IN THE EVENT OF A BREAKDOWN OR MAINTENANCE WORK.**
**PERFORM THE FOLLOWING SEQUENCE OF CHECKING AND REPLACEMENT PROCEDURES:**

**1 - REPLACE FUSE AND VARISTOR (if any)**
**2- REPLACEMENT OF ELECTRONICS**
**3- LED REPLACEMENT**

**MODO DE INTERVENCIÓN EN CASO DE AVERÍA O MANTENIMIENTO.**
**REALIZAR LOS CONTROLES Y LAS SUSTITUCIONES EN LA SECUENCIA INDICADA A CONTINUACIÓN:**

**1 - SUSTITUCIÓN DEL FUSIBLE Y DEL VARISTOR (si está presente)**
**2- SUSTITUCIÓN DE LA ELECTRÓNICA**
**3- SUSTITUCIÓN DEL LED**

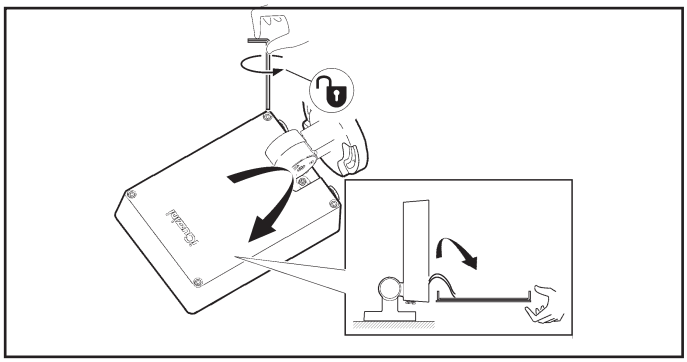

**1**

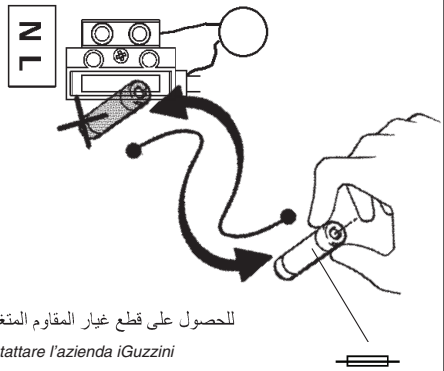


AR للحصول على قطع غيار المقاوم المتغير اتصل بشركة iGuzzini

IT *Per ricambio varistore contattare l'azienda iGuzzini*

EN *Contact iGuzzini for varistor change.*

ES *Contactar iGuzzini para sustituir el varistor*

*6,3AT*

AR إذا استمر العطل، اتبع الإجراءات الموضحة في الأشكال ذات الصلة.

IT *Se il guasto persiste, seguire la procedura riportata nelle relative figure.*

EN *IIf the fault persists, follow the procedure as detailed in the corresponding figures.*

ES *Si la avería subsiste, continuar con el procedimiento indicado en las respectivas figuras.*

**2**

*3.XXXX.XXX.X.XX.XXXX*

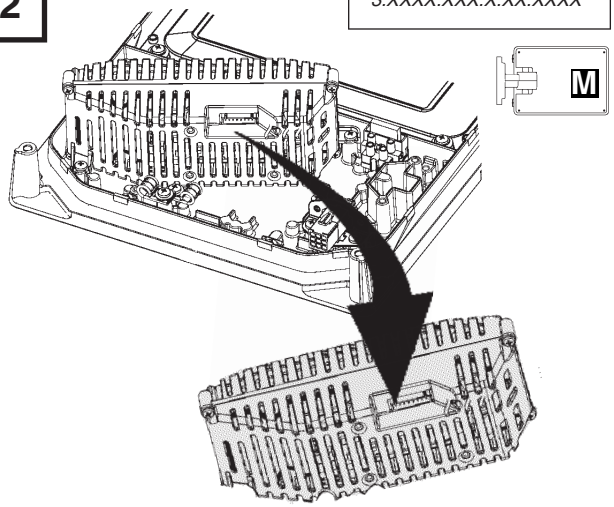


*3.XXXX.XXX.X.XX.XXXX*

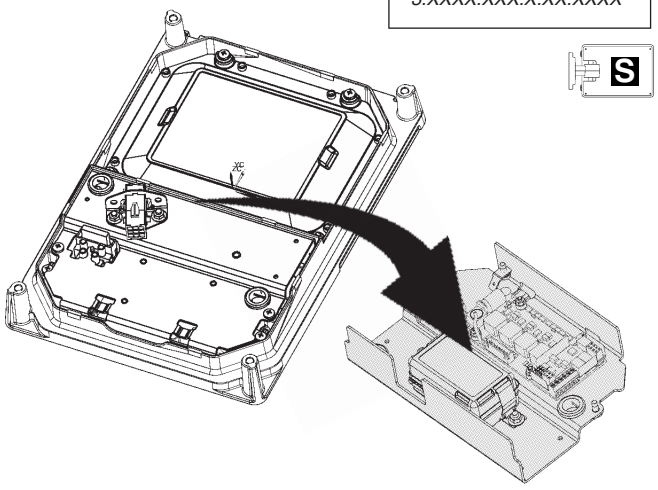

AR إذا استمر العطل، اتبع الإجراءات الموضحة في الأشكال ذات الصلة.

IT *Se il guasto persiste, seguire la procedura riportata nelle relative figure.*

EN *IIf the fault persists, follow the procedure as detailed in the corresponding figures.*

ES *Si la avería subsiste, continuar con el procedimiento indicado en las respectivas figuras.*

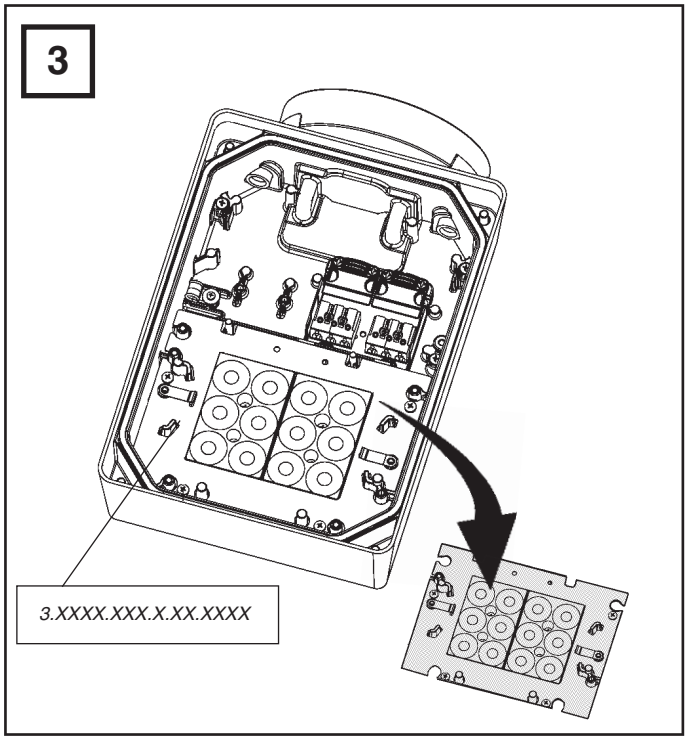


AR من الممكن استبدال خلية مصابيح Led التي لا تعمل والاتصال بشركة iGuzzini.

IT *E' possibile sostituire la singola cella di Leds non funzionanate, contattare la iGuzzini.*

EN *Malfunctioning LED cells can be replaced individually. Contact iGuzzini.*

ES *Se puede sustituir la cela del Led que no funciona. Contactar iGuzzini.*

AR اتصل بشركة iGuzzini لتحديد قطعة الغيار الصحيحة. من خلال التبليغ عن رمز المنتج 3.XXXX.XXX.X.XX.XXXX المبيّن على المنتج نفسه.

IT *Contattare la iGuzzini per identificare il ricambio corretto comunicando il codice prodotto 3.XXXX.XXX.X.XX.XXXX riportato sul prodotto.*

EN *Contact iGuzzini to identify the correct spare part by specifying the product code 3.XXXX.XXX.X.XX.XXXX that appears on the product.*

ES *Contactar con la empresa iGuzzini para identificar el repuesto correcto informando el código del producto 3.XXXX.XXX.X.XX.XXXX indicado en el producto.*



*Headquarters iGuzzini illuminazione spa*
*via Mariano Guzzini, 37 - 62019 Recanati Italy*

iGuzzini

# SURGE PROTECTION

1.154.256.01 IS14313/01

**IT** Il prodotto è protetto alle sovratensioni di modo comune e differenziale secondo i valori riportati nella scheda tecnica di prodotto, consultabile nel sito www.iguzzini.com, e risponde alle normative EN61000-4-5. Inserire SPD (SURGE PROTECTION DEVICE) in presenza di reti non adeguatamente protette, secondo le normative impiantistiche nazionali vigenti in ciascun paese. Fare riferimento alla guida CEI 34-156

**EN** The product is protected against common and differential mode surges in compliance with the values stipulated in the product's technical sheet that can be viewed on the www.iguzzini.com website and complies with the EN61000-4-5 standard. Enable the SPD (SURGE PROTECTION DEVICE) if networks are used that are not adequately protected according to the national system standards in force in the country in question. Refer to the CEI 34-156 guide.

**FR** Le produit est protégé des surtensions de mode commun et différentiel selon les valeurs indiquées sur la fiche technique, à consulter sur le site www.iguzzini.com, et est conforme aux normes EN61000-4-5. Installer un SPD (SURGE PROTECTION DEVICE/dispositif de protection contre les surtensions) en présence de réseaux insuffisamment protégés, selon les normes nationales en matière d'installations en vigueur dans chaque pays. Veuillez consulter le guide CEI 34-156.

**DE** Das Produkt besitzt einen Gleichtakt- und Gegentakt-Überspannungsschutz in der auf dem technischen Datenblatt angegebenen Höhe. Dieses finden Sie auf der Website www.iguzzini.com. Der Überspannungsschutz entspricht den Vorschriften EN61000-4-5. Setzen Sie den SPD (SURGE PROTECTION DEVICE) gemäß den geltenden nationalen Vorschriften des Einbauortes bei nicht ausreichend geschützten Netzen ein. Beziehen Sie sich dabei auf die Richtlinie CEI 34-156.

**NL** Het product wordt beschermd tegen normale en differentiële overspanning volgens de waarden van het technische productblad dat geraadpleegd kan worden op de website www.iguzzini.com en stemt overeen met de norm EN61000-4-5. SPD (SURGE PROTECTION DEVICE) aanbrengen in het geval van onvoldoende beschermde netwerken, overeenkomstig de nationale wetten met betrekking tot installaties die in elk land van toepassing zijn. Raadpleeg de gids IEC 34-156.

**ES** El producto se ha protegido contra las sobretensiones de modo común y diferencial de acuerdo con los valores indicados en la ficha técnica de producto que se puede consultar en la página web www.iguzzini.com y es conforme con las normas EN61000-4-5. Introducir SPD (SURGE PROTECTION DEVICE) en presencia de redes sin la protección adecuada, según lo establecido por las normas nacionales de cada país aplicables en materia de instalaciones. Consultar la guía CEI 34-156.

**DA** Produktet er beskyttet mod overspænding på almindelig og differentiel vis i henhold til de anførte værdier i produktdatabladet, som kan konsulteres på webstedet www.iguzzini.com, og overholder bestemmelserne i EN61000-4-5. Indsæt SPD (SURGE PROTECTION DEVICE - OVERSPÆNDINGSSIKRING) hvis netværket ikke er udstyret med en passende beskyttelse, i overensstemmelse med de gældende forskrifter for anlæg i brugslandet. Jfr.IEC-vejledning 34-156.

**NO** Produktet er beskyttet mot overspenning på vanlig måte og med differensialbryter, i henhold til verdiene som er angitt i det tekniske kortet til produktet, se nettstedet www.iguzzini.com, og er i samsvar med standarden EN61000-4-5. Installer SPD (SURGE PROTECTION DEVICE) ved nett som ikke har egnet beskyttelse, i henhold til de nasjonale standardene som gjelder i hvert enkelt land. Se retningslinjene CEI 34-156.

**SV** Produkten är skyddad mot överspänning i gemensamt och differentiellt läge, i enlighet med värdena som återges i produktens tekniska datablad som finns på webbplatsen www.iguzzini.com. Produkten är överensstämmande med standard SS-EN61000-4-5. Koppla in SPD (SURGE PROTECTION DEVICE) om det förekommer nätverk som inte är korrekt skyddade, i enlighet med nationella systemstandarder som är gällande i respektive land. Se CEI-guide 34-156.

**RU** Продукт защищён от превышения обычного и дифференциального напряжения в соответствии со значениями, приведёнными в технических характеристиках продукта, указанных на сайте www.iguzzini.com, и отвечает требованиям стандарта EN61000-4-5. При использовании сети без надлежащей защиты установите ограничитель перенапряжений в соответствии с требованиями действующих норм. Смотрите руководство CEI 34-156.

**ZH** 根据产品技术表（可到网站www.iguzzini.com查阅）中所示的值，该产品可防止共模和差分过电压，并符合EN61000-4-5法规。根据各国现行的国家线路系统法规，在网络不具备充分保护的情况下插入SPD（浪涌保护装置）。请参考CEI 34-156指南.

**AR** المنتج محمي ضد الجهد المفرط العام والتفاضلي وفقاً للقيم المدونة في ورقة بيانات المنتج، المتاحة للاستشارة على الموقع
www.iguzzini.com. والتي تتوافق مع معايير التوجيه EN61000-4-5. أدخل SPD (جهاز الحماية من زيادة التيار).
في حالة وجود الشبكات الغير محمية ة بشكل كاف وفقا للوائح الأجهزة الوطنية السارية في كل بلد . راجع الدليل 34 CEI-156

iGuzzini

SURGE PROTECTION

1.154.256.01 IS14313/01

**IT** Il prodotto è protetto alle sovratensioni di modo comune e differenziale secondo i valori riportati nella scheda tecnica di prodotto, consultabile nel sito www.iguzzini.com, e risponde alle normative EN61000-4-5. Inserire SPD (SURGE PROTECTION DEVICE) in presenza di reti non adeguatamente protette, secondo le normative impiantistiche nazionali vigenti in ciascun paese. Fare riferimento alla guida CEI 34-156

**EN** The product is protected against common and differential mode surges in compliance with the values stipulated in the product's technical sheet that can be viewed on the www.iguzzini.com website and complies with the EN61000-4-5 standard. Enable the SPD (SURGE PROTECTION DEVICE) if networks are used that are not adequately protected according to the national system standards in force in the country in question. Refer to the CEI 34-156 guide.

**FR** Le produit est protégé des surtensions de mode commun et différentiel selon les valeurs indiquées sur la fiche technique, à consulter sur le site www.iguzzini.com, et est conforme aux normes EN61000-4-5. Installer un SPD (SURGE PROTECTION DEVICE/dispositif de protection contre les surtensions) en présence de réseaux insuffisamment protégés, selon les normes nationales en matière d'installations en vigueur dans chaque pays. Veuillez consulter le guide CEI 34-156.

**DE** Das Produkt besitzt einen Gleichtakt- und Gegentakt-Überspannungsschutz in der auf dem technischen Datenblatt angegebenen Höhe. Dieses finden Sie auf der Website www.iguzzini.com. Der Überspannungsschutz entspricht den Vorschriften EN61000-4-5. Setzen Sie den SPD (SURGE PROTECTION DEVICE) gemäß den geltenden nationalen Vorschriften des Einbauortes bei nicht ausreichend geschützten Netzen ein. Beziehen Sie sich dabei auf die Richtlinie CEI 34-156.

**NL** Het product wordt beschermd tegen normale en differentiële overspanning volgens de waarden van het technische productblad dat geraadpleegd kan worden op de website www.iguzzini.com en stemt overeen met de norm EN61000-4-5. SPD (SURGE PROTECTION DEVICE) aanbrengen in het geval van onvoldoende beschermde netwerken, overeenkomstig de nationale wetten met betrekking tot installaties die in elk land van toepassing zijn. Raadpleeg de gids IEC 34-156.

**ES** El producto se ha protegido contra las sobretensiones de modo común y diferencial de acuerdo con los valores indicados en la ficha técnica de producto que se puede consultar en la página web www.iguzzini.com y es conforme con las normas EN61000-4-5. Introducir SPD (SURGE PROTECTION DEVICE) en presencia de redes sin la protección adecuada, según lo establecido por las normas nacionales de cada país aplicables en materia de instalaciones. Consultar la guía CEI 34-156.

**DA** Produktet er beskyttet mod overspænding på almindelig og differentiel vis i henhold til de anførte værdier i produktdatabladet, som kan konsulteres på webstedet www.iguzzini.com, og overholder bestemmelserne i EN61000-4-5. Indsæt SPD (SURGE PROTECTION DEVICE - OVERSPÆNDINGSSIKRING) hvis netværket ikke er udstyret med en passende beskyttelse, i overensstemmelse med de gældende forskrifter for anlæg i brugslandet. Jfr.IEC-vejledning 34-156.

**NO** Produktet er beskyttet mot overspenning på vanlig måte og med differensialbryter, i henhold til verdiene som er angitt i det tekniske kortet til produktet, se nettstedet www.iguzzini.com, og er i samsvar med standarden EN61000-4-5. Installer SPD (SURGE PROTECTION DEVICE) ved nett som ikke har egnet beskyttelse, i henhold til de nasjonale standardene som gjelder i hvert enkelt land. Se retningslinjene CEI 34-156.

**SV** Produkten är skyddad mot överspänning i gemensamt och differentiellt läge, i enlighet med värdena som återges i produktens tekniska datablad som finns på webbplatsen www.iguzzini.com. Produkten är överensstämmande med standard SS-EN61000-4-5. Koppla in SPD (SURGE PROTECTION DEVICE) om det förekommer nätverk som inte är korrekt skyddade, i enlighet med nationella systemstandarder som är gällande i respektive land. Se CEI-guide 34-156.

**RU** Продукт защищён от превышения обычного и дифференциального напряжения в соответствии со значениями, приведёнными в технических характеристиках продукта, указанных на сайте www.iguzzini.com, и отвечает требованиям стандарта EN61000-4-5. При использовании сети без надлежащей защиты установите ограничитель перенапряжений в соответствии с требованиями действующих норм. Смотрите руководство CEI 34-156.

**ZH** 根据产品技术表（可到网站www.iguzzini.com查阅）中所示的值，该产品可防止共模和差分过电压，并符合EN61000-4-5法规。根据各国现行的国家线路系统法规，在网络不具备充分保护的情况下插入SPD（浪涌保护装置）。请参考CEI 34-156指南.

**AR** المنتج محمي ضد الجهد المفرط العام والتفاضلي وفقاً للقيم المدونة في ورقة بيانات المنتج، المتاحة للاستشارة على الموقع
www.iguzzini.com. والتي تتوافق مع معايير التوجيه EN61000-4-5. أدخل SPD (جهاز الحماية من زيادة التيار).
في حالة وجود الشبكات الغير محمية ة بشكل كاف وفقا للوائح الأجهزة الوطنية السارية في كل بلد . راجع الدليل 34 CEI-156

**IT** PERIODO GIORNALIERO DI ACCENSIONE AMMESSO PER TEMPERATURE DI PRODOTTO >25°C
**EN** ALLOWED DAILY OPERATION PERIOD FOR PRODUCT TEMPERATURES >25°C
**FR** DURÉE QUOTIDIENNE D'ALLUMAGE ADMISSIBLE POUR DES TEMPÉRATURES DU PRODUIT >25°C
**DE** ERLAUBTE TÄGLICHE EINSCHALTDAUER FÜR PRODUKTTEMPERATUREN > 25°C
**NL** DAGELIJKSE ONTSTEKINGSPERIODE TOEGESTAAN VOOR EEN PRODUCTTEMPERATUUR >25°C
**ES** PERIODO DIARIO DE ENCENDIDO PERMITIDO PARA TEMPERATURAS DE PRODUCTO >25 °C
**DA** TILLADT TIDSRUM FOR DAGLIG TÆNDING FOR PRODUKTTEMPERATURER >25°C
**NO** TILLATT TENNINGSTID PR. DAG FOR PRODUKTTEMPERATURER >25°C
**SV** TILLÅTEN DAGLIG PERIOD SOM PRODUKTEN KAN VARA TÄND FÖR PRODUKTTEMPERATURER >25°C
**RU** ЕЖЕДНЕВНАЯ ДОПУСТИМАЯ ПРОДОЛЖИТЕЛЬНОСТЬ РАБОТЫ ДЛЯ ТЕМПЕРАТУРЫ ИЗДЕЛИЯ >25°C
**ZH** 产品温度高于25°C时允许的日常运行时长
**AR** فترة البدء اليومية المسموح بها لدرجات حرارة المنتج > 25 درجة مئوية

iGuzzini
1.154.627.03
IS09175/03

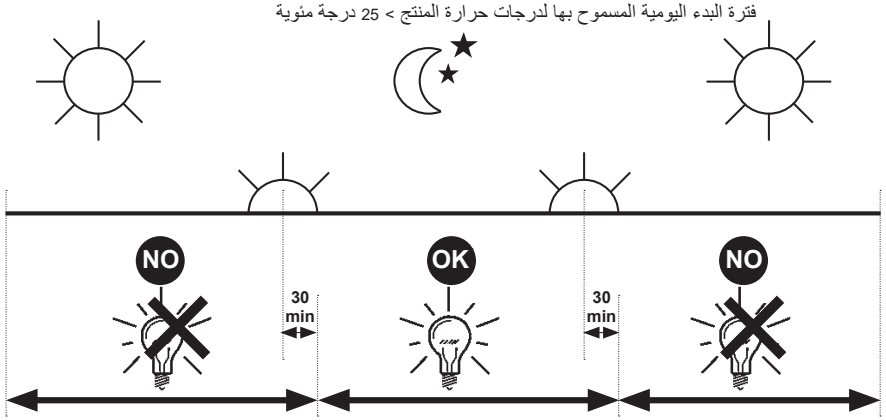


**IT** PERIODO GIORNALIERO DI ACCENSIONE AMMESSO PER TEMPERATURE DI PRODOTTO >25°C
**EN** ALLOWED DAILY OPERATION PERIOD FOR PRODUCT TEMPERATURES >25°C
**FR** DURÉE QUOTIDIENNE D'ALLUMAGE ADMISSIBLE POUR DES TEMPÉRATURES DU PRODUIT >25°C
**DE** ERLAUBTE TÄGLICHE EINSCHALTDAUER FÜR PRODUKTTEMPERATUREN > 25°C
**NL** DAGELIJKSE ONTSTEKINGSPERIODE TOEGESTAAN VOOR EEN PRODUCTTEMPERATUUR >25°C
**ES** PERIODO DIARIO DE ENCENDIDO PERMITIDO PARA TEMPERATURAS DE PRODUCTO >25 °C
**DA** TILLADT TIDSRUM FOR DAGLIG TÆNDING FOR PRODUKTTEMPERATURER >25°C
**NO** TILLATT TENNINGSTID PR. DAG FOR PRODUKTTEMPERATURER >25°C
**SV** TILLÅTEN DAGLIG PERIOD SOM PRODUKTEN KAN VARA TÄND FÖR PRODUKTTEMPERATURER >25°C
**RU** ЕЖЕДНЕВНАЯ ДОПУСТИМАЯ ПРОДОЛЖИТЕЛЬНОСТЬ РАБОТЫ ДЛЯ ТЕМПЕРАТУРЫ ИЗДЕЛИЯ >25°C
**ZH** 产品温度高于25°C时允许的日常运行时长
**AR** فترة البدء اليومية المسموح بها لدرجات حرارة المنتج > 25 درجة مئوية

iGuzzini
1.154.627.03
IS09175/03

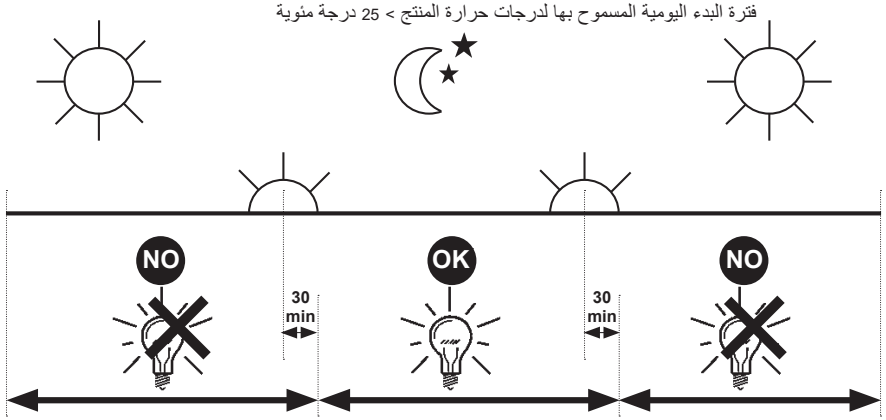


**IT** PERIODO GIORNALIERO DI ACCENSIONE AMMESSO PER TEMPERATURE DI PRODOTTO >25°C
**EN** ALLOWED DAILY OPERATION PERIOD FOR PRODUCT TEMPERATURES >25°C
**FR** DURÉE QUOTIDIENNE D'ALLUMAGE ADMISSIBLE POUR DES TEMPÉRATURES DU PRODUIT >25°C
**DE** ERLAUBTE TÄGLICHE EINSCHALTDAUER FÜR PRODUKTTEMPERATUREN > 25°C
**NL** DAGELIJKSE ONTSTEKINGSPERIODE TOEGESTAAN VOOR EEN PRODUCTTEMPERATUUR >25°C
**ES** PERIODO DIARIO DE ENCENDIDO PERMITIDO PARA TEMPERATURAS DE PRODUCTO >25 °C
**DA** TILLADT TIDSRUM FOR DAGLIG TÆNDING FOR PRODUKTTEMPERATURER >25°C
**NO** TILLATT TENNINGSTID PR. DAG FOR PRODUKTTEMPERATURER >25°C
**SV** TILLÅTEN DAGLIG PERIOD SOM PRODUKTEN KAN VARA TÄND FÖR PRODUKTTEMPERATURER >25°C
**RU** ЕЖЕДНЕВНАЯ ДОПУСТИМАЯ ПРОДОЛЖИТЕЛЬНОСТЬ РАБОТЫ ДЛЯ ТЕМПЕРАТУРЫ ИЗДЕЛИЯ >25°C
**ZH** 产品温度高于25°C时允许的日常运行时长
**AR** فترة البدء اليومية المسموح بها لدرجات حرارة المنتج > 25 درجة مئوية

iGuzzini
1.154.627.03
IS09175/03

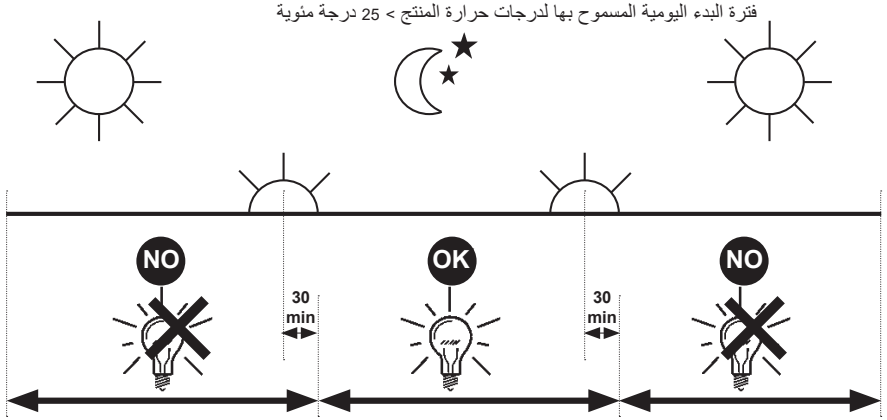


**IT** PERIODO GIORNALIERO DI ACCENSIONE AMMESSO PER TEMPERATURE DI PRODOTTO >25°C
**EN** ALLOWED DAILY OPERATION PERIOD FOR PRODUCT TEMPERATURES >25°C
**FR** DURÉE QUOTIDIENNE D'ALLUMAGE ADMISSIBLE POUR DES TEMPÉRATURES DU PRODUIT >25°C
**DE** ERLAUBTE TÄGLICHE EINSCHALTDAUER FÜR PRODUKTTEMPERATUREN > 25°C
**NL** DAGELIJKSE ONTSTEKINGSPERIODE TOEGESTAAN VOOR EEN PRODUCTTEMPERATUUR >25°C
**ES** PERIODO DIARIO DE ENCENDIDO PERMITIDO PARA TEMPERATURAS DE PRODUCTO >25 °C
**DA** TILLADT TIDSRUM FOR DAGLIG TÆNDING FOR PRODUKTTEMPERATURER >25°C
**NO** TILLATT TENNINGSTID PR. DAG FOR PRODUKTTEMPERATURER >25°C
**SV** TILLÅTEN DAGLIG PERIOD SOM PRODUKTEN KAN VARA TÄND FÖR PRODUKTTEMPERATURER >25°C
**RU** ЕЖЕДНЕВНАЯ ДОПУСТИМАЯ ПРОДОЛЖИТЕЛЬНОСТЬ РАБОТЫ ДЛЯ ТЕМПЕРАТУРЫ ИЗДЕЛИЯ >25°C
**ZH** 产品温度高于25°C时允许的日常运行时长
**AR** فترة البدء اليومية المسموح بها لدرجات حرارة المنتج > 25 درجة مئوية

iGuzzini
1.154.627.03
IS09175/03

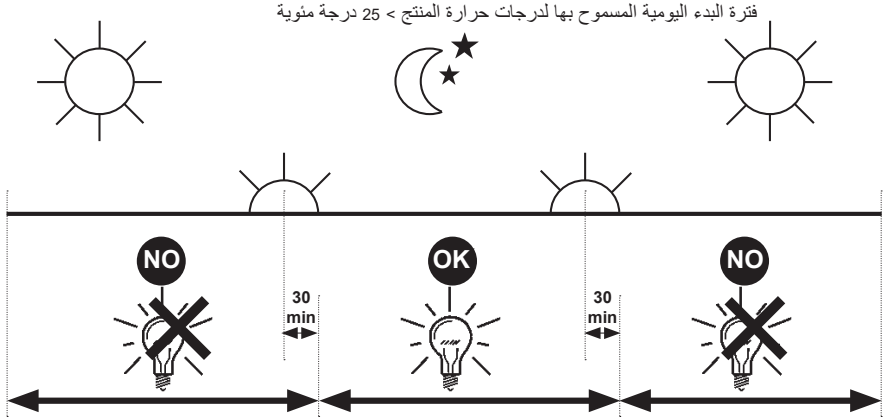

1.154.910.01 IS10806/02

**IT** N.B.: Per la sostituzione del LED contattare l'azienda iGuzzini.
**EN** N.B.: For information on LED replacement please contact iGuzzini.
**FR** N.B.: Pour procéder au remplacement de la LED, adressez-vous à la société iGuzzini.
**DE** N.B.: Bezüglich des Austausches der LED kontaktieren Sie bitte die Firma iGuzzini.
**NL** N.B.: Voor het vervangen van de LED neemt u contact op met het bedrijf iGuzzini.
**ES** NOTA: Para sustituir el LED llame a la empresa iGuzzini.
**DA** N.B.: For udskiftning af lysdioden, skal man kontakte iGuzzini.
**NO** N.B.: For informasjon om skifte av LED, vennligst ta kontakt med iGuzzini.
**SV** OBS! För byte av lysdioden, kontakta företaget iGuzzini.
**RU** ПРИМЕЧАНИЕ: Для замены СИДов обращайтесь в компанию iGuzzini.
**ZH** 注意：如需LED更换的信息，请联系iGuzzini
**AR** تنبيه: لاستبدال الضوء LED اتصل بشركة iGuzzini

**IT** Non fissare la sorgente luminosa durante il suo funzionamento
**EN** Do not stare at the operating lighting source
**FR** Ne pas fixer la source lumineuse lorsqu'elle est allumée
**DE** Die Lichtquelle nicht über längere Zeit mit dem Blick fixieren
**NL** Bevestig de lichtbron niet terwijl deze in werking is
**ES** No mire directamente a la fuente luminosa durante el funcionamiento
**DA** Fastgør ikke lyskilden under dens drift
**NO** Se ikke direkte på lyskilden når den er i funksjon
**SV** Fäst inte ljuskällan medan den är i funktion
**RU** Не смотрите на источник света во время его функционирования
**ZH** 请勿注视亮着的光源。
**AR** يجب عدم محاولة تثبيت المصدر الضوئي في أثناء تشغيله.

**IT** L'apparecchio dovrebbe essere posizionato in modo che non sia prevista un'osservazione prolungata dell'apparecchio ad una distanza inferiore di 1,5 m
**EN** The luminaire should be positioned so that prolonged staring into the luminaire at a distance closer than 1,5 m is not expected.
**FR** Il faudrait placer l'appareil de manière à ce qu'aucune observation prolongée de l'appareil ne soit possible à moins de 1,5 m de distance
**DE** Das Gerät so positionieren, dass der Anwender nicht über längere Zeit aus weniger als 1,5 m Abstand angestrahlt wird.
**NL** Het apparaat moet zodanig geplaatst worden dat er geen langdurige observatie van het apparaat te voorzien is op een afstand van minder dan 1,5 m
**ES** El aparato debe emplazarse de manera tal que la observación prolongada se realice a una distancia de al menos 1,5 m
**DA** Apparatet skal placeres på et sted, så der ikke kræves en forlængerledning, der er længere end 1,5 meter
**NO** Apparatet bør plasseres slik at man ikke behøver å se på det i lengre tid på mindre avstand enn 1,5 m
**SV** Apparatet bør plasseres slik at man ikke behøver å se på det i lengre tid på mindre avstand enn 1,5 m
**RU** Прибор следует установить так, чтобы не смотреть на него продолжительное время, если расстояние не достигает 1,5 м.
**ZH** 灯具应按照该种方式安置，以确保其在 1,5 米以内的距离中可以长时间地不被发现
**AR** يجب وضع الجهاز في مكان يراعى فيه عدم إمكانية مراقبة الجهاز لفترة طويلة من مسافة أقل من 1.5 متر.

1.154.910.01 IS10806/02

**IT** N.B.: Per la sostituzione del LED contattare l'azienda iGuzzini.
**EN** N.B.: For information on LED replacement please contact iGuzzini.
**FR** N.B.: Pour procéder au remplacement de la LED, adressez-vous à la société iGuzzini.
**DE** N.B.: Bezüglich des Austausches der LED kontaktieren Sie bitte die Firma iGuzzini.
**NL** N.B.: Voor het vervangen van de LED neemt u contact op met het bedrijf iGuzzini.
**ES** NOTA: Para sustituir el LED llame a la empresa iGuzzini.
**DA** N.B.: For udskiftning af lysdioden, skal man kontakte iGuzzini.
**NO** N.B.: For informasjon om skifte av LED, vennligst ta kontakt med iGuzzini.
**SV** OBS! För byte av lysdioden, kontakta företaget iGuzzini.
**RU** ПРИМЕЧАНИЕ: Для замены СИДов обращайтесь в компанию iGuzzini.
**ZH** 注意：如需LED更换的信息，请联系iGuzzini
**AR** تنبيه: لاستبدال الضوء LED اتصل بشركة iGuzzini

**IT** Non fissare la sorgente luminosa durante il suo funzionamento
**EN** Do not stare at the operating lighting source
**FR** Ne pas fixer la source lumineuse lorsqu'elle est allumée
**DE** Die Lichtquelle nicht über längere Zeit mit dem Blick fixieren
**NL** Bevestig de lichtbron niet terwijl deze in werking is
**ES** No mire directamente a la fuente luminosa durante el funcionamiento
**DA** Fastgør ikke lyskilden under dens drift
**NO** Se ikke direkte på lyskilden når den er i funksjon
**SV** Fäst inte ljuskällan medan den är i funktion
**RU** Не смотрите на источник света во время его функционирования
**ZH** 请勿注视亮着的光源。
**AR** يجب عدم محاولة تثبيت المصدر الضوئي في أثناء تشغيله.

**IT** L'apparecchio dovrebbe essere posizionato in modo che non sia prevista un'osservazione prolungata dell'apparecchio ad una distanza inferiore di 1,5 m
**EN** The luminaire should be positioned so that prolonged staring into the luminaire at a distance closer than 1,5 m is not expected.
**FR** Il faudrait placer l'appareil de manière à ce qu'aucune observation prolongée de l'appareil ne soit possible à moins de 1,5 m de distance
**DE** Das Gerät so positionieren, dass der Anwender nicht über längere Zeit aus weniger als 1,5 m Abstand angestrahlt wird.
**NL** Het apparaat moet zodanig geplaatst worden dat er geen langdurige observatie van het apparaat te voorzien is op een afstand van minder dan 1,5 m
**ES** El aparato debe emplazarse de manera tal que la observación prolongada se realice a una distancia de al menos 1,5 m
**DA** Apparatet skal placeres på et sted, så der ikke kræves en forlængerledning, der er længere end 1,5 meter
**NO** Apparatet bør plasseres slik at man ikke behøver å se på det i lengre tid på mindre avstand enn 1,5 m
**SV** Apparatet bør plasseres slik at man ikke behøver å se på det i lengre tid på mindre avstand enn 1,5 m
**RU** Прибор следует установить так, чтобы не смотреть на него продолжительное время, если расстояние не достигает 1,5 м.
**ZH** 灯具应按照该种方式安置，以确保其在 1,5 米以内的距离中可以长时间地不被发现
**AR** يجب وضع الجهاز في مكان يراعى فيه عدم إمكانية مراقبة الجهاز لفترة طويلة من مسافة أقل من 1.5 متر.

1.154.910.01 IS10806/02

**IT** N.B.: Per la sostituzione del LED contattare l'azienda iGuzzini.
**EN** N.B.: For information on LED replacement please contact iGuzzini.
**FR** N.B.: Pour procéder au remplacement de la LED, adressez-vous à la société iGuzzini.
**DE** N.B.: Bezüglich des Austausches der LED kontaktieren Sie bitte die Firma iGuzzini.
**NL** N.B.: Voor het vervangen van de LED neemt u contact op met het bedrijf iGuzzini.
**ES** NOTA: Para sustituir el LED llame a la empresa iGuzzini.
**DA** N.B.: For udskiftning af lysdioden, skal man kontakte iGuzzini.
**NO** N.B.: For informasjon om skifte av LED, vennligst ta kontakt med iGuzzini.
**SV** OBS! För byte av lysdioden, kontakta företaget iGuzzini.
**RU** ПРИМЕЧАНИЕ: Для замены СИДов обращайтесь в компанию iGuzzini.
**ZH** 注意：如需LED更换的信息，请联系iGuzzini
**AR** تنبيه: لاستبدال الضوء LED اتصل بشركة iGuzzini

**IT** Non fissare la sorgente luminosa durante il suo funzionamento
**EN** Do not stare at the operating lighting source
**FR** Ne pas fixer la source lumineuse lorsqu'elle est allumée
**DE** Die Lichtquelle nicht über längere Zeit mit dem Blick fixieren
**NL** Bevestig de lichtbron niet terwijl deze in werking is
**ES** No mire directamente a la fuente luminosa durante el funcionamiento
**DA** Fastgør ikke lyskilden under dens drift
**NO** Se ikke direkte på lyskilden når den er i funksjon
**SV** Fäst inte ljuskällan medan den är i funktion
**RU** Не смотрите на источник света во время его функционирования
**ZH** 请勿注视亮着的光源。
**AR** يجب عدم محاولة تثبيت المصدر الضوئي في أثناء تشغيله.

**IT** L'apparecchio dovrebbe essere posizionato in modo che non sia prevista un'osservazione prolungata dell'apparecchio ad una distanza inferiore di 1,5 m
**EN** The luminaire should be positioned so that prolonged staring into the luminaire at a distance closer than 1,5 m is not expected.
**FR** Il faudrait placer l'appareil de manière à ce qu'aucune observation prolongée de l'appareil ne soit possible à moins de 1,5 m de distance
**DE** Das Gerät so positionieren, dass der Anwender nicht über längere Zeit aus weniger als 1,5 m Abstand angestrahlt wird.
**NL** Het apparaat moet zodanig geplaatst worden dat er geen langdurige observatie van het apparaat te voorzien is op een afstand van minder dan 1,5 m
**ES** El aparato debe emplazarse de manera tal que la observación prolongada se realice a una distancia de al menos 1,5 m
**DA** Apparatet skal placeres på et sted, så der ikke kræves en forlængerledning, der er længere end 1,5 meter
**NO** Apparatet bør plasseres slik at man ikke behøver å se på det i lengre tid på mindre avstand enn 1,5 m
**SV** Apparatet bør plasseres slik at man ikke behøver å se på det i lengre tid på mindre avstand enn 1,5 m
**RU** Прибор следует установить так, чтобы не смотреть на него продолжительное время, если расстояние не достигает 1,5 м.
**ZH** 灯具应按照该种方式安置，以确保其在 1,5 米以内的距离中可以长时间地不被发现
**AR** يجب وضع الجهاز في مكان يراعى فيه عدم إمكانية مراقبة الجهاز لفترة طويلة من مسافة أقل من 1.5 متر.

2.510.265.00
IS17049/00

iGuzzini

**IT** Questo prodotto contiene una sorgente luminosa di classe di efficienza energetica " G ".

**EN** This product contains an energy-efficiency class light source " G ".

**FR** Ce produit est équipé d'une source lumineuse classée en termes d'efficacité énergétique " G ".

**DE** Dieses Produkt enthält eine Lichtquelle der Energieeffizienzklasse " G ".

**NL** Este producto contiene una lámpara de clase de eficiencia energética " G ".

**ES** Dit product bevat een lichtbron met energie-efficiëntieklasse " G ".

**DA** Dette produkt indeholder en lyskilde med energieffektivitetsklasse " G ".

**NO** Dette produktet inneholder en lyskilde med energieffektivitetsklasse " G ".

**SV** Denna produkt innehåller en ljuskälla med energimärkning " G ".

**RU** Это изделие содержит источник света класса энергоэффективности " G ".

**ZH** 本产品包含一个能效级别的灯泡。" G ".

**AR** ." G " يحتوي هذا المنتج على مصدر ضوء من فئة كفاءة الطاقة.

2.510.265.00
IS17049/00

iGuzzini

**IT** Questo prodotto contiene una sorgente luminosa di classe di efficienza energetica " G ".

**EN** This product contains an energy-efficiency class light source " G ".

**FR** Ce produit est équipé d'une source lumineuse classée en termes d'efficacité énergétique " G ".

**DE** Dieses Produkt enthält eine Lichtquelle der Energieeffizienzklasse " G ".

**NL** Este producto contiene una lámpara de clase de eficiencia energética " G ".

**ES** Dit product bevat een lichtbron met energie-efficiëntieklasse " G ".

**DA** Dette produkt indeholder en lyskilde med energieffektivitetsklasse " G ".

**NO** Dette produktet inneholder en lyskilde med energieffektivitetsklasse " G ".

**SV** Denna produkt innehåller en ljuskälla med energimärkning " G ".

**RU** Это изделие содержит источник света класса энергоэффективности " G ".

**ZH** 本产品包含一个能效级别的灯泡。" G ".

**AR** ." G " يحتوي هذا المنتج على مصدر ضوء من فئة كفاءة الطاقة.

2.510.265.00
IS17049/00

iGuzzini

**IT** Questo prodotto contiene una sorgente luminosa di classe di efficienza energetica " G ".

**EN** This product contains an energy-efficiency class light source " G ".

**FR** Ce produit est équipé d'une source lumineuse classée en termes d'efficacité énergétique " G ".

**DE** Dieses Produkt enthält eine Lichtquelle der Energieeffizienzklasse " G ".

**NL** Este producto contiene una lámpara de clase de eficiencia energética " G ".

**ES** Dit product bevat een lichtbron met energie-efficiëntieklasse " G ".

**DA** Dette produkt indeholder en lyskilde med energieffektivitetsklasse " G ".

**NO** Dette produktet inneholder en lyskilde med energieffektivitetsklasse " G ".

**SV** Denna produkt innehåller en ljuskälla med energimärkning " G ".

**RU** Это изделие содержит источник света класса энергоэффективности " G ".

**ZH** 本产品包含一个能效级别的灯泡。" G ".

**AR** ." G " يحتوي هذا المنتج على مصدر ضوء من فئة كفاءة الطاقة.

2.510.265.00
IS17049/00

iGuzzini

**IT** Questo prodotto contiene una sorgente luminosa di classe di efficienza energetica " G ".

**EN** This product contains an energy-efficiency class light source " G ".

**FR** Ce produit est équipé d'une source lumineuse classée en termes d'efficacité énergétique " G ".

**DE** Dieses Produkt enthält eine Lichtquelle der Energieeffizienzklasse " G ".

**NL** Este producto contiene una lámpara de clase de eficiencia energética " G ".

**ES** Dit product bevat een lichtbron met energie-efficiëntieklasse " G ".

**DA** Dette produkt indeholder en lyskilde med energieffektivitetsklasse " G ".

**NO** Dette produktet inneholder en lyskilde med energieffektivitetsklasse " G ".

**SV** Denna produkt innehåller en ljuskälla med energimärkning " G ".

**RU** Это изделие содержит источник света класса энергоэффективности " G ".

**ZH** 本产品包含一个能效级别的灯泡。" G ".

**AR** ." G " يحتوي هذا المنتج على مصدر ضوء من فئة كفاءة الطاقة.

2.510.265.00
IS17049/00

iGuzzini

**IT** Questo prodotto contiene una sorgente luminosa di classe di efficienza energetica " G ".

**EN** This product contains an energy-efficiency class light source " G ".

**FR** Ce produit est équipé d'une source lumineuse classée en termes d'efficacité énergétique " G ".

**DE** Dieses Produkt enthält eine Lichtquelle der Energieeffizienzklasse " G ".

**NL** Este producto contiene una lámpara de clase de eficiencia energética " G ".

**ES** Dit product bevat een lichtbron met energie-efficiëntieklasse " G ".

**DA** Dette produkt indeholder en lyskilde med energieffektivitetsklasse " G ".

**NO** Dette produktet inneholder en lyskilde med energieffektivitetsklasse " G ".

**SV** Denna produkt innehåller en ljuskälla med energimärkning " G ".

**RU** Это изделие содержит источник света класса энергоэффективности " G ".

**ZH** 本产品包含一个能效级别的灯泡。" G ".

**AR** ." G " يحتوي هذا المنتج على مصدر ضوء من فئة كفاءة الطاقة.

2.510.265.00
IS17049/00

iGuzzini

**IT** Questo prodotto contiene una sorgente luminosa di classe di efficienza energetica " G ".

**EN** This product contains an energy-efficiency class light source " G ".

**FR** Ce produit est équipé d'une source lumineuse classée en termes d'efficacité énergétique " G ".

**DE** Dieses Produkt enthält eine Lichtquelle der Energieeffizienzklasse " G ".

**NL** Este producto contiene una lámpara de clase de eficiencia energética " G ".

**ES** Dit product bevat een lichtbron met energie-efficiëntieklasse " G ".

**DA** Dette produkt indeholder en lyskilde med energieffektivitetsklasse " G ".

**NO** Dette produktet inneholder en lyskilde med energieffektivitetsklasse " G ".

**SV** Denna produkt innehåller en ljuskälla med energimärkning " G ".

**RU** Это изделие содержит источник света класса энергоэффективности " G ".

**ZH** 本产品包含一个能效级别的灯泡。" G ".

**AR** ." G " يحتوي هذا المنتج على مصدر ضوء من فئة كفاءة الطاقة.

iGuzzini

**I** **Istruzioni per le operazioni di servizio per l'apparecchio di illuminazione**
**GB** **Instructions on luminare service operations**
**F** **Instructions pour les opérations de service du luminaire**
**D** **Wartungsanleitung für die Leuchte**
**NL** **Instructies voor de onderhoudsoperaties op de verlichtingsarmatuur**
**E** **Instrucciones para las operaciones de servicio del aparato de alumbrado**
**DK** **Anvisninger i serviceindgreb på belysningsarmatur**
**N** **Anvisninger for betjening av lysapparatet**
**S** **Instruktioner för användning av belysningsanordningen**
**RUS** Инструкции по эксплуатации осветительного прибора
**CN** 照明装置检修操作说明

**Sostituire la lampada parzialmente esausta**
**Replace the partly exhausted lamp**
**Remplacer la lampe partiellement épuisée**
**Die teilweise erschöpfte Lampe austauschen**
**Vervang de gedeeltelijk lege lamp**
**Sustituir la lámpara parcialmente agotada**
**Udskift den delvist udtjente pære**
**Skifte ut den delvis utbrente lyspæren**
**Byt ut den delvis förbrukade lampan**
Замена частично отработанной лампочки
更换部分老化的灯泡

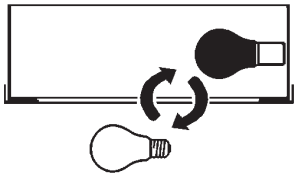

**Spegnimento**
**Switch it off**
**Extinction**
**Ausschaltung**
**Uitschakeling**
**Apagado**
**Slukning**
**Slukking**
**Släckning**
Выключение
关灯

Interrompere l'alimentazione dell'apparecchio
Cut the power supply to the luminaire
Couper l'alimentation du luminaire
Stromversorgung der Leuchte unterbrechen
Onderbreek de voeding van het apparaat
Interrumpir la alimentación del aparato
Afbryd armaturets strømforsyning
Avbryte strømtilførselen til apparatet
Koppla från anordningens strömförsörjning
Отключить электропитание прибора
中断装置供电

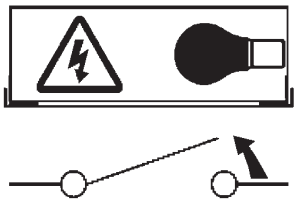

**Aprire l'apparecchio**
**Open the fixture**
**Ouvrir le luminaire**
**Das Gerät öffnen**
**Open het apparaat**
**Abrir el aparato**
**Åbn armaturet**
**Åpne apparatet**
**Öppna anordningen**
Раскрыть прибор
打开装置

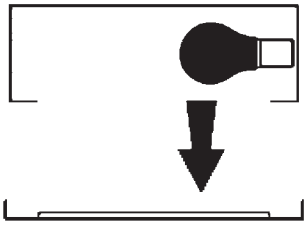

**Rimuovere la lampada esausta**
**Remove the exhausted lamp**
**Retirer la lampe épuisée**
**Die alte Lampe entnehmen**
**Verwijder de lege lamp**
**Quitar la lámpara agotada**
**Tag den udtjente pære ud**
**Fjerne den utbrente lyspæren**
**Ta bort den förbrukade lampan**
Вынуть старую лампочку
取出老化的灯泡

Portarla in un centro di riciclaggio
Carry it to a recycling centre
La porter dans une déchetterie pour son recyclage
Ordnungsgemäß entsorgen
Breng de lamp naar een recyclingcentrum
Llevarla a un centro de reciclaje
Aflever den på en genbrugsstation
Levere den til en miljøstasjon
Lämna in den till en återvinningsanläggning
Сдать ее в пункт приема утильсырья
将其送往回收中心

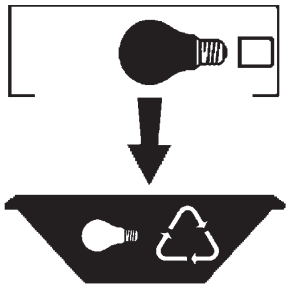

**Inserire la nuova lampada**
**Introduce the new lamp**
**Installer la lampe neuve**
**Die neue Lampe einsetzen**
**Doe de nieuwe lamp op zijn plek**
**Montar la nueva lámpara**
**Sæt den nye pære i**
**Sette i den nye pæren**
**Sätt i den nya lampan**
Вставить новую лампочку
装入新灯泡

Inserire la nuova lampada nel portalampada
Fit the new lamp into the socket
Installer la nouvelle lampe dans le support de lampe
Die neue Lampe in den Sockel einsetzen
Doe de nieuwe lamp in de lamphouder
Montar la nueva lámpara en el portalámpara
Sæt den nye pære i fatningen
Sette den nye pæren inn i lampeholderen
Sätt i den nya lampan i lamphållaren
Вставить новую лампочку в патрон
将新灯泡插入灯泡架中

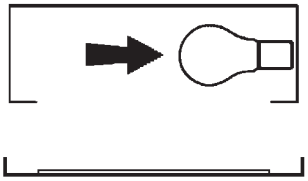

**Riposizionare ottica**
**Re-place the optic**
**Remettre l'optique à sa place**
**Die Optik wieder einsetzen**
**Doe de optiek weer op zijn plaats**
**Volver a montar la óptica**
**Sæt den optiske enhed på plads**
**Innstille linsen**
**Flytta om optiken**
Отрегулировать линзы
重新定位光头

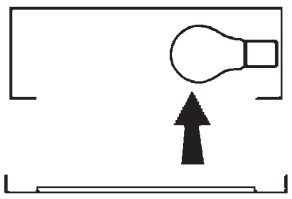

**Effettuare prova di funzionamento**
**Perform operative test**
**Procéder à un essai de fonctionnement**
**Eine Funktionsprüfung durchführen**
**Controleer de correcte werking**
**Hacer una prueba de funcionamiento**
**Afprøv funktionen**
**Prøve om den fungerer**
**Utför funktionstest**
Выполнить проверку исправности работы
执行功能测试

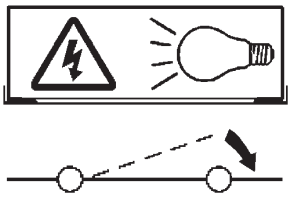

**I** **Istruzioni per la pulizia dell'apparecchio di illuminazione**
**GB** **Instructions on luminare cleaning operations**
**F** **Instructions pour le nettoyage du luminaire**
**D** **Anweisungen zur Reinigung der Leuchte**
**NL** **Instructies voor de reiniging van de verlichtingsarmatuur**
**E** **Instrucciones para limpiar el aparato de alumbrado**
**DK** **Anvisninger i rengøring af belysningsarmaturet**
**N** **Anvisninger for rengjøring av lysapparatet**
**S** **Instruktioner för rengöring av belysningsanordningen**
**RUS** Инструкции по чистке осветительного прибора
**CN** 照明装置清洁说明

**Pulire l'apparecchio**
**Clean the fixture**
**Nettoyer le luminaire**
**Das Gerät reinigen**
**Reinig het apparaat**
**Limpiar el aparato**
**Rengør armaturet**
**Rengjøre apparatet**
**Rengör anordningen**
Чистка прибора
清洁装置

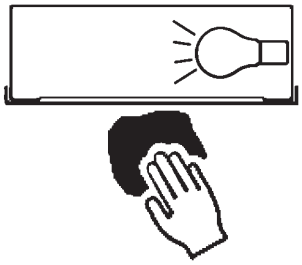

**Spegnimento**
**Switch it off**
**Extinction**
**Ausschaltung**
**Uitschakeling**
**Apagado**
**Slukning**
**Slukking**
**Släckning**
Выключение
关灯

Interrompere l'alimentazione dell'apparecc
Cut the power supply to the luminaire
Couper l'alimentation du luminaire
Stromversorgung der Leuchte unterbrech
Onderbreek de voeding van het apparaa
Interrumpir la alimentación del aparato
Afbryd armaturets strømforsyning
Avbryte strømtilførselen til apparatet
Koppla från anordningens strömförsörjnin
Отключить электропитание прибора
中断装置供电

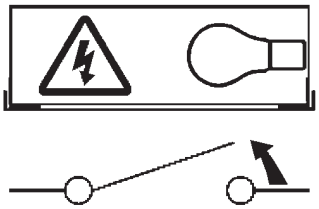

**Spolverare l'ottica esterna**
**Remove dust from the external optic**
**Dépoussiérer l'optique extérieure**
**Die externe Optik abstauben**
**Stof de externe optiek af**
**Quitar el polvo de la óptica exterior**
**Tør støvet af den udvendige optiske enhed**
**Fjerne støv fra den eksterne lysenheten**
**Damma av den yttre optiken**
Вытереть пыль с внешней стороны линз
为外侧光头掸尘

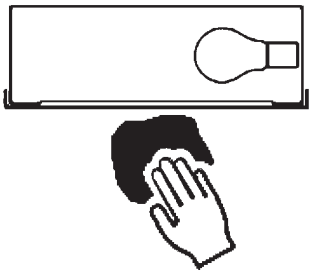

**Lavare l'ottica esterna**
**Wash the external optic**
**Laver l'optique extérieure**
**Die externe Optik waschen**
**Was de externe optiek**
**Lavar la óptica exterior**
**Vask den udvendige optiske enhed**
**Vaske den eksterne lysenheten**
**Rengör den yttre optiken**
Вымыть линзы с внешней стороны
清洁外光头

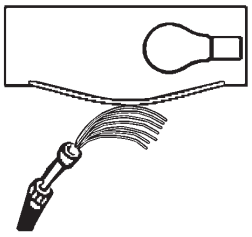

**Rimuovere l'ottica**
**Remove the optic**
**Retirer l'optique**
**Die Optik abnehmen**
**Verwijder de optiek**
**Quitar la óptica**
**Tag den optiske enhed af**
**Fjerne lysenheten**
**Ta bort optiken**
Снять линзы
取下光头

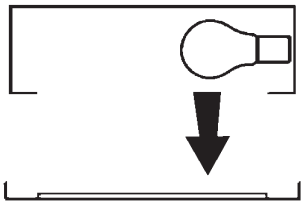

**Pulire la parte interna dell'apparecchio di illuminazione**
**Clean the inside of the fixture**
**Nettoyer l'intérieur du luminaire**
**Die Innenseite der Leuchte reinigen**
**Reinig de binnenzijde van de verlichtingsarmatuur**
**Limpiar el interior del aparato de alumbrado**
**Rengør belysningsarmaturets indvendige dele**
**Rengjøre lysapparatet innvendig**
**Rengör belysningsanordningen invändigt**
Протереть осветительный прибор изнутри
清洁照明装置内部

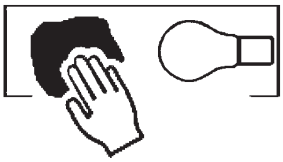

**Riposizionare ottica**
**Re-place the optic**
**Remettre l'optique à sa place**
**Die Optik wieder einsetzen**
**Doe de optiek weer op zijn plaats**
**Volver a montar la óptica**
**Sæt den optiske enhed på plads**
**Innstille linsen**
**Flytta om optiken**
Отрегулировать линзы
重新定位光头

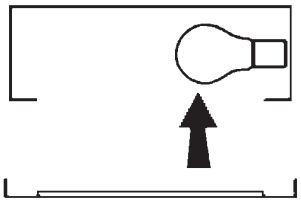

**Effettuare prova di funzionamento**
**Perform operative test**
**Procéder à un essai de fonctionnement**
**Eine Funktionsprüfung durchführen**
**Controleer de correcte werking**
**Hacer una prueba de funcionamiento**
**Afprøv funktionen**
**Prøve om den fungerer**
**Utför funktionstest**
Выполнить проверку исправности работы
执行功能测试

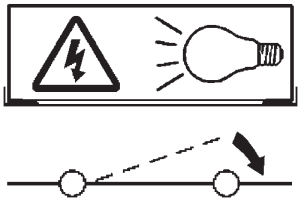

**I** **Istruzioni per il fine vita e lo smaltimento dei componenti**
**GB** **Instructions on end-of-life and component disposal**
**F** **Instructions pour la gestion des composants en fin de vie et leur mise au rebut**
**D** **Anweisungen zur Entsorgung der Leuchtenkomponenten**
**NL** **Instructies voor het verwijderen van de armatuur en het recyclen van de onderdelen**
**E** **Instrucciones para el final de vida y la eliminación los componentes**
**DK** **Anvisninger i udtjent armatur og bortskaffelse af komponenter**
**N** **Anvisninger for endt levetid og avfallsbehandling av delene**
**S** **Instruktioner vid bortskaffning och kassering av komponenter**
**RUS** Инструкции по утилизации прибора и его комплектующих по окончании его срока службы
**CN** 寿命期结束与零件废弃处置说明

**Spegnimento**
**Switch it off**
**Extinction**
**Ausschaltung**
**Uitschakeling**
**Apagado**
**Slukning**
**Slukking**
**Släckning**
Выключение
关灯

Interrompere l'alimentazione dell'apparecchio
Cut the power supply to the luminaire
Couper l'alimentation du luminaire
Stromversorgung der Leuchte unterbrechen
Onderbreek de voeding van het apparaat
Interrumpir la alimentación del aparato
Afbryd armaturets strømforsyning
Avbryte strømtilførselen til apparatet
Koppla från anordningens strömförsörjning
Отключить электропитание прибора
中断装置供电

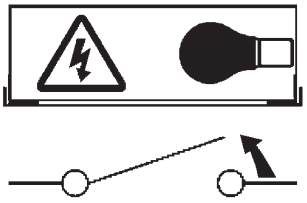

**Rimuovere la/le lampada/e per la dismissione**
**Remove the lamp(s) for decommissioning**
**Retirer la(les) lampe(s) pour sa(leur) mise au rebut**
**Die Lampe/n ordnungsgemäß entsorgen**
**Verwijder de lamp(en) voor het recyclen**
**Quitar la(s) lámpara(s) para el desecho**
**Tag pæren/pærerne ud til bortskaffelse**
**Fjerne lampen/-e som skal kastes**
**Ta bort lampan/-orna för bortskaffningen**
Вынуть ламочку/и для утилизации прибора
取出需要丢弃的灯泡

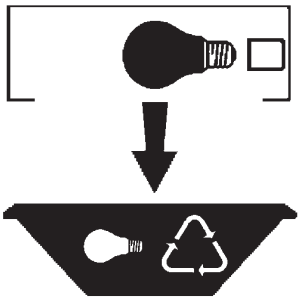

**Rimuovere la batteria per la dismissione**
**Remove the battery for decommissioning**
**Retirer la batterie pour sa mise au rebut**
**Die Batterie ordnungsgemäß entsorgen**
**Verwijder de batterij voor het recyclen**
**Quitar la batería para el desecho**
**Tag batteriet ud til bortskaffelse**
**Fjerne batteriet som skal kastes**
**Ta bort batteriet för bortskaffningen**
Вынуть батарейку для утилизации прибора
取出需要丢弃的电池

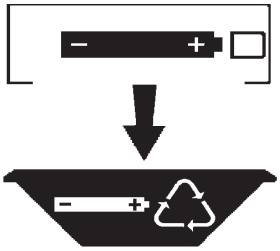

**Rimuovere l'apparecchio per la dismissione**
**Remove the fixture for decommissioning**
**Enlever le luminaire pour sa mise au rebut**
**Das Gerät ordnungsgemäß entsorgen**
**Verwijder het apparaat voor het recyclen**
**Quitar el aparato para el desecho**
**Tag armaturet ud til bortskaffelse**
**Fjerne apparatet som skal kastes**
**Ta bort anordningen för bortskaffningen**
Снять прибор для утилизации
取出需要丢弃的装置

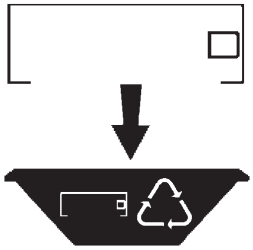
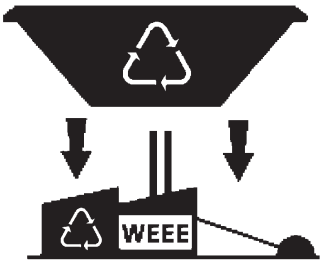
**Inviare i materiali ad un centro di raccolta RAEE**
**Send the materials to a WEEE collection centre**
**Envoyer les matériaux dans une déchetterie DEEE**
**Die Materialien in einem WEEE-Zentrum entsorgen**
**Zend de materialen naar een recyclingscentrum voor de AEEA**
**Enviar los materiales a un centro de recogida RAEE**
**Aflever materialerne på et indsamlingscenter for elektronisk udstyr**
**Sende materialene til en miljøstasjon for resirkulering av EE-avfall**
**Skicka materialet till en RAEE uppsamlingscentral**
Сдать материалы в пункт приема утильсырья
将材料送往电气和电子垃圾回收中心