1.154.954.08
IS10210/10

SPOT PALCO LED

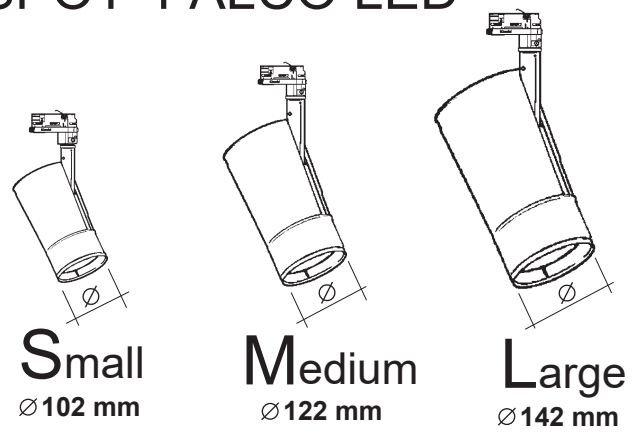

IT **Attenzione:**
La sicurezza dell'apparecchio e' garantita solo con l'uso appropriato delle seguenti istruzioni; pertanto e' necessario conservarle.

EN **Warning:**
The safety of this fixture is guaranteed only if you comply with these instructions; remember to conserve in a safe place.

FR **Attention:**
La sécurité de l'appareil n'est garantie qu'en cas d'utilisation correcte des instructions suivantes; il faut par consequent les conserver.

DE **Achtung:**
Die sicherheit des gerätes wird nur durch sachgemässe befolgung nachstehender anweisungen gewährleistet; ihre aufbewahrung ist deshalb sehr wichtig.

NL **Opgelet:**
De veiligheid van di atoestel is slechts dan gegarandeerd als indien de volgende instructies strikt worden toegepast: daarom moet men ze ook bewaren.

ES **Atencion:**
La seguridad del aparato se garantiza solo cumpliendo cuidadosamente las siguientes instrucciones; por ello, es necesario conservarlas.

DA **Bemærk:**
Sikkerheden ved brug af armaturet kan kun garanteres, hvis disse anvisninger følges; sørg derfor for at gemme dem.

NO **Advarsel:**
Sikkerheten til dette apparatet garanteres kun hvis du overholder disse instruksjonene; husk å oppbevare dem på et trygt sted.

SV **Observera:**
Utrustningens säkerhet kan endast garanteras om dessa anvisningar respekteras i detalj. Spara därför dessa anvisningar för framtida konsultation.

RU **Внимание:**
Мы гарантируем безопасную эксплуатацию изделия только при соблюдении следующих инструкций; с этой целью необходимо сохранить данную брошюру.

ZH **警告:**
为确保该装置安全，请遵守操作指示；并于安全场所放置。

AR **تحذير :**
لا يمكن ضمان سلامة هذا الجهاز إلا إذا التزمت بهذه التعليمات. يجب حفظها في مكان آمن.

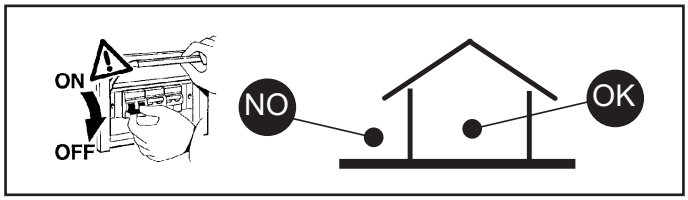

IT **N.B.: Durante l'installazione del sistema rispettare scrupolosamente le norme impiantistiche vigenti.**

EN **N.B.: When installing the system, strictly comply with all regulations on installation in force.**

FR **N.B.: Lors de l'installation du système veuillez respecter rigoureusement les normes en vigueur en la matière.**

DE **N.B.: Beachten sie bei der installation des systems gewissenhaft die gültigen bestimmungen bezüglich der anlagentechnik.**

NL **N.B.: Bij het installeren van het systeem moet u de gelden de installatienormen strikt naleven.**

ES **N.B.: Durante la instalación del sistema respetar e scrupulosamente las normas de instalación vigentes.**

DA **N.B.: Under installation af systemet skal man nøje overholde de gældende regler for disse anlæg.**

NO **N.B.: Ved installasjon av systemet skal alle forskrifter om installasjon som gjelder følges strengt.**

SV **OBS. : Under installationen av systemet ska installationsföreskrifterna respekteras i detalj.**

RU **примечание: в процессе монтажа системы строго соблюдайте национальные действующие нормативы по электропроводке.**

ZH 注意：在安装 系统时请谨守设备的安装规定。

AR **ملاحظة: أثناء تركيب النظام يجب التقيد بحرص بالنظم السائدة المتعلّقة بالشبكة الكهربائية.**

IT Il funzionamento dei prodotti è garantito solo con l'utilizzo di binari ed accessori iGuzzini

EN Correct product operation is only guaranteed if iGuzzini tracks and accessories are used.

FR Le fonctionnement des produits n'est garanti qu'en cas d'utilisation de rails et accessoires iGuzzini

DE Die Funktion der Produkte ist nur mit dem Einsatz von Schienen und Zubehör iGuzzini gewährleistet

NL De werking van de producten wordt alleen gegarandeerd bij het gebruik van iGuzzini rails en accessoires.

ES El funcionamiento de los productos se garantiza solamente si se utilizan raíles y accesorios iGuzzini.

DA Produktet er kun garanteret med brug af iGuzzini-skinner og -udstyr.

NO Produktenes korrekte drift garanteres bare ved bruk av spor og tilbehør fra iGuzzini

SV Produkternas funktion garanteras endast vid användning av spår och tillbehör från iGuzzini

RU Функционирование продуктов гарантировано только при использовании бинариев и аксессуаров iGuzzini

ZH 此产品的正常运行只有在使用IGUZZINI的轨道及配件的情况下才可以保证

AR يضمن عمل المنتجات فقط من خلال استعمال سكّة ومعدات من نوع iGuzzini

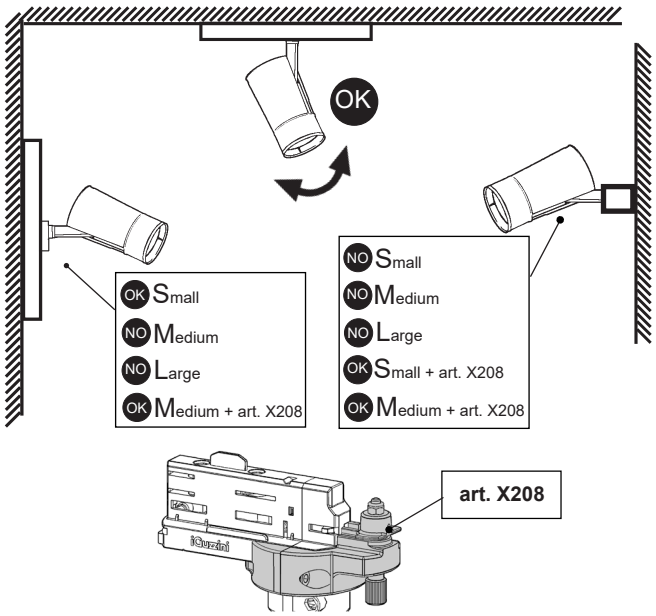

IT Per le posizioni di installazione, attenersi a quelle illustrate, eventualmente contattare la iGuzzini.

EN All installation positions must comply with those illustrated. In the event of any doubt, contact iGuzzini.

FR Pour les positions d'installation, se conformer aux positions illustrées ; contacter la société iGuzzini en cas de nécessité.

DE Für die Einbaupositionen die Abbildungen beachten. Eventuell iGuzzini kontaktieren.

NL Houd u voor de installatieposities aan degene die zijn weergegeven. Neem eventueel contact op met iGuzzini.

ES Respetar las posiciones de instalación ilustradas y, en caso de duda, contactar con iGuzzini.

DA For installationspositioner skal man holde sig til de viste, og eventuelt kontakte iGuzzini.

NO For installasjonsplasseringene henviser vi til illustrasjonene, eller ta eventuelt kontakt med iGuzzini.

SV Följ de angivna positionerna för installationen. Kontakta vid behov iGuzzini.

RU При выборе положения для монтажа следует обратиться к проиллюстрированным либо обратиться в компанию iGuzzini.

ZH 安装位置请参考图示，必要时也可联系iGuzzini.

AR في ما يتعلق بأوضاع التركيب، التزم بما هو موضح ومحدّد، إذا دعت الضرورة اتصل ب iGuzzini

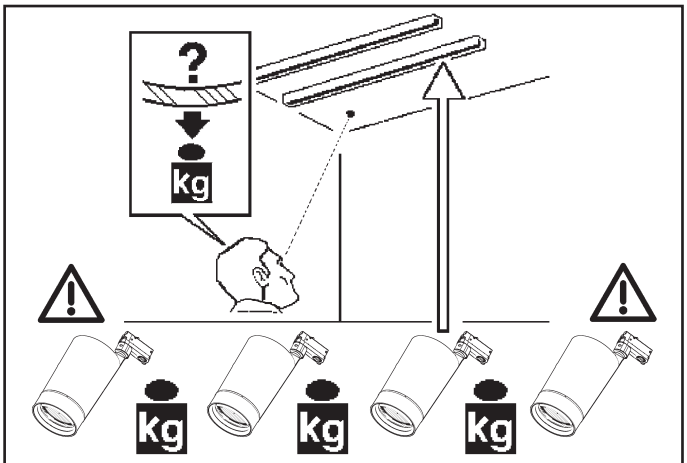

L

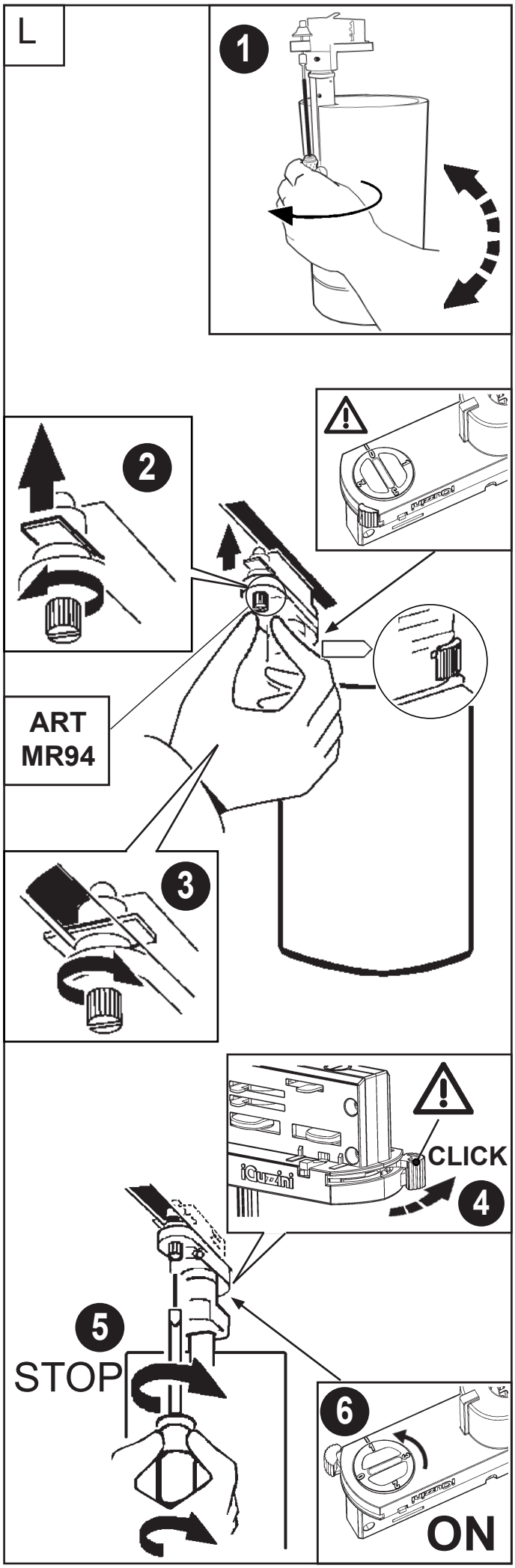

S M

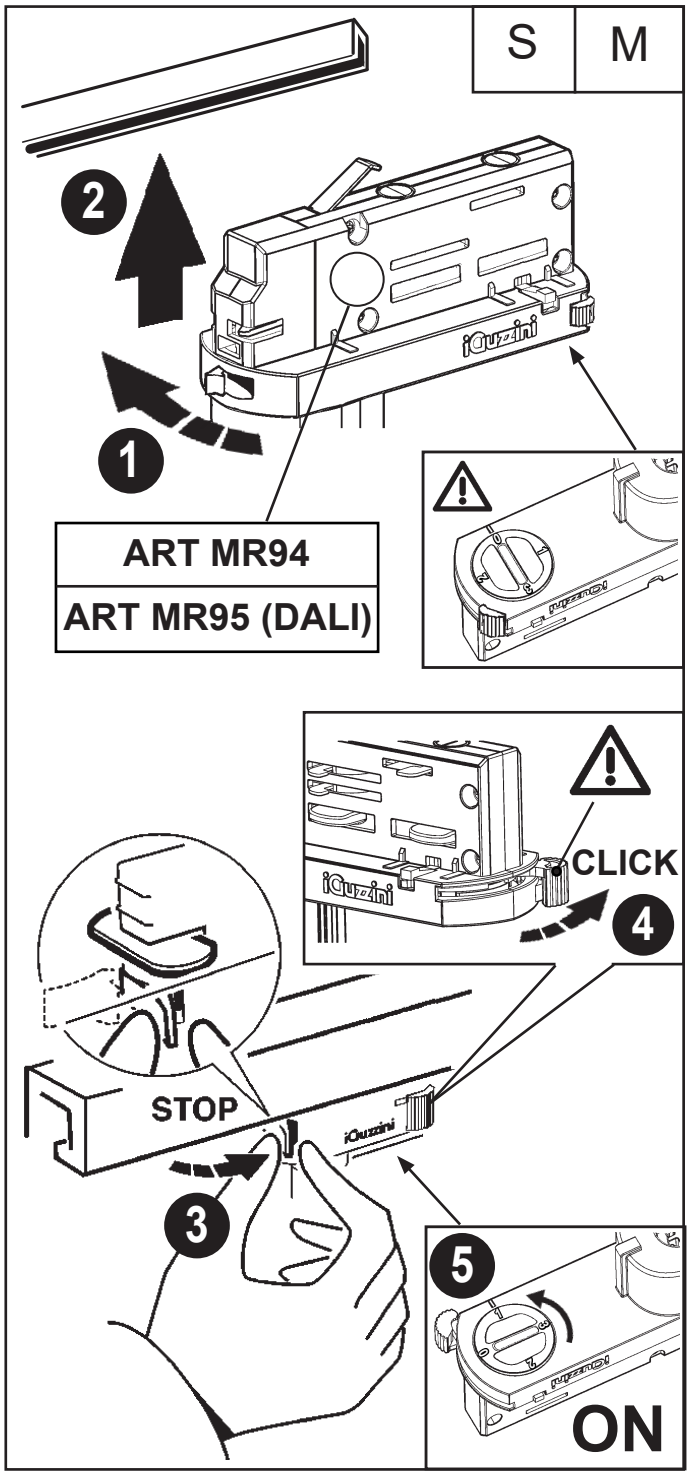

IT Sul binario DALI iGuzzini è possibile utilizzare solo prodotti DALI iGuzzini.I prodotti DALI iGuzzini possono essere utilizzati solo su binari DALI iGuzzini.

EN The iGuzzini DALI track may only be used in conjunction with iGuzzini DALI products. iGuzzini DALI products may only be used in conjunction with iGuzzini DALI tracks.

FR Sur le rail DALI iGuzzini on en peut utiliser que des produits DALI iGuzzini. Les produits DALI iGuzzini ne peuvent être utilisés que sur les rails DALI iGuzzini.

DE An der DALI-Stromschiene von iGuzzini können nur DALI-fähige Leuchten von iGuzzini angeschlossen werden. Die DALI-fähigen Leuchten von iGuzzini eignen sich nur zur Verwendung an DALI-Stromschienen von iGuzzini.

NL Op de iGuzzini DALI rails is het alleen mogelijk producten iGuzzini DALI te gebruiken. De producten iGuzzini DALI mogen alleen worden gebruikt op de rails iGuzzini DALI.

ES En el raíl DALI iGuzzini se pueden utilizar solamente productos DALI iGuzzini. Los productos DALI iGuzzini pueden utilizarse solamente en los raíles DALI iGuzzini.

DA På skinnen DALI iGuzzini er det bare mulig å bruke DALI iGuzzini-produkter. Produktene DALI iGuzzini kan bare brukes på DALI iGuzzini-skinner.

NO På DALI iGuzzini skinnen er det kun muligt at bruge produkter fra DALI iGuzzini. DALI iGuzzini produkterne kan kun bruges på DALI iGuzzini skinnerne.

SV På DALI iGuzzini-spåret kan endast DALI iGuzzini-produkter. DALI iGuzzini-produkter kan endast användas på DALI iGuzzini-spår.

RU На шинопроводе DALI iGuzzini можно использовать только изделия DALI iGuzzini. Изделия DALI iGuzzini могут быть использованы только на шинопроводах DALI iGuzzini.

ZH 在iGuzzini DALI轨道上只可使用DALI iGuzzini的产品。
DALI iGuzzini的产品只可以用在DALI iGuzzini的轨道上。

AR على سكك دالي إيجوزيني "DALI iGuzzini" لا يجوز إلا استخدام منتجات دالي إيجوزيني.
كما أن منتجات دالي إيجوزيني لا تستخدم إلا على سكك دالي إيجوزيني.

IT	Non modificare i parametri dell'alimentatore Dali impostati dalla “iGuzzini“
EN	Do not change the Dali power-unit parameters set by “iGuzzini“
FR	Ne pas modifier les paramètres du ballast Dali définis par «iGuzzini»
DE	Die von „iGuzzini“ eingestellten Parameter des Dali-Netzteils dürfen nicht verändert werden
NL	Niet de parameters van het Dali-voorschakelapparaatwijzigen die door “ iGuzzini“ zijn ingesteld
ES	No cambiar los parámetros del alimentador Dali programados por “iGuzzini“
NO	Foretagikkeændringerpåparametrene for Dalistrømforsyningsenhedenindstillet af“ iGuzzini“
DA	Parametrene som er indlagt i Dali-strømforsyningsenheden fra “iGuzzini” må ikke ændres
SV	Ändra inte parametrarna för reaktorn Dali som har ställts in av iGuzzini
RU	Не изменять параметры блока питания, заданные на заводе “ iGuzzini “
ZH	请勿改变 “iGuzzini” 设置的 Dali（数字可寻址照明接口）电源装置参数
AR	لا يجب تعديل بارامترات الطاقة الكهربائية الخاصة بالنظام "دالي" ؛ والتي تم إعدادها من قِبَل مؤسسة "إيجوزيني"

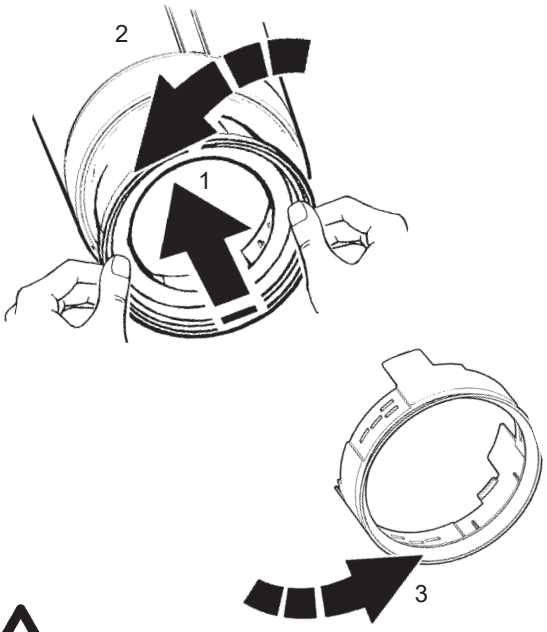

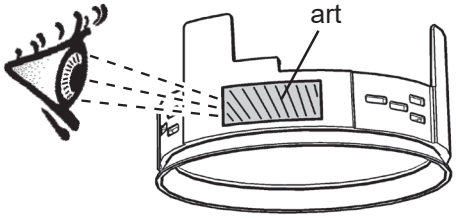

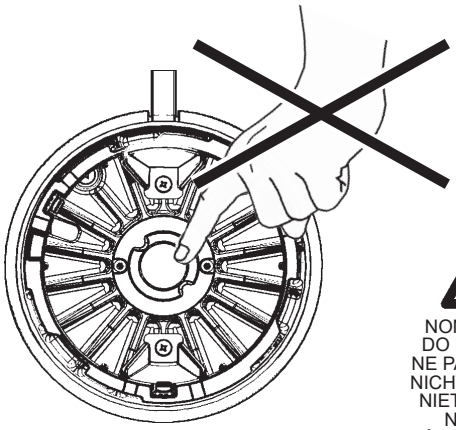

NON TOCCARE
DO NOT TOUCH
NE PAS TOUCHER
NICHT BERÜHREN
NIET AANRAKEN
NO TOCAR
MÅ IKKE BERØRES
MÅ IKKE BERØRES
VIDRÖR INTE
НЕ КАСАТЬСЯ
切勿触摸

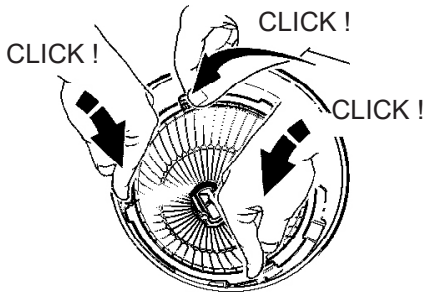

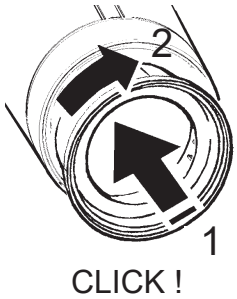

Blocco meccanico del puntamento del vano - mechanical locking of the assembly aiming system - verrouillage mécanique de l'orientation du bloc optique - Mechanische Blockiervorrichtung des Leuchtengehäuses - mechanische blokkering van de richting van de behuizing - bloqueo mecánico del punto de enfoque del cuerpo - mekanisk lås til opsætning af den optiske enheds retning - mekanisk låsing av det optiske rommets retning - mekanisk blockering av det optiska rummets riktning - механическая блокировка ориентации отсека - 装配瞄准系统的机械闭锁 - نظام تثبيت ميكانيكي لتوجيه الصندوق

IT	Se necessario, é possibile bloccare l'orientamento del vano ottico tramite le operazioni "STOP"
EN	If necessary, it is possible to fix the optical assembly by steps "STOP"
FR	Si nécessaire, il est possible de bloquer l'orientation du groupe optique en effectuant les opérations "STOP".
DE	Falls nötig, kann das OPtikgehäuse mittels der Operationen "STOP"blockiert werden.
NL	Indien noodzakelijk kunt u de richting van het verlichtingsarmatuur vastzetten door de handelingen "STOP" uit te voeren.
ES	De ser necesario es posible detener la orientación de la 0optica, efectuando las operaciones "STOP".
DA	Hvis det er nødvendigt, kan man fastlåse retningen på den optiske enhed ved at følge fremgangsmåden i "STOP"
NO	Ved behov, er det mulig å feste den optiske enheten ved trinn "STOP".
SV	Om det är nödvändigt går det att blockera det optiska rummets riktning med momenten "STOP"
RU	При необходимости можно заблокировать направление оптического проема с помощью операций "STOP".
ZH	需要时，可以按照 "STOP" 号操作来固定光学组装位置。
AR	في حالة الضرورة، يمكن غلق توجيه التجويف البصري من خلال عملية الإيقاف "STOP"

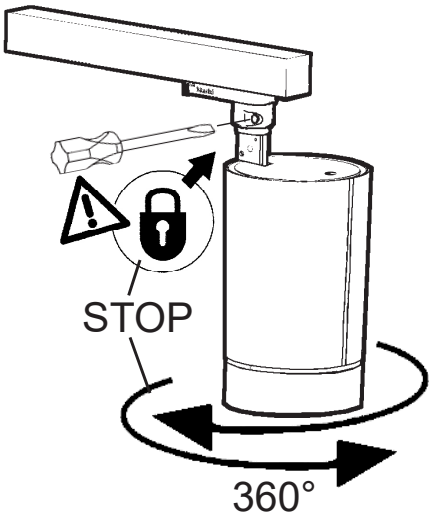

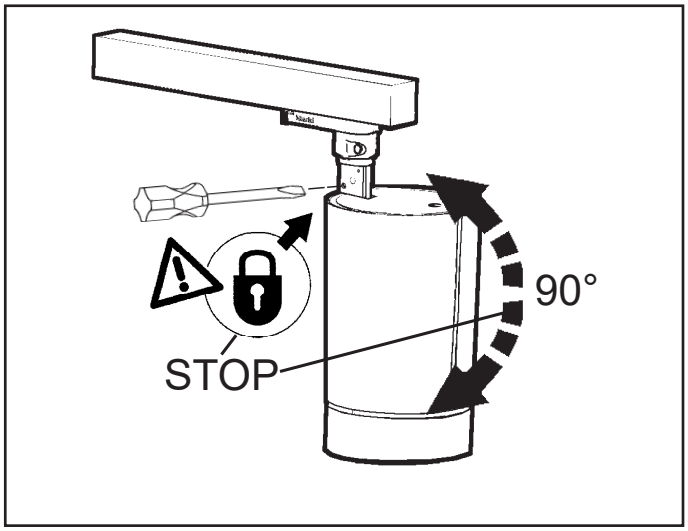

REGOLAZIONE DELL'INTENSITA' LUMINOSA - ADJUSTING THE LUMINOSITY - RÉGLAGE DE L'INTENSITÉ LUMINEUSE - EINSTELLEN DER LICHTSTÄRKE HET REGELEN VAN DE LICHTSTERKTE - REGULACION DE LA INTENSIDAD LUMINOSA - JUSTERING AF LYSSTYRKEN - JUSTERE LYSSTYRKEN INSTÄLLNING AV LJUSSTYRKA - НАСТРОЙКА ИНТЕНСИВНОСТИ ОСВЕЩЕНИЯ - 调整亮度 - تعديل شدة الضوء

art. MJ78 - MJ79 - MJ80 - MJ81 - MJ82 - MJ83 - MJ84 - MJ85
MJ86 - MJ87 - MJ88 - MJ89 - MJ90 - MJ91 - MJ92 - MJ93 - MJ94
MJ95 - MJ96 - MJ97 - MJ98 - MJ99 - MK00 - MK01 - MK02 - MK03
MK04 - MK13 - MK14 - MK15 - MK16 - P203 - P204 - P205 - P206
P207 - P208 - P209 - P210 - QG58 - QG59 - QG60 - QG61 - QG62
QG63 - QG64 - QG65 - QG42 - QG43 - QG44 - QG45 - QG46
QG47 - QG48 - QG49

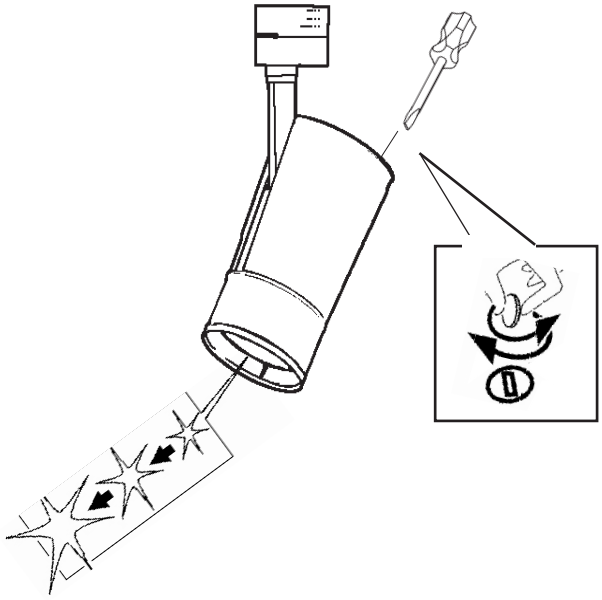

art. P203 - P204 - P205 - P206 - P207 - P208 - P209 - P210
P626 - P627 - P628 - P629 - P630 - P631 - P632 - P633
QG42 - QG43 - QG44 - QG45 - QG46 - QG47 - QG48 - QG49
QG50 - QG51 - QG52 - QG53 - QG54 - QG55 - QG56 - QG57

IT Si consiglia l'utilizzo di questo accessorio solo in abbinamento con l'accessorio SOFT LENS.

EN We recommend using this accessory only in combination with the SOFT LENS accessory

FR Il est conseillé de n'utiliser cet accessoire qu'en combinaison avec l'accessoire SOFT LENS.

DE Wir empfehlen, dieses Zubehör nur in Verbindung mit dem Zubehör SOFT LENS zu verwenden

NL We raden u aan dit accessoire alleen te gebruiken in combinatie met het accessoire SOFT LENS.

ES Se recomienda el uso de este accesorio sólo en combinación con el accesorio SOFT LENS.

DA Det tilrådes at bruge denne accessorie udelukkende sammen med udstyre SOFT LENS.

NO Det anbefaler å bruke dette tilbehøret kun sammen med SOFT LENS-tilbehøret

SV Det rekommenderas att endast använda detta tillbehör tillsammans med tillbehöret SOFT LENS.

RU ВНИМАНИЕ: ЧТОБЫ РАЗБЛОКИРОВАТЬ ПРОДУКТ, МАКС. 2 ОБОРОТА КЛЮЧА

ZH 我们建议此配件仅与 SOFT LENS 配件配套使用

AR ننصح باستخدام هذا الملحق فقط بالاقتران مع الملحق SOFT LENS

ART.	Carico dali / dali load Charge dali (Courant maxi admissible) Dali-last Dali vermogen Carga dali Dali strømstyrke Belastning for "dali" Dali-belastning Макс. Ток системы dali с регуляцией интенсивности света DALI 智能调光系统允许的最大电流量 شحنة DALI/ جمل DALI	Indirizzi dali Dali addresses Adresses dali Dali-adressen Dali adressen Direcciones dali Dali adresser Adresser til "dali" Dali-adresser Логические адреса системы dali DALI智能调光系统计算机指定控制参数 عناوين DALI
P626 - P627 - P628 P629 - P630 - P631 P632 - P633 - P224 P225 - P226 - P227 P232 - P233 - P234 P235 - P236 - P237 P238 - P242 - P243 P244 - QG50 - QG51 QG52 - QG53 - QG54 QG55 - QG56 - QG57 QG66 - QG67 - QG68 QG69 - QG70 - QG71 QG72 - QG73	1 (2 m A)	1

Bluetooth

+ Art.

ART.	Soft lens	Narrow	art. Medium	Extensive	art.	art. *	art.
P203 - QG42 *	MXD8	/	MXB7	MXC0	MXF0	MXF3	MXF6
P205 - QG44 *							
P207 - QG46 *							
P209 - QG48 *							
P204 - QG43 *							
P208 - QG47 *							
P206 - QG45 *		/	MXB7	/			
P210 - QG49 *							
MJ78	MXD9	/	MXB8	MXC1	MXF1	MXF4	MXF7
MJ79							
MJ80		/	MXB8	/			
MJ81							
MJ82		/	MXB8	MXC1			
MJ83							
MJ84		/	MXB8	/			
MJ85							
MJ86		/	MXB8	MXC1			
MJ87							
MJ88		/	MXB8	/			
MJ89							
MJ90 - QG58		/	MXB8	MXC1			
MJ91 - QG59							
MJ92 - QG60		/	MXB8	/			
MJ93 - QG61							
MJ94		/	MXB8	MXC1			
MJ95							
MJ96		/	MXB8	/			
MJ97							
MJ98 - QG62		/	MXB8	MXC1			
MJ99 - QG63							
MK00 - QG64		/	MXB8	/			
MK01 - QG65							
MK02	/	/	MXB8	MXC1			
MK03							
MK04		/	MXB8	/			
MK18	MXE0	/	MXB9	MXC2	MXF2	MXF5	MXF8
MK19							
MK20		/	MXB9	/			
MK22		/	MXB9	MXC2			
MK23							
MK24		/	MXB9	/			
MK26		/	MXB9	MXC2			
MK27							
MK28		/	MXB9	/			

+ Art.

ART.	Soft lens	art. Narrow	art. Medium	art. Extensive	art.	art. *	art.
P626 - QG50 *	MXD8	/	MXB7	MXC0	MXF0	MXF3	MXF6
P627 - QG51 *							
P628 - QG52 *							
P632 - QG56 *							
P630 - QG54 *							
P631 - QG55 *							
P629 - QG53 *		/	MXB7	/			
P633 - QG57 *							
QV28 - P224 - QG66 - RC00	MXD9	/	MXB8	MXC1	MXF1	MXF4	MXF7
QV29 - P225 - QG67 - RC01							
QV30 - P226 - QG68 - RC02		/	MXB8	/			
QV31 - P227 - QG69 - RC03							
QV32 - P232 - QG70 - RC04		/	MXB8	MXC1			
QV33 - P233 - QG71 - RC05							
QV34 - P234 - QG72 - RC06		/	MXB8	/			
QV35 - P235 - QG73 - RC07							
P236	MXE0	/	MXB9	MXC2	MXF2	MXF5	MXF8
P237							
P238		/	MXB9	/			
P242		/	MXB9	MXC2			
P243							
P244		/	MXB9	/			

ART.	super spot	spot	medium	flood	wide
P203 - P204 P205 - P206 P207 - P208 P209 - P210 P626 - P627 P628 - P629 P630 - P631 P632 - P633 QG42 - QG43 QG44 - QG45 QG46 - QG47 QG48 - QG49 QG50 - QG51 QG52 - QG53 QG54 - QG55 QG56 - QG57	/	MXW5	MXW6	MXW7	MXW8

Riflettore / Reflector / Réflecteur / Reflektor / Reflector — Reflektoren / Reflektor / Reflektorn / Отражатель / 反射器

ART.	super spot	spot	medium	flood	wide
MJ78 - MJ79 MJ80 - MJ81 MJ82 - MJ83 MJ84 - MJ85 MJ86 - MJ87 MJ88 - MJ89 MJ90 - MJ91 MJ92 - MJ93 MJ94 - MJ95 MJ96 - MJ97 MJ98 - MJ99 MK00 - MK01 P224 - P225 P226 - P227 P232 - P233 P234 - P235 QG58 - QG59 QG60 - QG61 QG62 - QG63 QG64 - QG65 QG66 - QG67 QG68 - QG69 QG70 - QG71 QG72 - QG73 QV28 - QV29 QV30 - QV31 QV32 - QV33 QV34 - QV35 RC00 - RC01 RC02 - RC03 RC04 - RC05 RC06 - RC07	/	MX90	MX91	MX92	MX93
MK02 - MK03 MK04	/	/	MX94	MX95	MX96
MK18 - MK19 MK20 - MK22 MK23 - MK24 MK26 - MK27 MK28 P236 - P237 P238 - P242 P243 - P244	/	/	MXA6	MXA7	MXA8

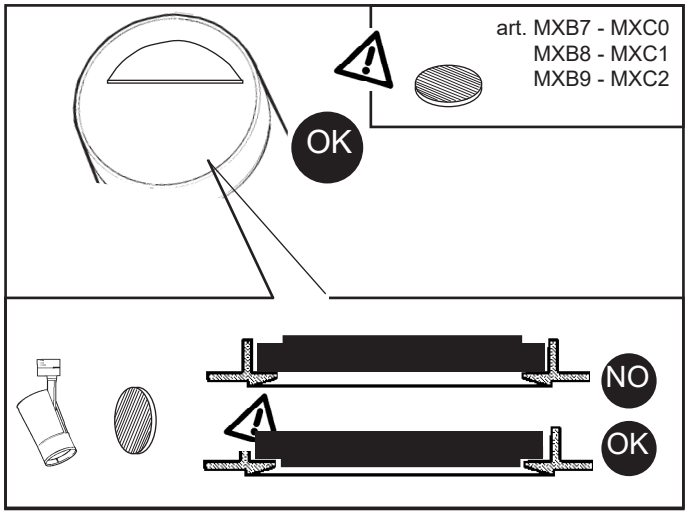

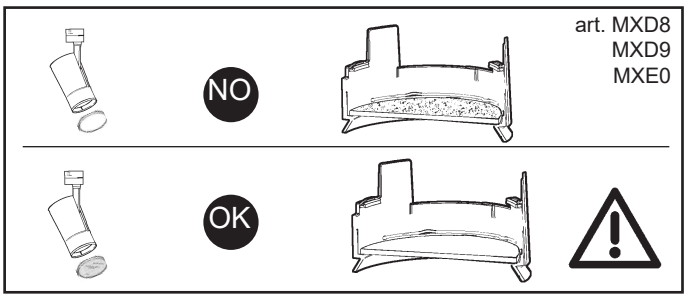

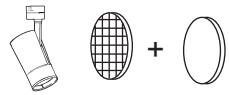

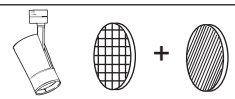

art. MJ78 - MJ79 - MJ80 - MJ81 - MJ82 - MJ83 - MJ84 - MJ85 - MJ86
MJ87 - MJ88 - MJ89 - MJ90 - MJ91 - MJ92 - MJ93 - MJ94 - MJ95
MJ96 - MJ97 - MJ98 - MJ99 - MK00 - MK01 - MK18 - MK19 - MK20
MK22 - MK23 - MK24 - MK26 - MK27 - MK28 - P224 - P225 - P226
P227 - P232 - P233 - P234 - P235 - P236 - P237 - P238 - P242
P243 - P244 - P203 - P204 - P205 - P206 - P207 - P208 - P209
P210 - P626 - P627 - P628 - P629 - P630 - P631 - P632 - P633
QG58 - QG59 - QG60 - QG61 - QG62 - QG63 - QG64 - QG65
QG66 - QG67 - QG68 - QG69 - QG70 - QG71 - QG72 - QG73
QG42 - QG43 - QG44 - QG45 - QG46 - QG47 - QG48 - QG49
QG50 - QG51 - QG52 - QG53 - QG54 - QG55 - QG56 - QG57
QV28 - QV29 - QV30 - QV31 - QV32 - QV33 - QV34 - QV35
RC00 - RC01 - RC02 - RC03 - RC04 - RC05 - RC06 - RC07

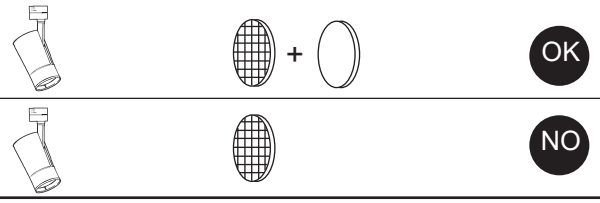

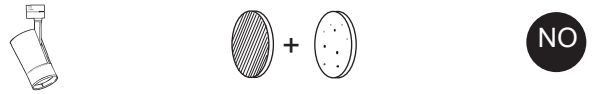

ART.		
MJ78 - MJ79 - MJ80 - MJ81 MJ82 - MJ83 - MJ84 - MJ85 MJ86 - MJ87 - MJ88 - MJ89 MJ90 - MJ91 - MJ92 - MJ93 MJ94 - MJ95 - MJ96 - MJ97 MJ98 - MJ99 - MK00 - MK01 MK02 - MK03 - MK04 - MK18 MK19 - MK20 - MK22 - MK23 MK24 - MK26 - MK27 - MK28 P224 - P225 - P226 - P227 P232 - P233 - P234 - P235 P236 - P237 - P238 - P242 P243 - P244 - P203 - P204 P205 - P206 - P207 - P208 P209 - P210 - P626 - P627 P628 - P629 - P630 - P631 P632 - P633 - QG58 - QG59 QG60 - QG61 - QG62 - QG63 QG64 - QG65 - QG66 - QG67 QG68 - QG69 - QG70 - QG71 QG72 - QG73 - QG42 - QG43 QG44 - QG45 - QG46 - QG47 QG48 - QG49 - QG50 - QG51 QG52 - QG53 - QG54 - QG55 QG56 - QG57 - QV28 - QV29 QV30 - QV31 - QV32 - QV33 QV34 - QV35 - RC00 - RC01 RC02 - RC03 - RC04 - RC05 RC06 - RC07	n°1 MAX	n°1 MAX

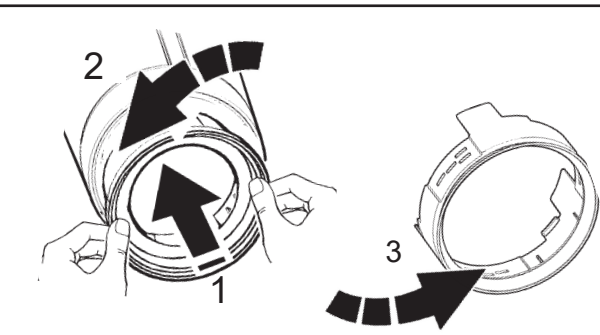

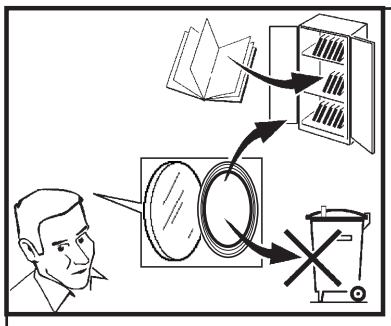

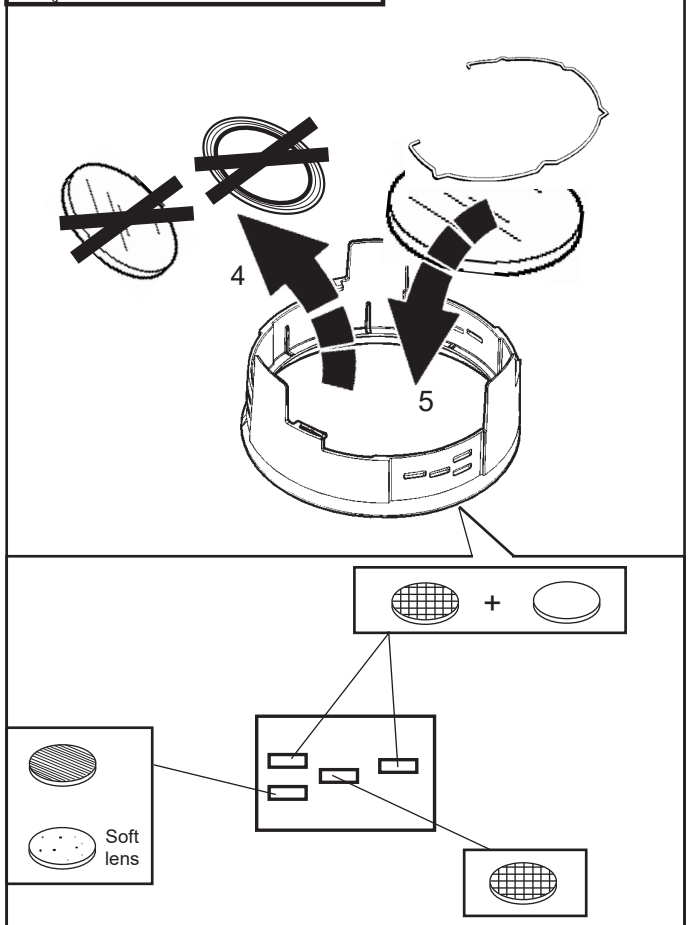

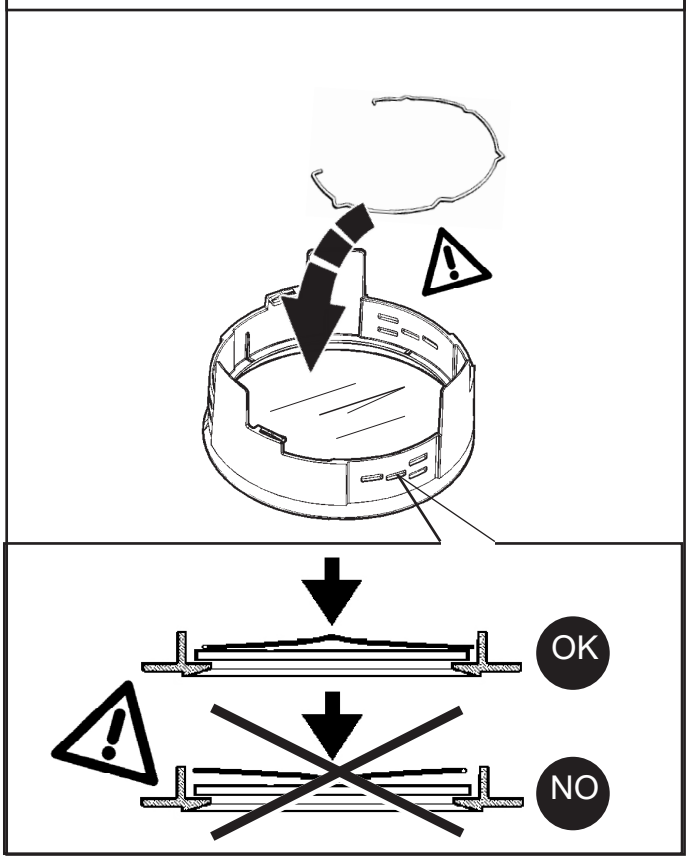

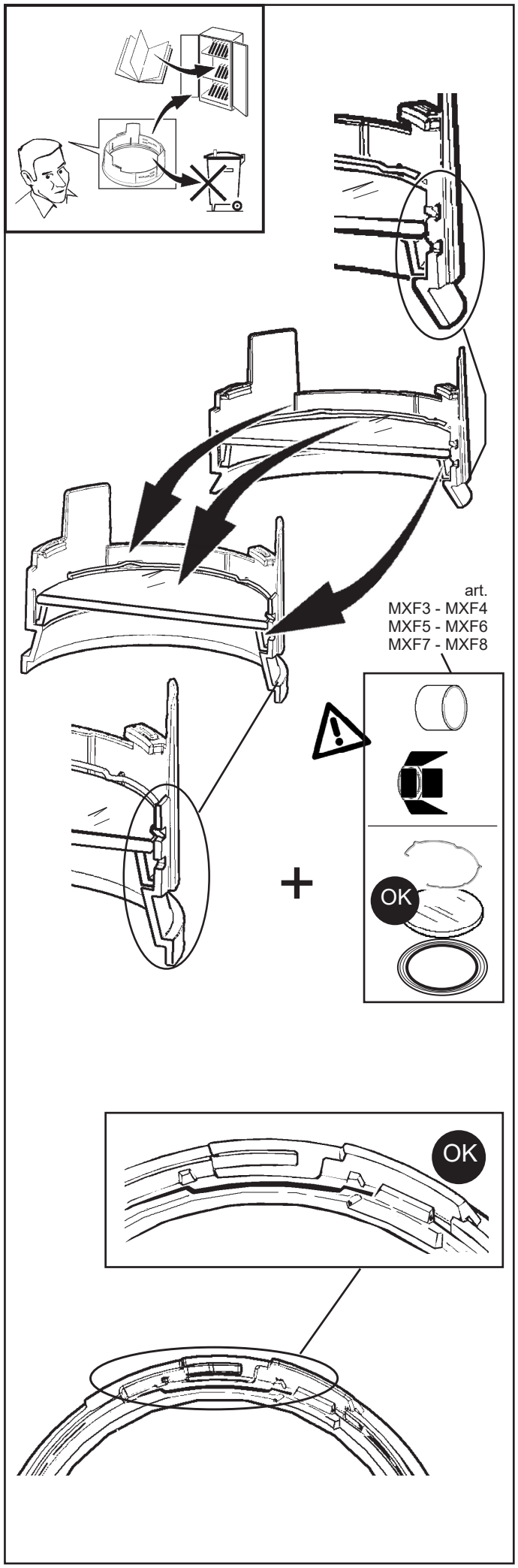
art.
MXF3 - MXF4
MXF5 - MXF6
MXF7 - MXF8
OK
OK

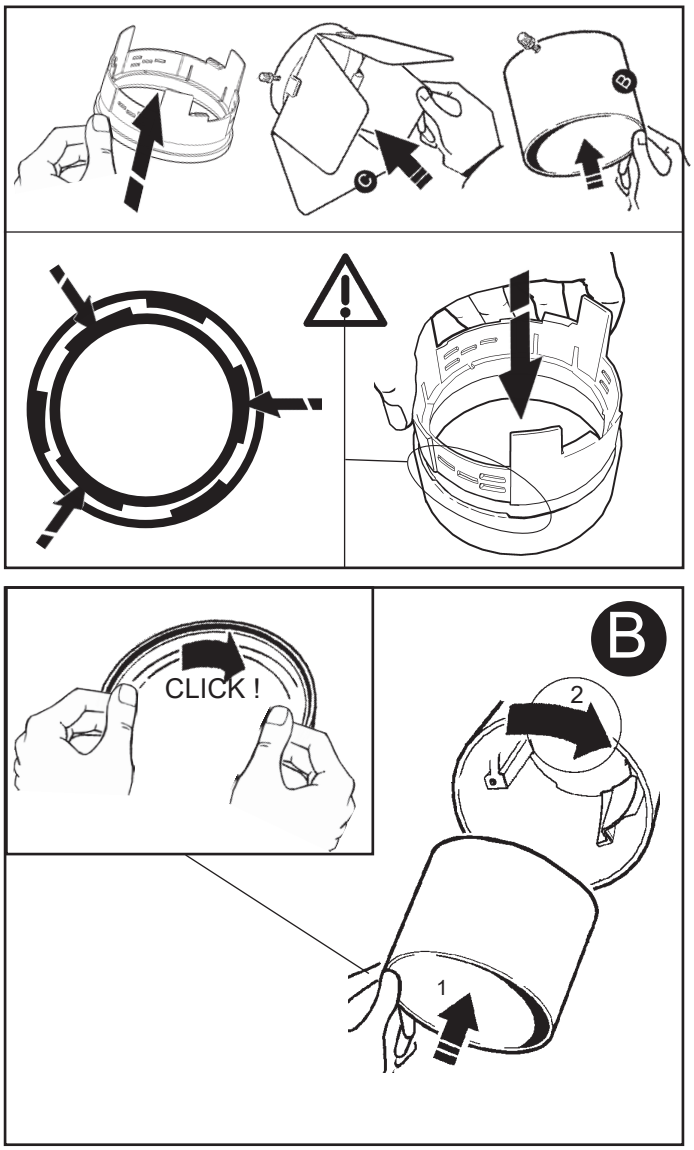
B
CLICK !
2
1

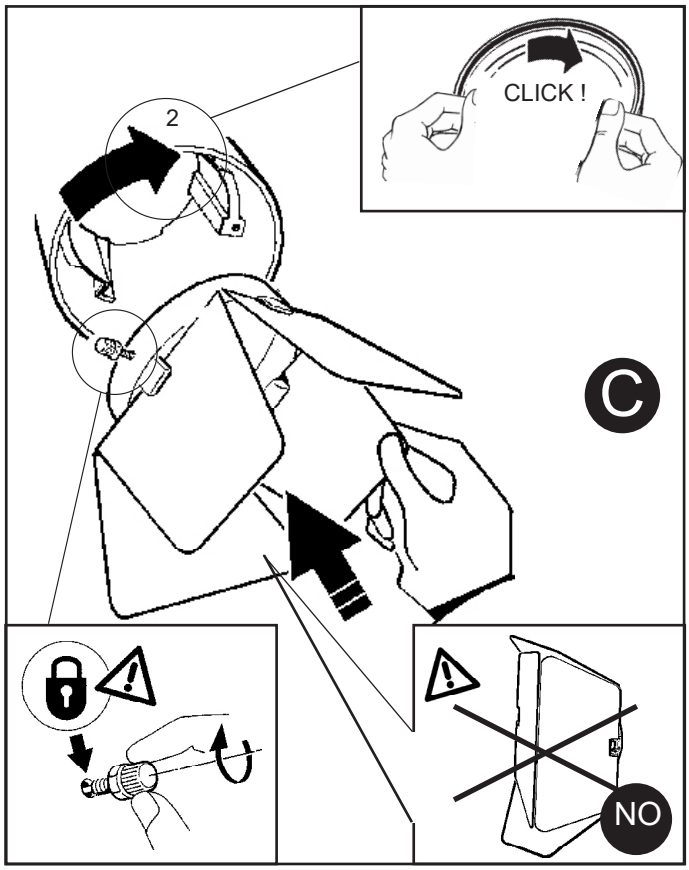
CLICK !
2
C
NO

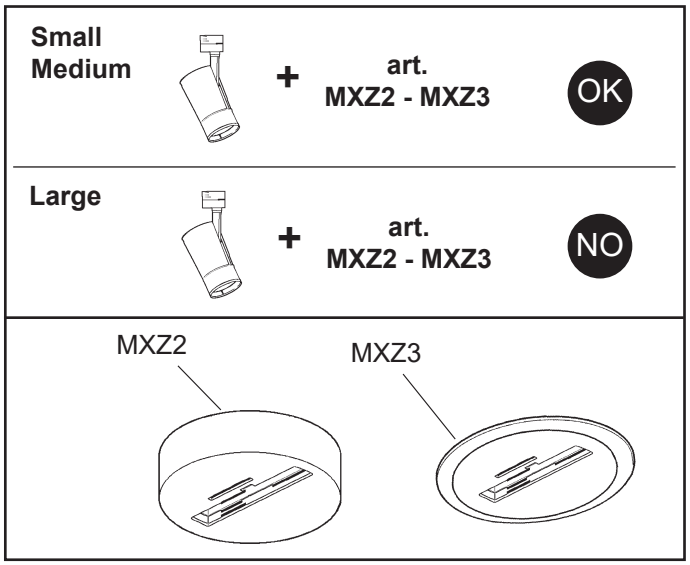

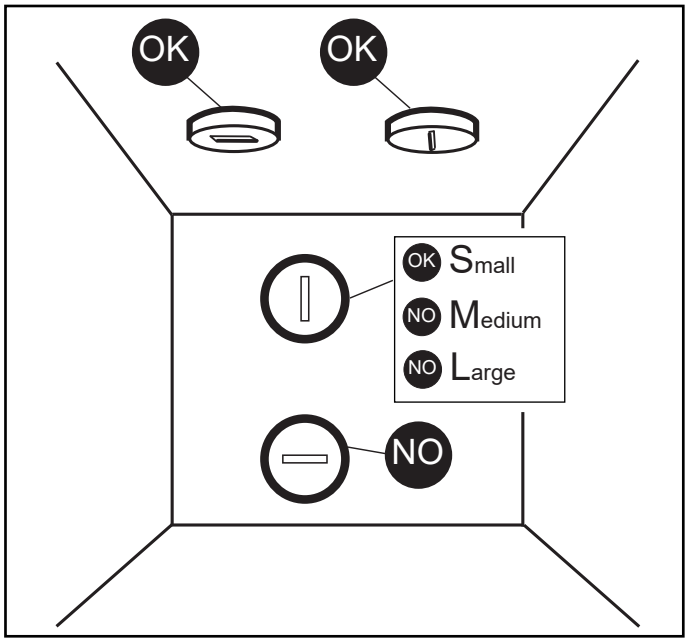

IT Per l'installazione con gli accessori art. MXZ2 - MXZ3, fare riferimento al foglio istruzioni relativo.

EN To install the product with accessories MXZ2 - MXZ3, please see the relevant instruction sheet.

FR En cas d'installation avec les accessoires art. MXZ2 - MXZ3, se conformer aux instructions de la feuille d'instructions correspondante.

DE Bezüglich der Installation mit den Zubehörteilen Art. MXZ2 - MXZ3, ziehen Sie das entsprechende Unterweisungsblatt zu Rate.

NL Voor het installeren van de accessoires art. MXZ2 - MXZ3, kunt u het betreffende instructieblaadje raadplegen.

ES Para la instalación con los accesorios art. MXZ2 - MXZ3, hágase referencia a la hoja de instrucciones.

NO For installation af ekstraudstyr art. MXZ2 - MXZ3, henvises til den pågældende brugsanvisning.

DA For installasjon av tilbehøret MXZ2 - MXZ3, vennligst se tilhørende instruksjonsark.

SV Angående installation med tillbehören MXZ2 - MXZ3, hänvisas till respektive instruktionsblad.

RU Порядок монтажа аксессуаров арт. MXZ2 - MXZ3, смотрите в соответствующих инструкциях.

ZH 安装配备附件 MXZ2 - MXZ3 的产品时，请参阅相关说明表。

AR لتركيب التجهيز بالملحقات MXZ2 - MXZ3 ارجع إلى ورقة التعليمات ذات الصلة.

IT N.B.: Per la sostituzione del LED contattare l'azienda iGuzzini.

EN N.B.: For information on LED replacement please contact iGuzzini.

FR N.B.: Pour procéder au remplacement de la LED, adressez-vous à la société iGuzzini.

DE N.B.: Bezüglich des Austausches der LED kontaktieren Sie bitte die Firma iGuzzini.

NL N.B.: Voor het vervangen van de LED neemt u contact op met het bedrijf iGuzzini.

ES NOTA: Para sustituir el LED llame a la empresa iGuzzini.

DA N.B.: For udskiftning af lysdioden, skal man kontakte iGuzzini.

NO N.B.: For informasjon om skifte av LED, vennligst ta kontakt med iGuzzini.

SV OBS! För byte av lysdioden, kontakta företaget iGuzzini.

RU ПРИМЕЧАНИЕ: Для замены СИДов обращайтесь в компанию iGuzzini.

ZH 注意 : 如需LED更换的信息 , 请联系iGuzzini

AR تنبيه: لاستبدال الضوء LED اتصل بشركة iGuzzini

VETRO SODICO-CALCICO TEMPRATO
TEMPERED SODA-LIME GLASS
VERRE SODIQUE-CALCIQUE TEMPRÉ
NATRIUM-KALZIUM-GLAS
GETEMPERD NATRIUMKALKGLAS
CRISTAL SÓDICO-CALCÁREO TEMPLADO
HÆRDET NATRONKALKGLAS
TEMPERERT KALK-NATRON-GLASS
HÄRDAT KALK-SODAGLAS
ЗАКАЛЕННОЕ НАТРИЕВО-КАЛЬЦИЕВОЕ
СТЕКЛО
钢化钙钠玻璃
زجاج SODA-LIME الحراري

IT Sostituire lo schermo di protezione danneggiato, richiedendo le specifiche tecniche al costruttore. Non utilizzare l'apparecchio senza lo schermo. Attenzione agli oggetti deteriorabili dai raggi U.V.

EN Replace the damaged protective screen, requesting the technical specifications from the manufacturer. Do not use the luminaire without the screen. Be careful of the objects that deteriorate when exposed to UV rays.

FR Remplacez l'écran de protection endommagé en demandant au fabricant les spécifications techniques correspondantes. N'utilisez pas l'appareil sans écran. Attention aux objets craignant les rayons U.V.

DE Ein beschädigter Schutzschirm muß ersetzt werden. Verlangen Sie vom Hersteller Angaben hinsichtlich der technischen Daten. Die Leuchte darf auf keinen Fall ohne diesen Schirm eingesetzt werden. Vorsicht bei Artikeln, die durch UV-Strahlen beschädigt werden könnten.

NL Vervang het protectiescherm als het beschadigd is en verlang van de fabrikant de juiste technische eigenschappen. Gebruik het apparaat niet zonder het scherm. Wees voorzichtig met voorwerpen die door de ultraviolette stralen bedorven kunnen worden.

ES Sustituir la pantalla de protección dañada solicitando las respectivas especificaciones técnicas al fabricante. No utilizar el aparato sin la pantalla. Cuidado con los objetos deteriorables por los rayos ultravioletas.

DA Udskift en beskadiget beskyttelsesskærm; og spørg fabrikanten til råds vedrørende de tekniske detaljer. Brug ikke apparatet uden skærm. Vær opmærksom på genstande, der kan nedbrydes af U.V. stråler.

NO Skift ut den skadete verneskjermen, idet du ber om de tekniske spesifikasjonene hos produsenten. Ikke bruk apparatet uten skjerm. Pass på de gjenstandene som kan skades av U.V.-stråler.

SV Byt ut skadade skyddsskärmar. Rådfråga tillverkaren om tekniska specifikationer. Använd inte utrustningen utan skärmen. Var försiktig med föremål som kan skadas av U.V.-strålar.

RU Замените поврежденный защитный экран, запросив у производителя технические спецификации. Не использовать прибор без экрана. Обращайте внимание на предметы, которые могут быть повреждены под воздействием УФ излучения.

ZH 更换损坏的保护屏，向生产商索要技术规格。请勿使用无保护屏的光源。 请勿使用无保护屏的使用灯具。 注意那些受紫外线照射易损坏的物品。

AR قم بتبديل شاشة الحماية التالفة، واطلب التحديدات التقنية من المصنع. لا تستخدم التركيبة الضوئية بدون الشاشة.
احذر من تلف العناصر عند تعرضها للأشعة فوق البنفسجية.

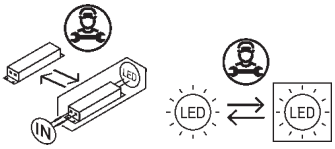

Headquarters iGuzzini illuminazione spa
via Mariano Guzzini, 37 - 62019 Recanati Italy

1.154.598.14 IS10226/08 iQuzzini ART.	fattore di potenza - power factor - facteur de puissance Leistungsfaktor - vermogensfactor - factor de potencia effektfaktor - effektfaktor effektfaktor - фактор мощности - 功率因数	corrente assorbita - absorbed current - courant absorbé Stromaufnahme - stroomopname corriente absorbida - absorberet strøm - absorbert strøm tillförd ström - поглощаемая мощность - 电源电流 (A)
MJ67 - MJ68 - MJ71 - MJ72 - MR55 MR56 - MJ66 - MJ69 - MJ70 - MJ73	>0,95	0,1
MJ74 - MJ75 - MJ76 - MJ77 - MR57 MT42 - MT43 - MT44 - MT45 - MT77	>0,9	0,091
MJ86 - MJ87 - MJ88 - MJ89 - MR60 MT46 - MT47 - MT48 - MT49 - MT78	>0,9	0,104
MJ78 - MJ79 - MJ80 - MJ81 - MR58	>0,9	0,086
MJ82 - MJ83 - MJ84 - MJ85 - MR59	>0,9	0,093
MJ98 - MJ99 - MK00 - MK01 - MR63 QG58 - QG59 - QG60 - QG61 - QG62 QG63 - QG64 - QG65 - QG78 - QG79 RC00 - RC01 - RC02 - RC03 - RC04 RC05 - RC06 - RC07 - RC08 - RC09	>0,95	0,18
MJ90 - MJ91 - MJ92 - MJ93 - MR61	>0,95	0,135
MJ94 - MJ95 - MJ96 - MJ97 - MR62	>0,9	0,15
MK02 - MK03 - MK04 - MR64	>0,95	0,14
MK05 - MK06 - MK07 - MK08 - MR65	>0,95	0,2
MK09 - MK10 - MK11 - MK12 - MR66	>0,95	0,24
P242 - P243 - P244 - P250 P236 - P237 - P238 - P248	>0,95	0,25
MK13 - MK14 - MK15 - MK16	>0,95	0,4
MK26 - MK27 - MK28 - MR69 MK18 - MK19 - MK20 - MR67	>0,95	0,256
MK22 - MK23 - MK24 - MR68	>0,95	0,208
MK29 - MK30 - MK31 - MR32 - MR70 ML53	>0,95	0,3
MK33 - MK34 - MK35 - ML52	>0,95	0,45
MR98	>0,95	0,142
P626 - P627 - P628 - P629 - P634	>0,95	0,118
P207 - P208 - P209 - P210 - P212 P630 - P631 - P632 - P633 - P635 QG42 - QG43 - QG44 - QG45 - QG46 QG47 - QG48 - QG49 - QG74 - QG75 QG50 - QG51 - QG52 - QG53 - QG54 QG55 - QG56 - QG57 - QG76 - QG77	>0,95	0,127
MT38 - MT39 - MT40 - MT41 - MT76	>0,9	0,089
P232 - P233 - P234 - P235 - P247 QG66 - QG67 - QG68 - QG69 - QG70 QG71 - QG72 - QG73 - QG80 - QG81 QV28 - QV29 - QV30 - QV31 - QV32 QV33 - QV34 - QV35 - QV36 - QV37	>0,95	0,186
P224 - P225 - P226 - P227 - P245	>0,95	0,147
MT54 - MT55 - MT56 - MT57 - P246	>0,95	0,143
MT62 - MT63 - MT64 - MT82	>0,9	0,156
MT68 - MT69 - MT70 - P249	>0,95	0,212
P252	>0,95	0,157
N208	0,86	0,035
P945	0,86	0,037
N210	>0,9	0,065
P946	>0,9	0,064
N212	>0,95	0,099
P947	>0,9	0,103
MXJ0 - Q744	>0,95	0,105
P251 - Q745	>0,95	0,104
P203 - P204 - P205 - P206 - P211	>0,95	0,122
P213 - P214 - P215 - P216 - P221	>0,95	0,083
P217 - P218 - P219 - P220 - P222	>0,95	0,101

1.154.598.14 IS10226/08 iQuzzini ART.	fattore di potenza - power factor - facteur de puissance Leistungsfaktor - vermogensfactor - factor de potencia effektfaktor - effektfaktor effektfaktor - фактор мощности - 功率因数	corrente assorbita - absorbed current - courant absorbé Stromaufnahme - stroomopname corriente absorbida - absorberet strøm - absorbert strøm tillförd ström - поглощаемая мощность - 电源电流 (A)
MJ67 - MJ68 - MJ71 - MJ72 - MR55 MR56 - MJ66 - MJ69 - MJ70 - MJ73	>0,95	0,1
MJ74 - MJ75 - MJ76 - MJ77 - MR57 MT42 - MT43 - MT44 - MT45 - MT77	>0,9	0,091
MJ86 - MJ87 - MJ88 - MJ89 - MR60 MT46 - MT47 - MT48 - MT49 - MT78	>0,9	0,104
MJ78 - MJ79 - MJ80 - MJ81 - MR58	>0,9	0,086
MJ82 - MJ83 - MJ84 - MJ85 - MR59	>0,9	0,093
MJ98 - MJ99 - MK00 - MK01 - MR63 QG58 - QG59 - QG60 - QG61 - QG62 QG63 - QG64 - QG65 - QG78 - QG79 RC00 - RC01 - RC02 - RC03 - RC04 RC05 - RC06 - RC07 - RC08 - RC09	>0,95	0,18
MJ90 - MJ91 - MJ92 - MJ93 - MR61	>0,95	0,135
MJ94 - MJ95 - MJ96 - MJ97 - MR62	>0,9	0,15
MK02 - MK03 - MK04 - MR64	>0,95	0,14
MK05 - MK06 - MK07 - MK08 - MR65	>0,95	0,2
MK09 - MK10 - MK11 - MK12 - MR66	>0,95	0,24
P242 - P243 - P244 - P250 P236 - P237 - P238 - P248	>0,95	0,25
MK13 - MK14 - MK15 - MK16	>0,95	0,4
MK26 - MK27 - MK28 - MR69 MK18 - MK19 - MK20 - MR67	>0,95	0,256
MK22 - MK23 - MK24 - MR68	>0,95	0,208
MK29 - MK30 - MK31 - MR32 - MR70 ML53	>0,95	0,3
MK33 - MK34 - MK35 - ML52	>0,95	0,45
MR98	>0,95	0,142
P626 - P627 - P628 - P629 - P634	>0,95	0,118
P207 - P208 - P209 - P210 - P212 P630 - P631 - P632 - P633 - P635 QG42 - QG43 - QG44 - QG45 - QG46 QG47 - QG48 - QG49 - QG74 - QG75 QG50 - QG51 - QG52 - QG53 - QG54 QG55 - QG56 - QG57 - QG76 - QG77	>0,95	0,127
MT38 - MT39 - MT40 - MT41 - MT76	>0,9	0,089
P232 - P233 - P234 - P235 - P247 QG66 - QG67 - QG68 - QG69 - QG70 QG71 - QG72 - QG73 - QG80 - QG81 QV28 - QV29 - QV30 - QV31 - QV32 QV33 - QV34 - QV35 - QV36 - QV37	>0,95	0,186
P224 - P225 - P226 - P227 - P245	>0,95	0,147
MT54 - MT55 - MT56 - MT57 - P246	>0,95	0,143
MT62 - MT63 - MT64 - MT82	>0,9	0,156
MT68 - MT69 - MT70 - P249	>0,95	0,212
P252	>0,95	
N208	0,86	0,035
P945	0,86	0,037
N210	>0,9	0,065
P946	>0,9	0,064
N212	>0,95	0,099
P947	>0,9	0,103
MXJ0 - Q744	>0,95	0,105
P251 - Q745	>0,95	0,104
P203 - P204 - P205 - P206 - P211	>0,95	0,122
P213 - P214 - P215 - P216 - P221	>0,95	0,083
P217 - P218 - P219 - P220 - P222	>0,95	0,101

1.154.598.14 IS10226/08 iQuzzini ART.	fattore di potenza - power factor - facteur de puissance Leistungsfaktor - vermogensfactor - factor de potencia effektfaktor - effektfaktor effektfaktor - фактор мощности - 功率因数	corrente assorbita - absorbed current - courant absorbé Stromaufnahme - stroomopname corriente absorbida - absorberet strøm - absorbert strøm tillförd ström - поглощаемая мощность - 电源电流 (A)
MJ67 - MJ68 - MJ71 - MJ72 - MR55 MR56 - MJ66 - MJ69 - MJ70 - MJ73	>0,95	0,1
MJ74 - MJ75 - MJ76 - MJ77 - MR57 MT42 - MT43 - MT44 - MT45 - MT77	>0,9	0,091
MJ86 - MJ87 - MJ88 - MJ89 - MR60 MT46 - MT47 - MT48 - MT49 - MT78	>0,9	0,104
MJ78 - MJ79 - MJ80 - MJ81 - MR58	>0,9	0,086
MJ82 - MJ83 - MJ84 - MJ85 - MR59	>0,9	0,093
MJ98 - MJ99 - MK00 - MK01 - MR63 QG58 - QG59 - QG60 - QG61 - QG62 QG63 - QG64 - QG65 - QG78 - QG79 RC00 - RC01 - RC02 - RC03 - RC04 RC05 - RC06 - RC07 - RC08 - RC09	>0,95	0,18
MJ90 - MJ91 - MJ92 - MJ93 - MR61	>0,95	0,135
MJ94 - MJ95 - MJ96 - MJ97 - MR62	>0,9	0,15
MK02 - MK03 - MK04 - MR64	>0,95	0,14
MK05 - MK06 - MK07 - MK08 - MR65	>0,95	0,2
MK09 - MK10 - MK11 - MK12 - MR66	>0,95	0,24
P242 - P243 - P244 - P250 P236 - P237 - P238 - P248	>0,95	0,25
MK13 - MK14 - MK15 - MK16	>0,95	0,4
MK26 - MK27 - MK28 - MR69 MK18 - MK19 - MK20 - MR67	>0,95	0,256
MK22 - MK23 - MK24 - MR68	>0,95	0,208
MK29 - MK30 - MK31 - MR32 - MR70 ML53	>0,95	0,3
MK33 - MK34 - MK35 - ML52	>0,95	0,45
MR98	>0,95	0,142
P626 - P627 - P628 - P629 - P634	>0,95	0,118
P207 - P208 - P209 - P210 - P212 P630 - P631 - P632 - P633 - P635 QG42 - QG43 - QG44 - QG45 - QG46 QG47 - QG48 - QG49 - QG74 - QG75 QG50 - QG51 - QG52 - QG53 - QG54 QG55 - QG56 - QG57 - QG76 - QG77	>0,95	0,127
MT38 - MT39 - MT40 - MT41 - MT76	>0,9	0,089
P232 - P233 - P234 - P235 - P247 QG66 - QG67 - QG68 - QG69 - QG70 QG71 - QG72 - QG73 - QG80 - QG81 QV28 - QV29 - QV30 - QV31 - QV32 QV33 - QV34 - QV35 - QV36 - QV37	>0,95	0,186
P224 - P225 - P226 - P227 - P245	>0,95	0,147
MT54 - MT55 - MT56 - MT57 - P246	>0,95	0,143
MT62 - MT63 - MT64 - MT82	>0,9	0,156
MT68 - MT69 - MT70 - P249	>0,95	0,212
P252	>0,95	0,157
N208	0,86	0,035
P945	0,86	0,037
N210	>0,9	0,065
P946	>0,9	0,064
N212	>0,95	0,099
P947	>0,9	0,103
MXJ0 - Q744	>0,95	0,105
P251 - Q745	>0,95	0,104
P203 - P204 - P205 - P206 - P211	>0,95	0,122
P213 - P214 - P215 - P216 - P221	>0,95	0,083
P217 - P218 - P219 - P220 - P222	>0,95	0,101

2.519.604.00
IS11579/00

iGuzzini

POSIZIONE DI INSTALLAZIONE ADATTATORE
ADAPTER INSTALLATION POSITION
POSITION D'INSTALLATION ADAPTATEUR
EINBAUPOSITION DES ADAPTERS
INSTALLATIESTAND ADAPTER
POSICIÓN DE INSTALACIÓN DEL ADAPTADOR
POSITION TIL ADAPTERENS INSTALLATION
INSTALLASJONSPOSISJON FOR ADAPTER
INSTALLATIONSPOSITION FÖR ADAPTER
ПОЛОЖЕНИЕ МОНТАЖА ПЕРЕХОДНИКА
适配器安装位置

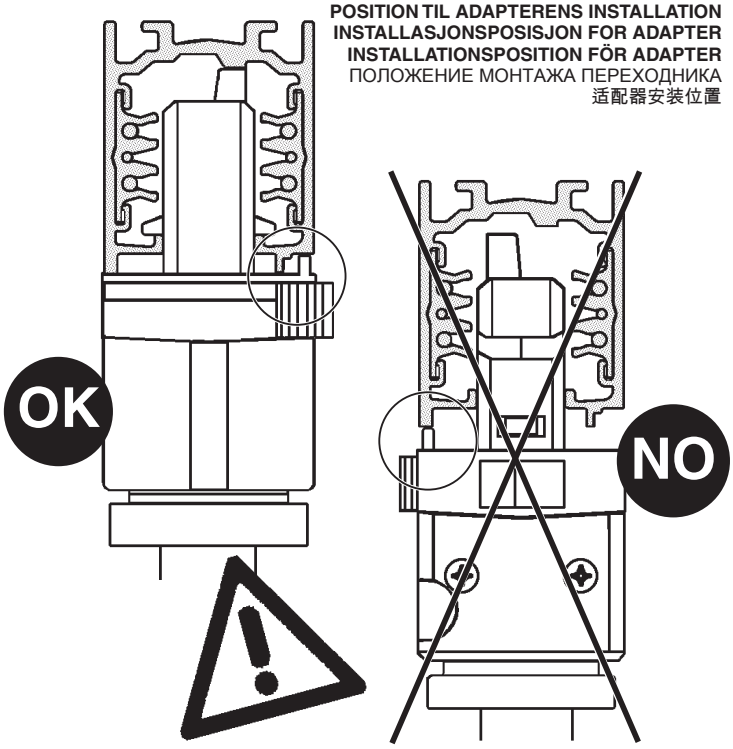

2.519.604.00
IS11579/00

iGuzzini

POSIZIONE DI INSTALLAZIONE ADATTATORE
ADAPTER INSTALLATION POSITION
POSITION D'INSTALLATION ADAPTATEUR
EINBAUPOSITION DES ADAPTERS
INSTALLATIESTAND ADAPTER
POSICIÓN DE INSTALACIÓN DEL ADAPTADOR
POSITION TIL ADAPTERENS INSTALLATION
INSTALLASJONSPOSISJON FOR ADAPTER
INSTALLATIONSPOSITION FÖR ADAPTER
ПОЛОЖЕНИЕ МОНТАЖА ПЕРЕХОДНИКА
适配器安装位置

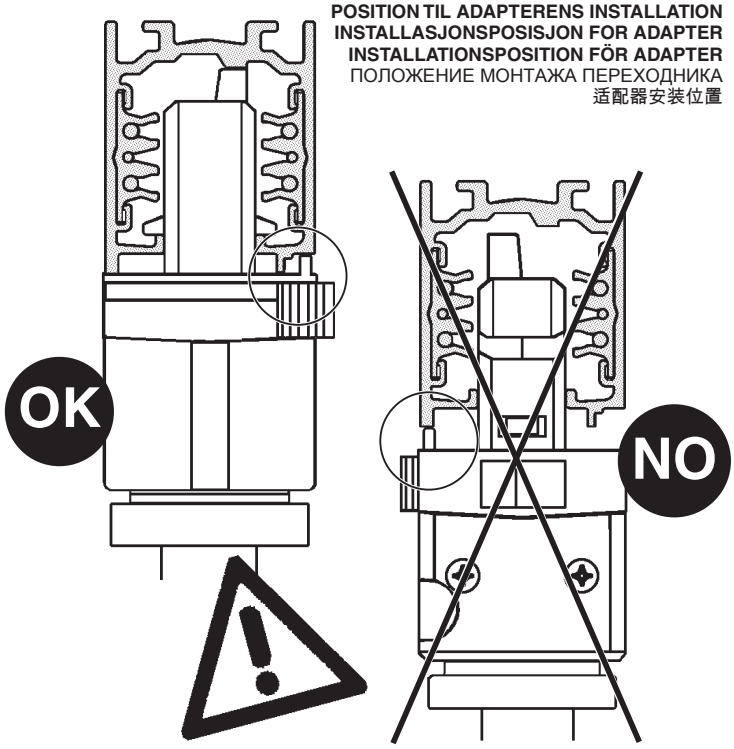

2.519.604.00
IS11579/00

iGuzzini

POSIZIONE DI INSTALLAZIONE ADATTATORE
ADAPTER INSTALLATION POSITION
POSITION D'INSTALLATION ADAPTATEUR
EINBAUPOSITION DES ADAPTERS
INSTALLATIESTAND ADAPTER
POSICIÓN DE INSTALACIÓN DEL ADAPTADOR
POSITION TIL ADAPTERENS INSTALLATION
INSTALLASJONSPOSISJON FOR ADAPTER
INSTALLATIONSPOSITION FÖR ADAPTER
ПОЛОЖЕНИЕ МОНТАЖА ПЕРЕХОДНИКА
适配器安装位置

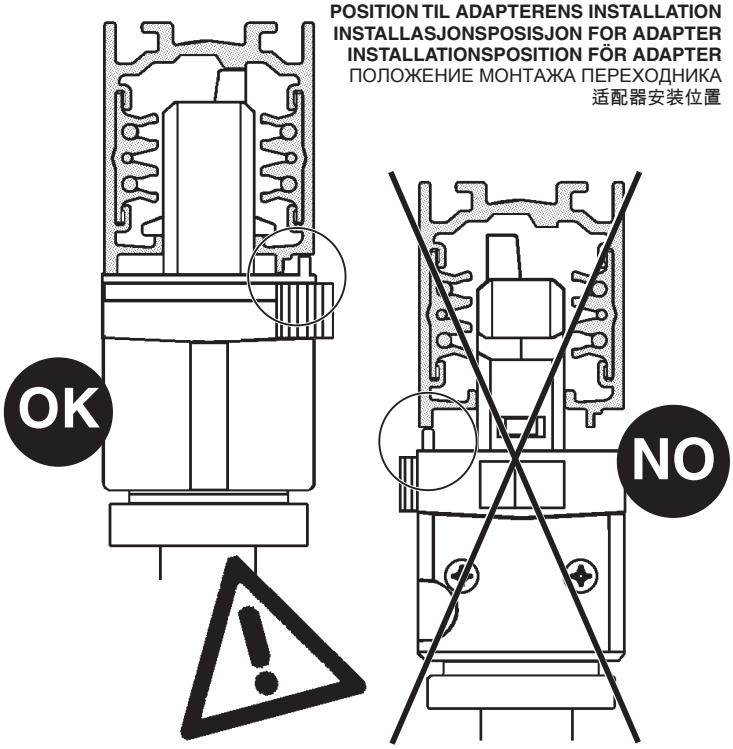

2.519.604.00
IS11579/00

iGuzzini

POSIZIONE DI INSTALLAZIONE ADATTATORE
ADAPTER INSTALLATION POSITION
POSITION D'INSTALLATION ADAPTATEUR
EINBAUPOSITION DES ADAPTERS
INSTALLATIESTAND ADAPTER
POSICIÓN DE INSTALACIÓN DEL ADAPTADOR
POSITION TIL ADAPTERENS INSTALLATION
INSTALLASJONSPOSISJON FOR ADAPTER
INSTALLATIONSPOSITION FÖR ADAPTER
ПОЛОЖЕНИЕ МОНТАЖА ПЕРЕХОДНИКА
适配器安装位置

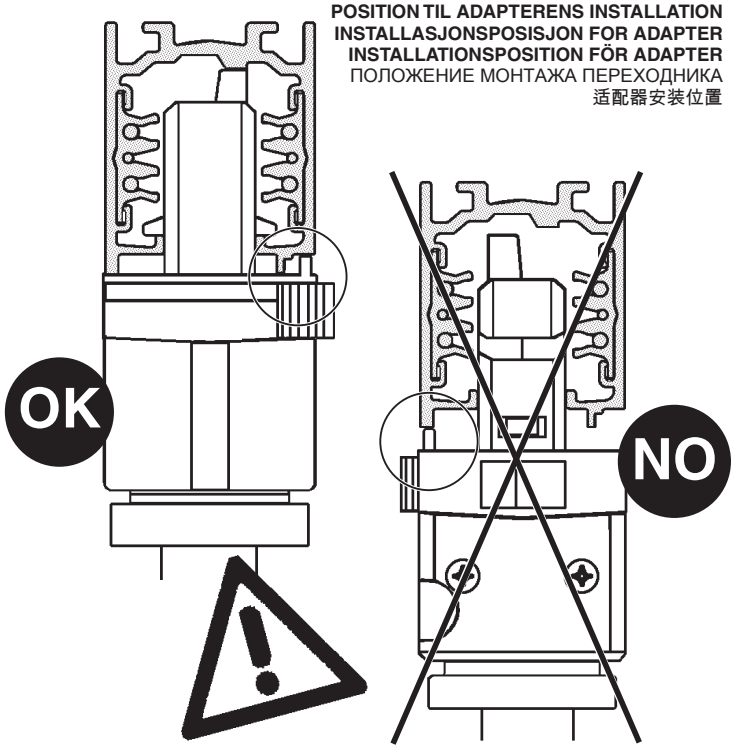

2.517.505.01 IS08285/01	NOT DIMMABLE				PHASE CUT DIMMING	
iGuzzini ART.	.M = 120V		.N = 277V		.M = 120V	
	power factor facteur de puissance factor de potencia fattore di potenza	absorbed current courant absorbé corriente absorbida corrente assorbita **(A)**	power factor facteur de puissance factor de potencia fattore di potenza	absorbed current courant absorbé corriente absorbida corrente assorbita **(A)**	power factor facteur de puissance factor de potencia fattore di potenza	absorbed current courant absorbé corriente absorbida corrente assorbita **(A)**
MJ66 - MJ67 - MJ68 - MJ69 MJ70 - MJ71 - MJ72 - MJ73 MR55 - MR56	0,999	0,2	0,983	0,09	0,999	0,2
MJ78- MJ79 - MJ80 - MJ81 MJ82 - MJ83 - MJ84 - MJ85 MR58 - MR59	0,998	0,17	0,91	0,11	0,992	0,18
MJ86 - MJ87 - MJ88 - MJ89 MR60	1	0,21	0,984	0,12	0,995	0,17
MJ90 - MJ91 - MJ92 - MJ93 MJ94 - MJ95 - MJ96 - MJ97 MR61 - MR62	1	0,28	0,964	0,13	0,994	0,28
MJ98 - MJ99 - MK00 - MK01 MR63	0,999	0,37	0,964	0,13	0,994	0,35
MK02 - MK03 - MK04 -MR64	0,997	0,28	0,877	0,13	0,995	0,22
MK18 - MK19 - MK20 - MK22 MK23 - MK24 - MR67 - MR68	0,997	0,54	0,993	0,23	0,996	0,44
MK26 - MK27 - MK28 -MR69	0,999	0,5	0,983	0,21	0,998	0,48
MR98	0,997	0,27	0,78	0,14	-	-

2.517.505.01 IS08285/01	NOT DIMMABLE				PHASE CUT DIMMING	
iGuzzini ART.	.M = 120V		.N = 277V		.M = 120V	
	power factor facteur de puissance factor de potencia fattore di potenza	absorbed current courant absorbé corriente absorbida corrente assorbita **(A)**	power factor facteur de puissance factor de potencia fattore di potenza	absorbed current courant absorbé corriente absorbida corrente assorbita **(A)**	power factor facteur de puissance factor de potencia fattore di potenza	absorbed current courant absorbé corriente absorbida corrente assorbita **(A)**
MJ66 - MJ67 - MJ68 - MJ69 MJ70 - MJ71 - MJ72 - MJ73 MR55 - MR56	0,999	0,2	0,983	0,09	0,999	0,2
MJ78- MJ79 - MJ80 - MJ81 MJ82 - MJ83 - MJ84 - MJ85 MR58 - MR59	0,998	0,17	0,91	0,11	0,992	0,18
MJ86 - MJ87 - MJ88 - MJ89 MR60	1	0,21	0,984	0,12	0,995	0,17
MJ90 - MJ91 - MJ92 - MJ93 MJ94 - MJ95 - MJ96 - MJ97 MR61 - MR62	1	0,28	0,964	0,13	0,994	0,28
MJ98 - MJ99 - MK00 - MK01 MR63	0,999	0,37	0,964	0,13	0,994	0,35
MK02 - MK03 - MK04 -MR64	0,997	0,28	0,877	0,13	0,995	0,22
MK18 - MK19 - MK20 - MK22 MK23 - MK24 - MR67 - MR68	0,997	0,54	0,993	0,23	0,996	0,44
MK26 - MK27 - MK28 -MR69	0,999	0,5	0,983	0,21	0,998	0,48
MR98	0,997	0,27	0,78	0,14	-	-

2.509.493.00
IS11580/00

iGuzzini

موضع تركيب المهايئ

POSIZIONE DI INSTALLAZIONE ADATTATORE
ADAPTER INSTALLATION POSITION
POSICIÓN DE INSTALACIÓN DEL ADAPTADOR

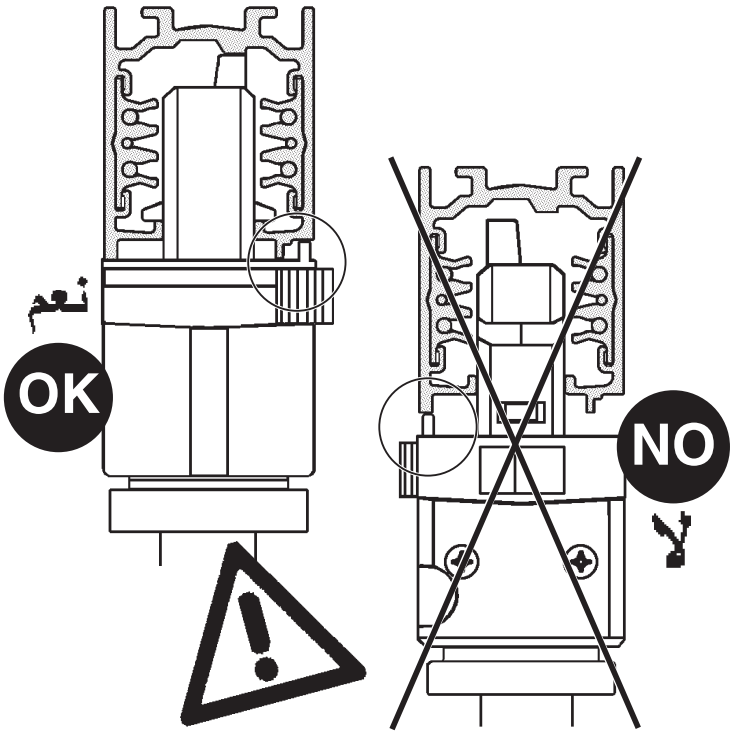

2.509.493.00
IS11580/00

iGuzzini

موضع تركيب المهايئ

POSIZIONE DI INSTALLAZIONE ADATTATORE
ADAPTER INSTALLATION POSITION
POSICIÓN DE INSTALACIÓN DEL ADAPTADOR

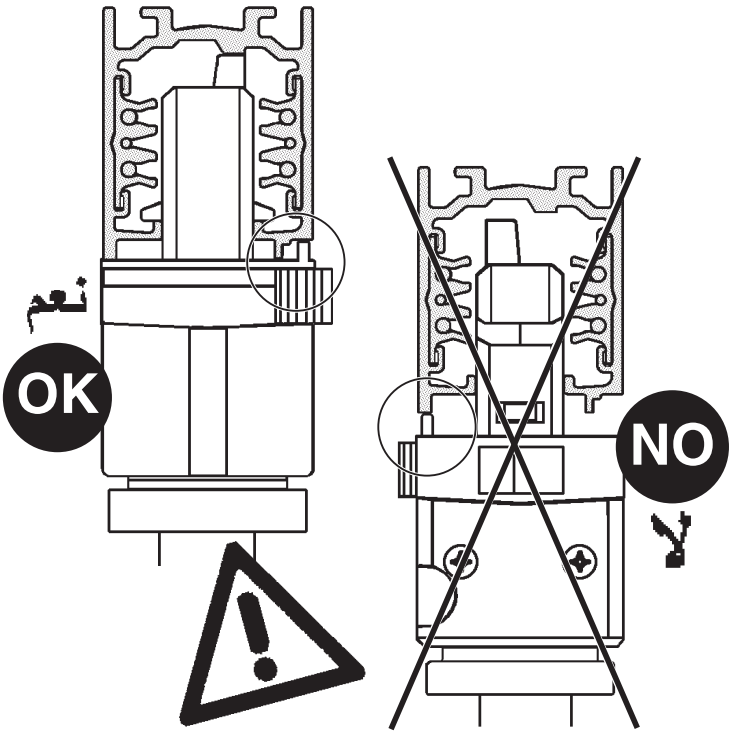

2.509.493.00
IS11580/00

iGuzzini

موضع تركيب المهايئ

POSIZIONE DI INSTALLAZIONE ADATTATORE
ADAPTER INSTALLATION POSITION
POSICIÓN DE INSTALACIÓN DEL ADAPTADOR

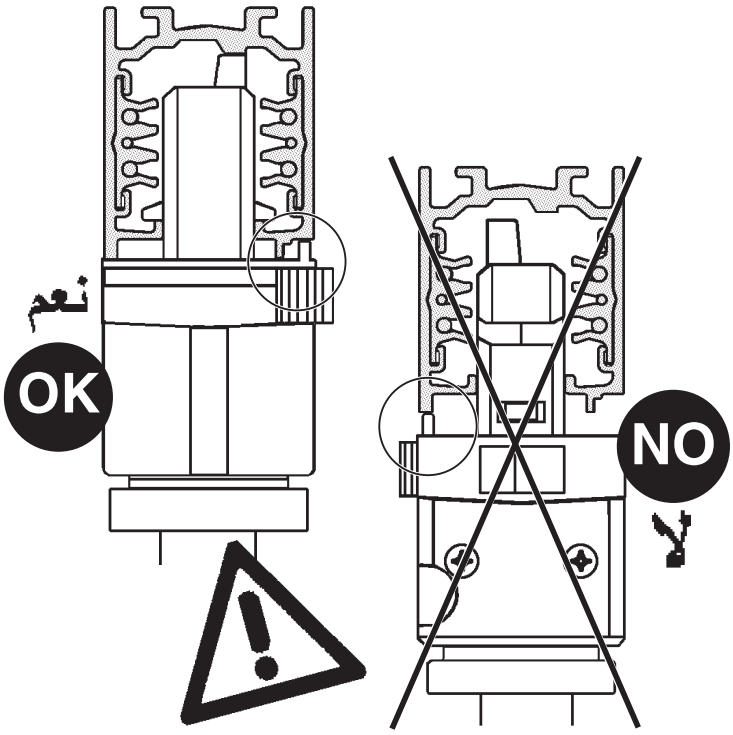

2.509.493.00
IS11580/00

iGuzzini

موضع تركيب المهايئ

POSIZIONE DI INSTALLAZIONE ADATTATORE
ADAPTER INSTALLATION POSITION
POSICIÓN DE INSTALACIÓN DEL ADAPTADOR

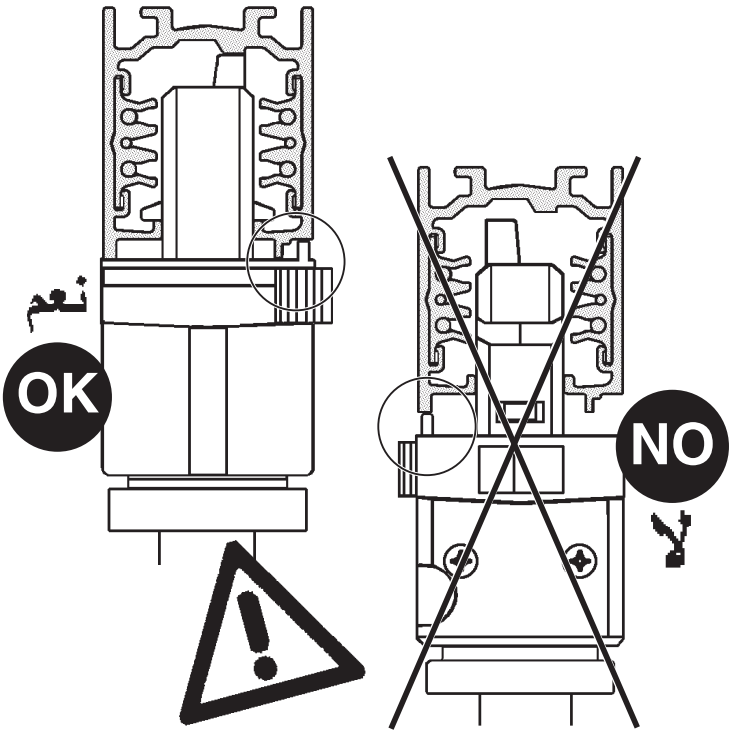

2.510.265.00
IS17049/00

iGuzzini

IT Questo prodotto contiene una sorgente luminosa di classe di efficienza energetica " D ".

EN This product contains an energy-efficiency class light source " D ".

FR Ce produit est équipé d'une source lumineuse classée en termes d'efficacité énergétique " D ".

DE Dieses Produkt enthält eine Lichtquelle der Energieeffizienzklasse " D ".

NL Este producto contiene una lámpara de clase de eficiencia energética " D ".

ES Dit product bevat een lichtbron met energie-efficiëntieklasse " D ".

DA Dette produkt indeholder en lyskilde med energieffektivitetsklasse " D ".

NO Dette produktet inneholder en lyskilde med energieffektivitetsklasse " D ".

SV Denna produkt innehåller en ljuskälla med energimärkning " D ".

RU Это изделие содержит источник света класса энергоэффективности " D ".

ZH 本产品包含一个能效级别的灯泡。" D ".

AR ." D " يحتوي هذا المنتج على مصدر ضوء من فئة كفاءة الطاقة.

2.510.265.00
IS17049/00

iGuzzini

IT Questo prodotto contiene una sorgente luminosa di classe di efficienza energetica " D ".

EN This product contains an energy-efficiency class light source " D ".

FR Ce produit est équipé d'une source lumineuse classée en termes d'efficacité énergétique " D ".

DE Dieses Produkt enthält eine Lichtquelle der Energieeffizienzklasse " D ".

NL Este producto contiene una lámpara de clase de eficiencia energética " D ".

ES Dit product bevat een lichtbron met energie-efficiëntieklasse " D ".

DA Dette produkt indeholder en lyskilde med energieffektivitetsklasse " D ".

NO Dette produktet inneholder en lyskilde med energieffektivitetsklasse " D ".

SV Denna produkt innehåller en ljuskälla med energimärkning " D ".

RU Это изделие содержит источник света класса энергоэффективности " D ".

ZH 本产品包含一个能效级别的灯泡。" D ".

AR ." D " يحتوي هذا المنتج على مصدر ضوء من فئة كفاءة الطاقة.

2.510.265.00
IS17049/00

iGuzzini

IT Questo prodotto contiene una sorgente luminosa di classe di efficienza energetica " D ".

EN This product contains an energy-efficiency class light source " D ".

FR Ce produit est équipé d'une source lumineuse classée en termes d'efficacité énergétique " D ".

DE Dieses Produkt enthält eine Lichtquelle der Energieeffizienzklasse " D ".

NL Este producto contiene una lámpara de clase de eficiencia energética " D ".

ES Dit product bevat een lichtbron met energie-efficiëntieklasse " D ".

DA Dette produkt indeholder en lyskilde med energieffektivitetsklasse " D ".

NO Dette produktet inneholder en lyskilde med energieffektivitetsklasse " D ".

SV Denna produkt innehåller en ljuskälla med energimärkning " D ".

RU Это изделие содержит источник света класса энергоэффективности " D ".

ZH 本产品包含一个能效级别的灯泡。" D ".

AR ." D " يحتوي هذا المنتج على مصدر ضوء من فئة كفاءة الطاقة.

2.510.265.00
IS17049/00

iGuzzini

IT Questo prodotto contiene una sorgente luminosa di classe di efficienza energetica " D ".

EN This product contains an energy-efficiency class light source " D ".

FR Ce produit est équipé d'une source lumineuse classée en termes d'efficacité énergétique " D ".

DE Dieses Produkt enthält eine Lichtquelle der Energieeffizienzklasse " D ".

NL Este producto contiene una lámpara de clase de eficiencia energética " D ".

ES Dit product bevat een lichtbron met energie-efficiëntieklasse " D ".

DA Dette produkt indeholder en lyskilde med energieffektivitetsklasse " D ".

NO Dette produktet inneholder en lyskilde med energieffektivitetsklasse " D ".

SV Denna produkt innehåller en ljuskälla med energimärkning " D ".

RU Это изделие содержит источник света класса энергоэффективности " D ".

ZH 本产品包含一个能效级别的灯泡。" D ".

AR ." D " يحتوي هذا المنتج على مصدر ضوء من فئة كفاءة الطاقة.

2.510.265.00
IS17049/00

iGuzzini

IT Questo prodotto contiene una sorgente luminosa di classe di efficienza energetica " D ".

EN This product contains an energy-efficiency class light source " D ".

FR Ce produit est équipé d'une source lumineuse classée en termes d'efficacité énergétique " D ".

DE Dieses Produkt enthält eine Lichtquelle der Energieeffizienzklasse " D ".

NL Este producto contiene una lámpara de clase de eficiencia energética " D ".

ES Dit product bevat een lichtbron met energie-efficiëntieklasse " D ".

DA Dette produkt indeholder en lyskilde med energieffektivitetsklasse " D ".

NO Dette produktet inneholder en lyskilde med energieffektivitetsklasse " D ".

SV Denna produkt innehåller en ljuskälla med energimärkning " D ".

RU Это изделие содержит источник света класса энергоэффективности " D ".

ZH 本产品包含一个能效级别的灯泡。" D ".

AR ." D " يحتوي هذا المنتج على مصدر ضوء من فئة كفاءة الطاقة.

2.510.265.00
IS17049/00

iGuzzini

IT Questo prodotto contiene una sorgente luminosa di classe di efficienza energetica " D ".

EN This product contains an energy-efficiency class light source " D ".

FR Ce produit est équipé d'une source lumineuse classée en termes d'efficacité énergétique " D ".

DE Dieses Produkt enthält eine Lichtquelle der Energieeffizienzklasse " D ".

NL Este producto contiene una lámpara de clase de eficiencia energética " D ".

ES Dit product bevat een lichtbron met energie-efficiëntieklasse " D ".

DA Dette produkt indeholder en lyskilde med energieffektivitetsklasse " D ".

NO Dette produktet inneholder en lyskilde med energieffektivitetsklasse " D ".

SV Denna produkt innehåller en ljuskälla med energimärkning " D ".

RU Это изделие содержит источник света класса энергоэффективности " D ".

ZH 本产品包含一个能效级别的灯泡。" D ".

AR ." D " يحتوي هذا المنتج على مصدر ضوء من فئة كفاءة الطاقة.

2.510.265.00
IS17049/00

iGuzzini

IT Questo prodotto contiene una sorgente luminosa di classe di efficienza energetica " D ".

EN This product contains an energy-efficiency class light source " D ".

FR Ce produit est équipé d'une source lumineuse classée en termes d'efficacité énergétique " D ".

DE Dieses Produkt enthält eine Lichtquelle der Energieeffizienzklasse " D ".

NL Este producto contiene una lámpara de clase de eficiencia energética " D ".

ES Dit product bevat een lichtbron met energie-efficiëntieklasse " D ".

DA Dette produkt indeholder en lyskilde med energieffektivitetsklasse " D ".

NO Dette produktet inneholder en lyskilde med energieffektivitetsklasse " D ".

SV Denna produkt innehåller en ljuskälla med energimärkning " D ".

RU Это изделие содержит источник света класса энергоэффективности " D ".

ZH 本产品包含一个能效级别的灯泡。" D ".

AR ." D " يحتوي هذا المنتج على مصدر ضوء من فئة كفاءة الطاقة.

iGuzzini

I **Istruzioni per le operazioni di servizio per l'apparecchio di illuminazione**
GB **Instructions on luminare service operations**
F **Instructions pour les opérations de service du luminaire**
D **Wartungsanleitung für die Leuchte**
NL **Instructies voor de onderhoudsoperaties op de verlichtingsarmatuur**
E **Instrucciones para las operaciones de servicio del aparato de alumbrado**
DK **Anvisninger i serviceindgreb på belysningsarmatur**
N **Anvisninger for betjening av lysapparatet**
S **Instruktioner för användning av belysningsanordningen**
RUS Инструкции по эксплуатации осветительного прибора
CN 照明装置检修操作说明

Sostituire la lampada parzialmente esausta
Replace the partly exhausted lamp
Remplacer la lampe partiellement épuisée
Die teilweise erschöpfte Lampe austauschen
Vervang de gedeeltelijk lege lamp
Sustituir la lámpara parcialmente agotada
Udskift den delvist udtjente pære
Skifte ut den delvis utbrente lyspæren
Byt ut den delvis förbrukade lampan
Замена частично отработанной лампочки
更换部分老化的灯泡

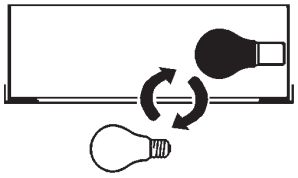

Spegnimento
Switch it off
Extinction
Ausschaltung
Uitschakeling
Apagado
Slukning
Slukking
Släckning
Выключение
关灯

Interrompere l'alimentazione dell'apparecchio
Cut the power supply to the luminaire
Couper l'alimentation du luminaire
Stromversorgung der Leuchte unterbrechen
Onderbreek de voeding van het apparaat
Interrumpir la alimentación del aparato
Afbryd armaturets strømforsyning
Avbryte strømtilførselen til apparatet
Koppla från anordningens strömförsörjning
Отключить электропитание прибора
中断装置供电

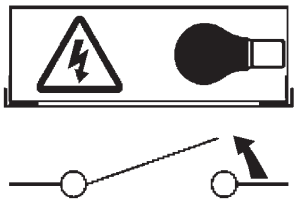

Aprire l'apparecchio
Open the fixture
Ouvrir le luminaire
Das Gerät öffnen
Open het apparaat
Abrir el aparato
Åbn armaturet
Åpne apparatet
Öppna anordningen
Раскрыть прибор
打开装置

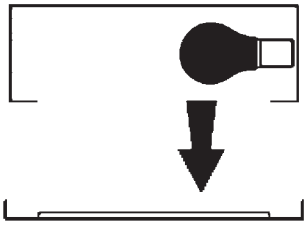

Rimuovere la lampada esausta
Remove the exhausted lamp
Retirer la lampe épuisée
Die alte Lampe entnehmen
Verwijder de lege lamp
Quitar la lámpara agotada
Tag den udtjente pære ud
Fjerne den utbrente lyspæren
Ta bort den förbrukade lampan
Вынуть старую лампочку
取出老化的灯泡

Portarla in un centro di riciclaggio
Carry it to a recycling centre
La porter dans une déchetterie pour son recyclage
Ordnungsgemäß entsorgen
Breng de lamp naar een recyclingcentrum
Llevarla a un centro de reciclaje
Aflever den på en genbrugsstation
Levere den til en miljøstasjon
Lämna in den till en återvinningsanläggning
Сдать ее в пункт приема утильсырья
将其送往回收中心

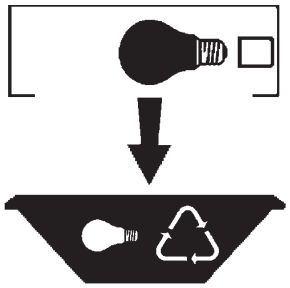

Inserire la nuova lampada
Introduce the new lamp
Installer la lampe neuve
Die neue Lampe einsetzen
Doe de nieuwe lamp op zijn plek
Montar la nueva lámpara
Sæt den nye pære i
Sette i den nye pæren
Sätt i den nya lampan
Вставить новую лампочку
装入新灯泡

Inserire la nuova lampada nel portalampada
Fit the new lamp into the socket
Installer la nouvelle lampe dans le support de lampe
Die neue Lampe in den Sockel einsetzen
Doe de nieuwe lamp in de lamphouder
Montar la nueva lámpara en el portalámpara
Sæt den nye pære i fatningen
Sette den nye pæren inn i lampeholderen
Sätt i den nya lampan i lamphållaren
Вставить новую лампочку в патрон
将新灯泡插入灯泡架中

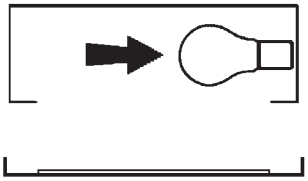

Riposizionare ottica
Re-place the optic
Remettre l'optique à sa place
Die Optik wieder einsetzen
Doe de optiek weer op zijn plaats
Volver a montar la óptica
Sæt den optiske enhed på plads
Innstille linsen
Flytta om optiken
Отрегулировать линзы
重新定位光头

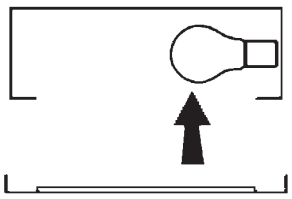

Effettuare prova di funzionamento
Perform operative test
Procéder à un essai de fonctionnement
Eine Funktionsprüfung durchführen
Controleer de correcte werking
Hacer una prueba de funcionamiento
Afprøv funktionen
Prøve om den fungerer
Utför funktionstest
Выполнить проверку исправности работы
执行功能测试

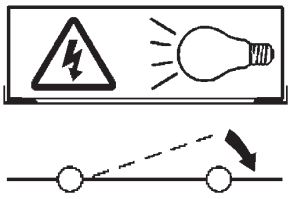

I **Istruzioni per la pulizia dell'apparecchio di illuminazione**
GB **Instructions on luminare cleaning operations**
F **Instructions pour le nettoyage du luminaire**
D **Anweisungen zur Reinigung der Leuchte**
NL **Instructies voor de reiniging van de verlichtingsarmatuur**
E **Instrucciones para limpiar el aparato de alumbrado**
DK **Anvisninger i rengøring af belysningsarmaturet**
N **Anvisninger for rengjøring av lysapparatet**
S **Instruktioner för rengöring av belysningsanordningen**
RUS Инструкции по чистке осветительного прибора
CN 照明装置清洁说明

Pulire l'apparecchio
Clean the fixture
Nettoyer le luminaire
Das Gerät reinigen
Reinig het apparaat
Limpiar el aparato
Rengør armaturet
Rengjøre apparatet
Rengör anordningen
Чистка прибора
清洁装置

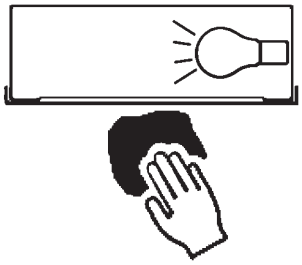

Spegnimento
Switch it off
Extinction
Ausschaltung
Uitschakeling
Apagado
Slukning
Slukking
Släckning
Выключение
关灯

Interrompere l'alimentazione dell'apparecc
Cut the power supply to the luminaire
Couper l'alimentation du luminaire
Stromversorgung der Leuchte unterbrech
Onderbreek de voeding van het apparaa
Interrumpir la alimentación del aparato
Afbryd armaturets strømforsyning
Avbryte strømtilførselen til apparatet
Koppla från anordningens strömförsörjnin
Отключить электропитание прибора
中断装置供电

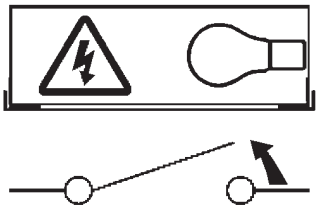

Spolverare l'ottica esterna
Remove dust from the external optic
Dépoussiérer l'optique extérieure
Die externe Optik abstauben
Stof de externe optiek af
Quitar el polvo de la óptica exterior
Tør støvet af den udvendige optiske enhed
Fjerne støv fra den eksterne lysenheten
Damma av den yttre optiken
Вытереть пыль с внешней стороны линз
为外侧光头掸尘

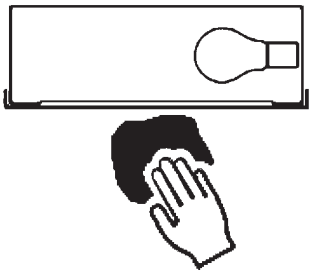

Lavare l'ottica esterna
Wash the external optic
Laver l'optique extérieure
Die externe Optik waschen
Was de externe optiek
Lavar la óptica exterior
Vask den udvendige optiske enhed
Vaske den eksterne lysenheten
Rengör den yttre optiken
Вымыть линзы с внешней стороны
清洁外光头

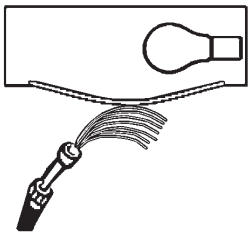

Rimuovere l'ottica
Remove the optic
Retirer l'optique
Die Optik abnehmen
Verwijder de optiek
Quitar la óptica
Tag den optiske enhed af
Fjerne lysenheten
Ta bort optiken
Снять линзы
取下光头

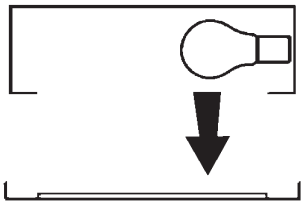

Pulire la parte interna dell'apparecchio di illuminazione
Clean the inside of the fixture
Nettoyer l'intérieur du luminaire
Die Innenseite der Leuchte reinigen
Reinig de binnenzijde van de verlichtingsarmatuur
Limpiar el interior del aparato de alumbrado
Rengør belysningsarmaturets indvendige dele
Rengjøre lysapparatet innvendig
Rengör belysningsanordningen invändigt
Протереть осветительный прибор изнутри
清洁照明装置内部

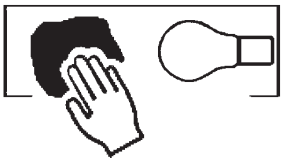

Riposizionare ottica
Re-place the optic
Remettre l'optique à sa place
Die Optik wieder einsetzen
Doe de optiek weer op zijn plaats
Volver a montar la óptica
Sæt den optiske enhed på plads
Innstille linsen
Flytta om optiken
Отрегулировать линзы
重新定位光头

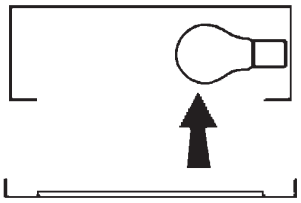

Effettuare prova di funzionamento
Perform operative test
Procéder à un essai de fonctionnement
Eine Funktionsprüfung durchführen
Controleer de correcte werking
Hacer una prueba de funcionamiento
Afprøv funktionen
Prøve om den fungerer
Utför funktionstest
Выполнить проверку исправности работы
执行功能测试

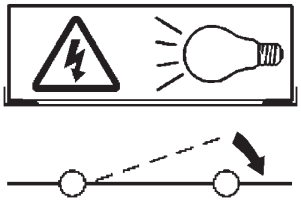

I **Istruzioni per il fine vita e lo smaltimento dei componenti**
GB **Instructions on end-of-life and component disposal**
F **Instructions pour la gestion des composants en fin de vie et leur mise au rebut**
D **Anweisungen zur Entsorgung der Leuchtenkomponenten**
NL **Instructies voor het verwijderen van de armatuur en het recyclen van de onderdelen**
E **Instrucciones para el final de vida y la eliminación los componentes**
DK **Anvisninger i udtjent armatur og bortskaffelse af komponenter**
N **Anvisninger for endt levetid og avfallsbehandling av delene**
S **Instruktioner vid bortskaffning och kassering av komponenter**
RUS Инструкции по утилизации прибора и его комплектующих по окончании его срока службы
CN 寿命期结束与零件废弃处置说明

Spegnimento
Switch it off
Extinction
Ausschaltung
Uitschakeling
Apagado
Slukning
Slukking
Släckning
Выключение
关灯

Interrompere l'alimentazione dell'apparecchio
Cut the power supply to the luminaire
Couper l'alimentation du luminaire
Stromversorgung der Leuchte unterbrechen
Onderbreek de voeding van het apparaat
Interrumpir la alimentación del aparato
Afbryd armaturets strømforsyning
Avbryte strømtilførselen til apparatet
Koppla från anordningens strömförsörjning
Отключить электропитание прибора
中断装置供电

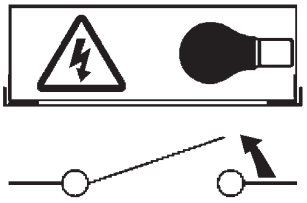

Rimuovere la/le lampada/e per la dismissione
Remove the lamp(s) for decommissioning
Retirer la(les) lampe(s) pour sa(leur) mise au rebut
Die Lampe/n ordnungsgemäß entsorgen
Verwijder de lamp(en) voor het recyclen
Quitar la(s) lámpara(s) para el desecho
Tag pæren/pærerne ud til bortskaffelse
Fjerne lampen/-e som skal kastes
Ta bort lampan/-orna för bortskaffningen
Вынуть ламочку/и для утилизации прибора
取出需要丢弃的灯泡

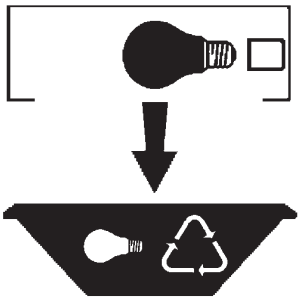

Rimuovere la batteria per la dismissione
Remove the battery for decommissioning
Retirer la batterie pour sa mise au rebut
Die Batterie ordnungsgemäß entsorgen
Verwijder de batterij voor het recyclen
Quitar la batería para el desecho
Tag batteriet ud til bortskaffelse
Fjerne batteriet som skal kastes
Ta bort batteriet för bortskaffningen
Вынуть батарейку для утилизации прибора
取出需要丢弃的电池

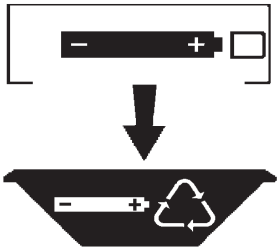

Rimuovere l'apparecchio per la dismissione
Remove the fixture for decommissioning
Enlever le luminaire pour sa mise au rebut
Das Gerät ordnungsgemäß entsorgen
Verwijder het apparaat voor het recyclen
Quitar el aparato para el desecho
Tag armaturet ud til bortskaffelse
Fjerne apparatet som skal kastes
Ta bort anordningen för bortskaffningen
Снять прибор для утилизации
取出需要丢弃的装置

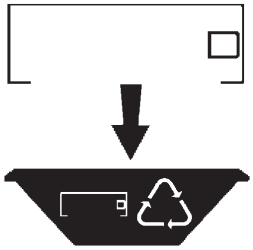
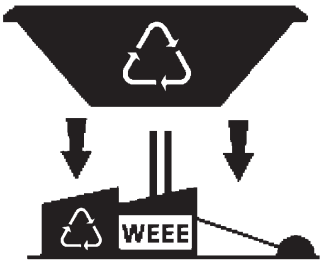
Inviare i materiali ad un centro di raccolta RAEE
Send the materials to a WEEE collection centre
Envoyer les matériaux dans une déchetterie DEEE
Die Materialien in einem WEEE-Zentrum entsorgen
Zend de materialen naar een recyclingscentrum voor de AEEA
Enviar los materiales a un centro de recogida RAEE
Aflever materialerne på et indsamlingscenter for elektronisk udstyr
Sende materialene til en miljøstasjon for resirkulering av EE-avfall
Skicka materialet till en RAEE uppsamlingscentral
Сдать материалы в пункт приема утильсырья
将材料送往电气和电子垃圾回收中心