Laser Blade XS

Design iGuzzini **iGuzzini**

Letzte Aktualisierung der Informationen: Juni 2025

Produktkonfiguration: Q900.01
Q900.01: LB XS für Niedervolt-Stromschiene (48V) - schwenkbar - HC 1 Strahler - Flood Beam - 3.3W 160lm - 3000K - CRI 90 - weiss

Produktcode
Q900.01: LB XS für Niedervolt-Stromschiene (48V) - schwenkbar - HC 1 Strahler - Flood Beam - 3.3W 160lm - 3000K - CRI 90 - weiss

Beschreibung
Miniaturisierter schwenkbarer Strahler, komplett mit Adapter für die Installation an Niedervolt-Stromschiene (48V). Der Adapter aus Thermoplast umfasst den DC/DC Treiber-Schaltkreis mit Dimmfunktion DALI. Mithilfe der integrierten Technologie „Power Line“ können die an der Schiene installierten Strahler einzeln reguliert werden. Dank der patentierten Technologie des optischen Systems ist trotz der minimalen Leuchtenabmessungen ein effizienter Lichtfluss und hoher Sehkomfort gewährleistet. Hochauflösungsreflektoren Opti-Beam aus metallisiertem Thermoplast. Korpus aus stranggepresstem Aluminium - Technikkorpus für die Wärmeableitung und Rotationselemente aus Zamakdruckguss. Bewegungen des Strahlers: Drehung um 355° und Neigung um 90°. Schnellanschluss-System für den elektrischen und mechanischen Anschluss des Adapters an der Schiene ohne Werkzeuge.

Installation
Mechanische Befestigung mittels Adapter an der Schiene.

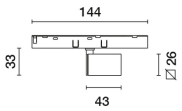

Farben	Gewicht (Kg)
Weiß (01)	0.17

Montage
Low voltage track

Verkabelung
LED-Treiber DC/DC im Adapter integriert - direkter Anschluss an 48V-Stromschiene. Die Versorgungseinheit der Schiene muss getrennt bestellt werden.

Gemäß der Normen EN60598-1 u. Sondernormen

IP20

Technische Daten

Im System:	160	Farbtemperatur [K]:	3000
W System:	3.3	MacAdam Step:	2
Im Lichtquelle:	200	Lebensdauer LED 1:	> 50,000h - L80 - B10 (Ta 25°C)
W Lichtquelle:	2	Lampencode:	LED
Lichtausbeute (lm/W, Systemwert):	48.5	Anzahl Lampen in Leuchtengehäuse:	1
Im im Notlichtbetrieb:	-	ZVEI-Code:	LED
abgegebener Lichtstrom bei/ über einem Winkel von 90° [lm]:	0	Anzahl Leuchtengehäuse:	1
		LED Strom [mA]:	700
Leuchtenbetriebswirkungsgrad (L.O.R.) [%]:	80	Leistungsfaktor:	Sehen Montageanleitung
		Minimaler Dimmwert %:	5
Abstrahlwinkel [°]:	42°	Überspannungsschutz:	2kV Gleichtaktspannung und 1kV Gegentaktspannung
CRI (minimum):	90	Control:	DALI
Rf (Colour Fidelity Index):	93		
Rg (Gamut Index):	101		

Polardiagramm

Imax=336 cd

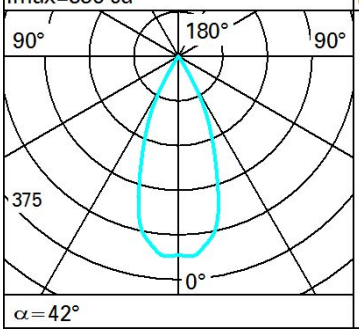

Lux

h	d	Em	Emax
2	1.5	67	84
4	3	17	21
6	4.6	7	9
8	6.1	4	5
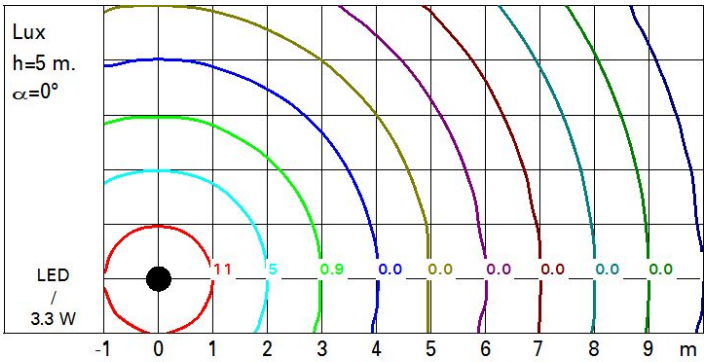
Isolux